IGT 350

DE **Elektro Rasentrimmer**
Gebrauchsanweisung - Originalbetriebsanleitung

GB **Grass Trimmer**
Operating Instructions - Translation of the original Operating Instructions

FR **Coupe-bordures électrique**
Manuel d'utilisation - Traduction du mode d'emploi d'origine

IT **Tagliabordi elettrico**
Istruzioni per l'uso - Traduzione delle istruzioni per l'uso originali

ES **Cortasetos eléctrico**
Instrucciones de Manejo - Traducción de las instrucciones de servicio originales

NL **Elektrische trimmer**
Gebruiksaanwijzing - Vertaling van de originele gebruiksaanwijzing

CZ **Strunová sekačka na trávu**
Návod k použití - Překlad původního návodu k použití

SK **Strunová kosačka**
Návod na obsluhu - Preklad pôvodného návodu na použitie

HU **Elektromos fűszegélynyíró**
Használati utasítás - Az eredeti használati utasítás fordítása

SI **Kosilnica z nitjo**
Navodila za uporabo - Prevod originalnega navodila za uporabo

HR **Trimeri za travu**
Uputstvo za uporabu - Prijevod originalne upute za uporabu

BG **Инструмент за стригане на трева**
Упътване за употреба - Превод на оригиналното ръководство за употреба

TR **Çim Kenar Kesme Makinesi**
Kullanim Talımati - Den çeviri orijinal

DK **Græstrimmer**
Brugsanvisning - Oversættelse af den originale driftsvejledning

NO **Gressklipperen**
Bruksanvisning - Oversettelse av den originale bruksanvisningen

SE **Grästrimmer**
Bruksanvisning - Översättning av den ursprungliga instruktionen

FI **Sähkökäyttöinen trimmeri**
Käyttöohjeet - Käännös alkuperäisestä käyttöohjeet

EE **Murutrimmerite**
Kasutusjuhend - Tõlge algsest kasutusjuhendist

PL **Przycinarka trawnikowa**
Instrukcja obsługi – Tłumaczenie oryginalnej instrukcji obsługi

LT **Elektrinė žoliapjovė**
Naudojimo instrukcija - originalios naudojimo instrukcijos vertimas

73711077-07

CE

DE Vor Inbetriebnahme Gebrauchsanweisung lesen!

GB Read operating instructions before use!

FR Lire attentivement le mode d‘emploi avant chaquemise en service!

IT Prima della messa in funzione leggere le istruzioni per l‘utilizzo!

ES ¡Lea las instrucciones de manejo antes de efectuar la puesta en marcha!

NL Voor inwerkingstelling de gebruiksaanwijzing lezen!

CZ Před použitím je nutné si přečíst návod k použití!

SK Pred použitím prístroja si pozorne prečítajte návod na obsluhu.

HU Üzembe helyezés előtt olvassuk el a kezelési útmutatót!

SI Pred uporabo preberite navodilo za uporabo!

HR Prije stavljanja u pogon pročitajte uputstvo za uporabu!

BG Преди пускане в експлоатация прочетете ръководството за употреба!

TR Çalıştırmadan önce kullanma talımatini okuyunuz!

DK Læs instruktionerne, inden maskinen tages i brug!

NO Les bruksanvisningen før bruk!

SE Läs bruksanvisningen före användning!

FI Lue käyttöohjeet ennen käyttöä!

EE Lugege kasutusjuhend enne trimmeri kasutamist läbi!

PL Przeczytać instrukcję przed użyciem!

LT Perskaitykite naudojimo instrukciją prieš naudodami prietaisą!

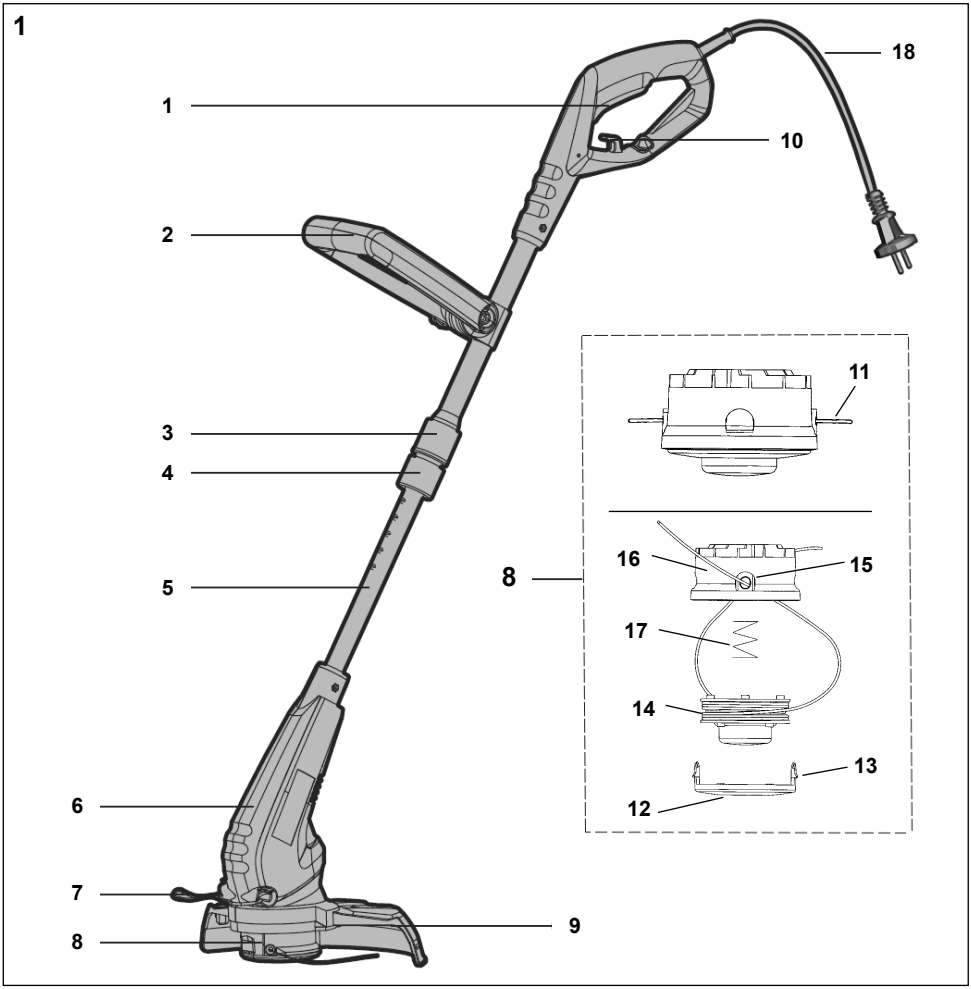

DE: Bezeichnung der Teile

1. Ein/Aus-Schalter
2. Zusatzhandgriff
3. Verriegelung (Griffdrehung)
4. Spannring (Höhenverstellung)
5. Teleskoprohr
6. Motorgehäuse
7. Pflanzenschutzbügel
8. Schneidkopf
9. Schutzabdeckung
10. Kabelzugentlastung
11. Schneidfaden
12. Schneidkopfdeckel
13. Verriegelung (Schneidkopfdeckel)
14. Spulenkörper
15. Öse (Fadenauslass)
16. Schneidkopf - Grundkörper
17. Feder
18. Netzleitung mit Stecker

GB: Description of the parts

1. On/Off switch
2. Additional handle
3. Locking mechanism (rotary handle)
4. Screw sleeve (height adjustment)
5. Telescopic tube
6. Motor housing
7. Plant protector guard
8. Cutting head
9. Protective cover
10. Cable strain relief
11. Cutting line
12. Cutting head cover
13. Locking mechanism (cutting head cover)
14. Spool body
15. Eye (line outlet)
16. Cutting head - base body
17. Spring
18. Mains cable with plug

FR: Désignation des pièces

1. Interrupteur marche / arrêt
2. Poignée supplémentaire
3. Verrouillage (rotation de la poignée)
4. Collet (réglage en hauteur)
5. Tube télescopique
6. Boîtier du moteur
7. Arceau de protection des plantes
8. Tête de coupe
9. Couvercle de protection
10. Décharge de traction du câble
11. Fil de coupe
12. Chapeau de la tête de coupe
13. Verrouillage (chapeau de la tête de coupe)
14. Corps de bobine
15. Anneau (sortie du fil)
16. Corps de base tête de coupe
17. Ressort
18. Câble d’alimentation avec fiche

IT: Descrizione del prodotto

1. Interruttore on/off
2. Impugnatura aggiuntiva
3. Bloccaggio (rotazione maniglia)
4. Boccola filettata (regolazione dell‘altezza)
5. Tubo telescopico
6. Alloggiamento del motore
7. Staffa di protezione per le piante
8. Testa di taglio
9. Copertura di protezione
10. Serracavo
11. Filo di taglio
12. Coperchio della testa di taglio
13. Bloccaggio (coperchio della testa di taglio)
14. Supporto di bobina
15. Occhiello (uscita filo)
16. Corpo di base testa di taglio
17. Molla
18. Linea di rete con connettore

ES: Descripción del producto

1. Interruptor de encendido/apagado
2. Empuñadura adicional
3. Bloqueo (giro de la empuñadura)
4. Casquillo roscado (ajuste de altura)
5. Tubo telescópico
6. Carcasa del motor
7. Estribo protector de plantas
8. Cabezal de corte
9. Cubierta protectora
10. Brida antitracción para cable
11. Hilo de corte
12. Tapa del cabezal de corte
13. Bloqueo (tapa del cabezal de corte)
14. Cuerpo de bobina
15. Ojal (salida del hilo)
16. Cabezal de corte - base
17. Resorte
18. Cable de alimentación con enchufe

NL: Omschrijving van de onderdelen

1. Aan-/uitschakelaar
2. Extra handgreep
3. Vergrendeling (draaigreep)
4. Schroefhuls (hoogteverstelling)
5. Telescoopbuis
6. Motorbehuizing
7. Plantenbeschermbeugel
8. Snijkop
9. Beschermkap
10. Kabeltrekontlasting
11. Snijdraad
12. Snijkopdeksel
13. Vergrendeling (snijkopdeksel)
14. Spoellichaam
15. Oog (draaduitgang)
16. Snijkop - basisframe
17. Veer
18. Netkabel met stekker

CZ: Označení dílů

1. Spínač zap/vyp
2. Pomocná rukojeť
3. Pojistka (otočení rukojeti)
4. Šroubovací pouzdro (přestavení výšky)
5. Teleskopická trubka
6. Skříň motoru
7. Třmen k ochraně rostlin
8. Řezací hlava
9. Ochranný kryt
10. Odlehčení kabelu od tahu
11. Řezací struna
12. Víko řezací hlavy
13. Pojistka (víko řezací hlavy)
14. Těleso cívky
15. Očko (vytažení struny)
16. Řezací hlava - základní těleso
17. Pružina
18. Síťový kabel se zástrčkou

SK: Označenie dielov

1. Spínač zap/vyp
2. Prídavná rukoväť
3. Blokovanie (otočenia rukoväte)
4. Závitové puzdro (nastavenia výšky)
5. Teleskopická rúra
6. Teleso motora
7. Oblúk na ochranu rastlín
8. Strunová hlava
9. Ochranný kryt
10. Odľahčenie kábla od ťahu
11. Vyžínacia struna
12. Kryt strunovej hlavy
13. Blokovanie (kryt strunovej hlavy)
14. Teleso cievky
15. Očko (výstup struny)
16. Strunová hlava – základné teleso
17. Pružina
18. Sieťové vedenie so zástrčkou

HU: Az alkatrészek megnevezése

1. Főkapcsoló
2. Kiegészítő fogantyú
3. Reteszelés (fogantyú forgatása)
4. Csavaros hüvely (magasságállítás)
5. Teleszkópcső
6. Motorház
7. Növényvédő kengyel
8. Vágófej
9. Védőburkolat
10. Kábellazítás
11. Vágódamil
12. Vágófej fedele
13. Reteszelés (vágófej fedele)
14. Tekercstest
15. Fűzőszem (damil kivezetése)
16. Vágófej - alaptest
17. Rugó
18. Hálózati kábel csatlakozóval

SI: Oznaka delov

1. Stikalo za vklop/izklop
2. Ročaj za drugo roko
3. Zapah (za obračanje ročaja)
4. Navojna puša (za nastavitev višine)
5. Teleskopska cev
6. Ohišje motorja
7. Ščitnik za rastline
8. Rezalna glava
9. Zaščitni pokrov
10. Kljukica za kabel
11. Rezalna nitka
12. Pokrov rezalne glave
13. Zapah (pokrova rezalne glave)
14. Tuljava z nitko
15. Odprtina (izhod za nitko)
16. Ohišje rezalne glave
17. Vzmet
18. Električni kabel z vtičem

HR: Nazivi dijelova

1. Glavna sklopka
2. Dodatna ručka
3. Blokada (okretanje ručke)
4. Vijčana čahura (namještanje visine)
5. Teleskopska cijev
6. Kućište motora
7. Zaštitni stremen za biljke
8. Rezna glava
9. Zaštitni pokrov
10. Vlačno rasterećenje kabela
11. Rezna struna
12. Poklopac rezne glave
13. Blokada (poklopac rezne glave)
14. Tijelo kalema
15. Ušica (izlaz strune)
16. Osnovno tijelo rezne glave
17. Opruga
18. Električni kabel s utikačem

BG: Означение на частите

1. Превключвател за включване/изключване
2. Допълнителна дръжка
3. Блокировка (завъртане на дръжката)
4. Винтова втулка (регулиране на височината)
5. Телескопична тръба
6. Корпус на двигателя
7. Предпазител за растения
8. Режеща глава
9. Защитен предпазител
10. Приспособление за облекчаване на опъна
11. Режеща корда
12. Капак на режещата глава
13. Блокировка (капак на режещата глава)
14. Тяло на ролката
15. Халка (отвор за корда)
16. Режеща глава - основно тяло
17. Пружината
18. Мрежов кабел с щепсел

TR: Parçaların tanımlaması

1. Açma/kapatma şalteri
2. İlave el kulpu
3. Kilit (kulp çevirme)
4. Vidalama kovanı (yükseklik ayarı)
5. Teleskop boru
6. Motor gövdesi
7. Bitki koruma kolu
8. Kesme başlığı
9. Koruyucu kapak
10. Kablo çekme rahatlaması
11. Kesim ipliği
12. Kesim başlığı kapağı
13. Kilit (kesim başlığı kapağı)
14. Makara gövdesi
15. Kopça (iplik çıkışı)
16. Kesim başlığı - ana gövde
17. Yayı
18. Fişli şebeke hattı

DK: Betegnelse på maskinens dele

1. Tænd/Sluk-kontakt
2. Ekstra greb
3. Lås (grebsdrejning)
4. Skruemuffe (højdejustering)
5. Teleskoprør
6. Motorhus
7. Plantebeskyttelsesbøjle
8. Klippehoved
9. Beskyttelsesafskærmning
10. Kabeltrækaflastning
11. Klippetråd
12. Klippehoveddæksel
13. Lås (klippehoveddæksel)
14. Spolelegeme
15. Øje (trådudløb)
16. Klippehoved - grundlegeme
17. Fjederen
18. Netledning med stik

NO: Betegnelse av delene

1. På/Av-bryter
2. Ekstra håndtak
3. Lås (dreiegrep)
4. Skruhylse (høydejustering)
5. Teleskoprør
6. Motorhus
7. Plantevernbøyle
8. Skjærehode
9. Vernedeksel
10. Kabelstrekkavlastning
11. Skjæretråd
12. Skjærehodedeksel
13. Lås (skjærehodedeksel)
14. Spoleenhet
15. Åpning (for tråd)
16. Skjærehode - basisenhet
17. Fjæren
18. Strømkabel med støpsel

SE: Identifiering av maskinen och dess delar

1. På/Av-omkopplare
2. Extrahandtag
3. Lås (handgreppsvridning)
4. Skruvhylsa (höjdinställning)
5. Teleskoprör
6. Motorhus
7. Plantskyddsbygel
8. Skärhuvud
9. Skyddslock
10. Kabeldragavlastning
11. Skärtråd
12. Skärhuvudslock
13. Lås (skärhuvudslock)
14. Spole
15. Ögla (trådutgång)
16. Skärhuvud - huvudkropp
17. Fjädern
18. Nätsladd med kontakt

FI: Osien kuvaus

1. Päälle/pois-kytkin
2. Lisäkahva
3. Kahvan käännön lukitus
4. Pituussäädön kierreholkki
5. Teleskooppiputki
6. Moottorikotelo
7. Leikkuurajoitin
8. Leikkuupää
9. Teräsuojus
10. Johdon vedonpoisto
11. Leikkuusiima
12. Leikkuupään kansi
13. Leikkuupään kannen lukitus
14. Kelan runko
15. Siiman ulostuloaukko
16. Leikkuupään runko
17. Jousi
18. Verkkojohto ja pistoke

EE: Põhiliste komponentide identifitseerimine

1. Sisse-/Välja-lüliti
2. Lisakäepide
3. Lukusti (käepideme pööramine)
4. Keermehülss (kõrguseseadur)
5. Teleskooptoru
6. Mootorikarter
7. Taimekaitselook
8. Lõikepea
9. Kaitsekate
10. Kaabli tõmbetõkis
11. Lõikejõhv
12. Lõikepea kaas
13. Lukusti (lõikepea kaas)
14. Poolikeha
15. Aas (jõhvi väljalase)
16. Lõikepea - põhikeha
17. Vedru
18. Võrgujuhte koos pistikuga

PL: Opis części

1. Włącznik
2. Uchwyt pomocniczy
3. Pokrętło mocujące (uchwyt obracany)
4. Pokrętło (regulacja długości)
5. Rura teleskopowa
6. Obudowa silnika
7. Wskaźnik zasięgu żyłki
8. Głowica tnąca
9. Osłona
10. Odciążnik przewodu
11. Żyłka tnąca
12. Pokrywa głowicy tnącej
13. Mechanizm blokujący (pokrywa głowicy)
14. Bębenek z żyłką
15. Przelotka (wylot żyłki)
16. Głowica tnąca - podstawa
17. Sprężyna
18. Przewód z wtyczką

LT: Dalių aprašymas

1. Įjungimo/ išjungimo mygtukas
2. Papildoma rankena
3. Fiksatorius (sukamai rankenai)
4. Varžto įvorė (aukščio reguliavimui)
5. Teleskopinis vamzdis
6. Variklio korpusas
7. Augalų apsaugos elementas
8. Pjovimo antgalis
9. Apsauginis gaubtas
10. Kabelio įtempimo mažinimo įtaisas
11. Pjovimo valas
12. Pjovimo antgalio gaubtas
13. Fiksatorius (pjovimo antgalio gaubtui)
14. Ritės korpusas
15. Akutė (valo iškišimui)
16. Pjovimo antgalis – pagrindo korpusas
17. Spyruoklė
18. Maitinimo kabelis su kištuku

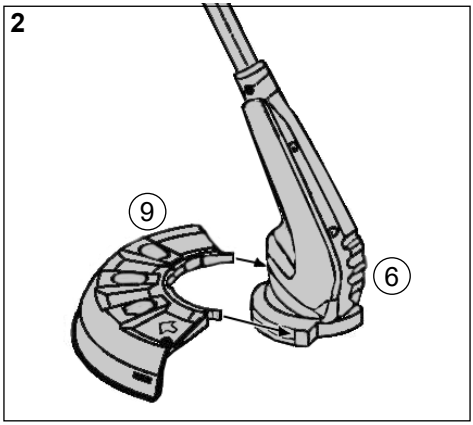
2
9
6

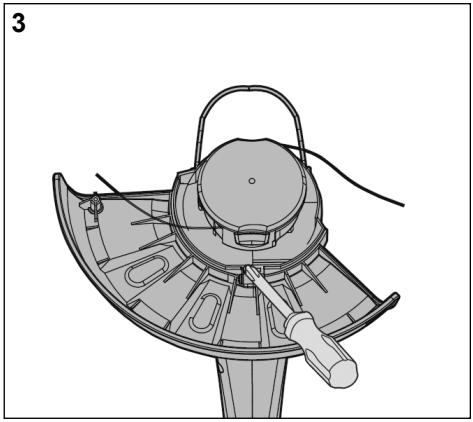
3

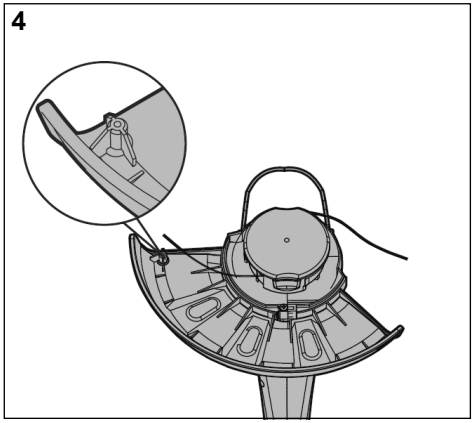
4

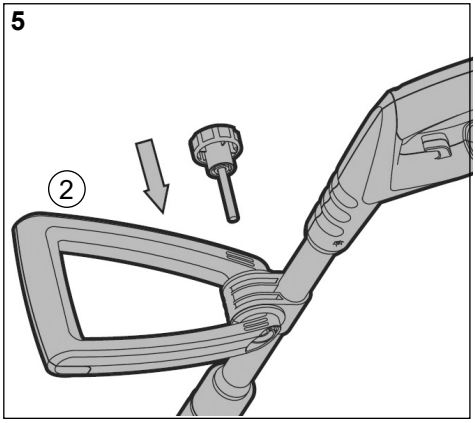
5
2

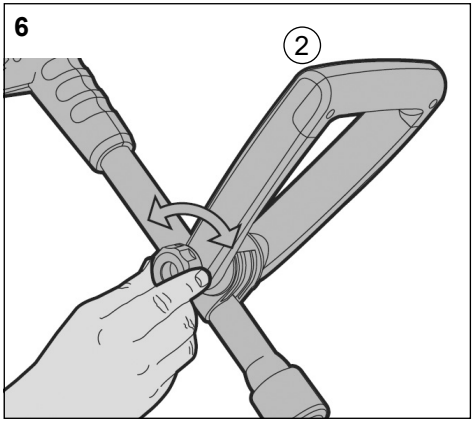
6
2

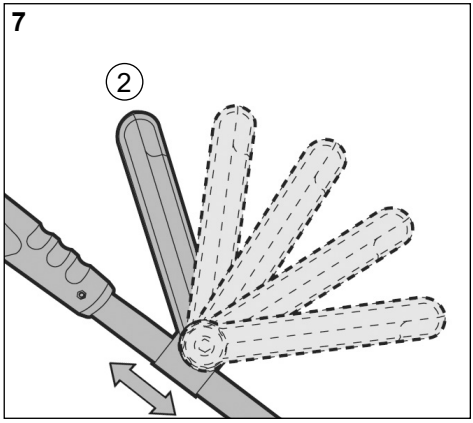
7
2

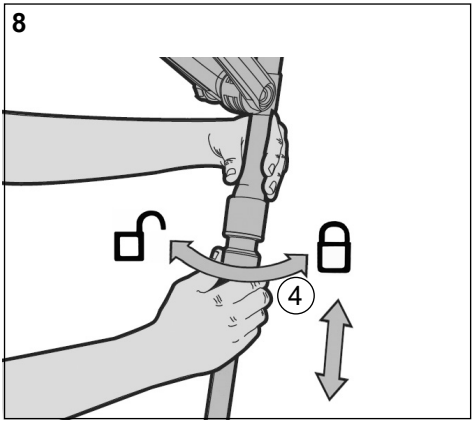
8
4

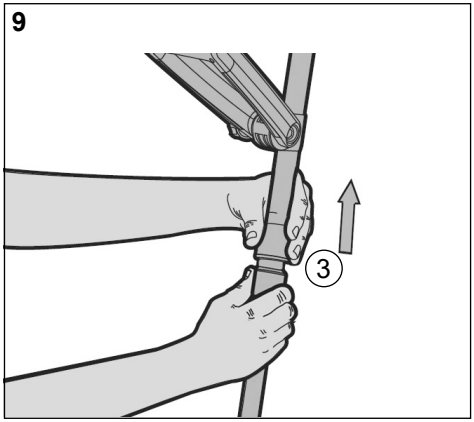
9
3

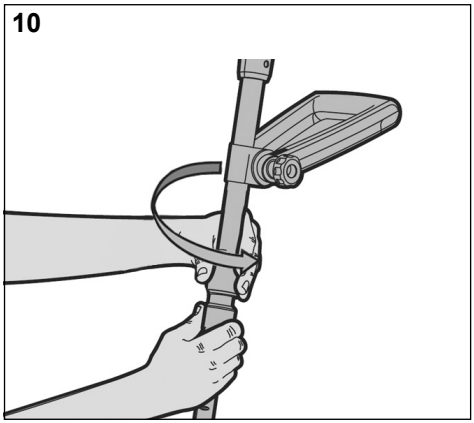
10

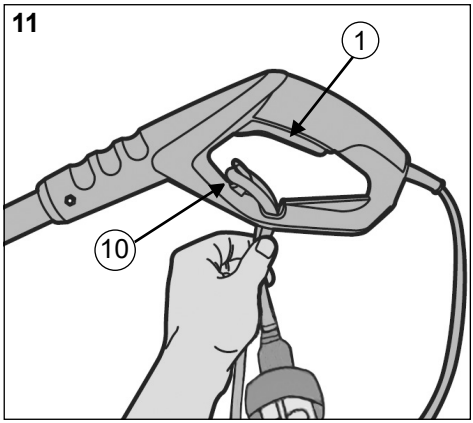
11
1
10

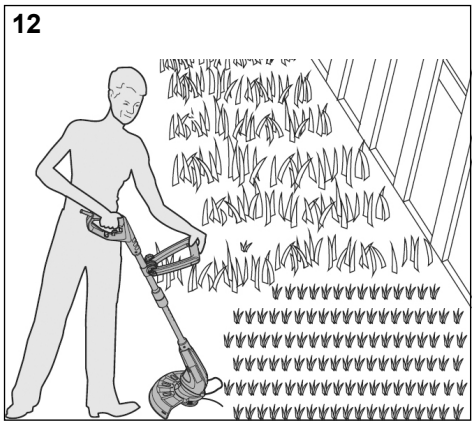
12

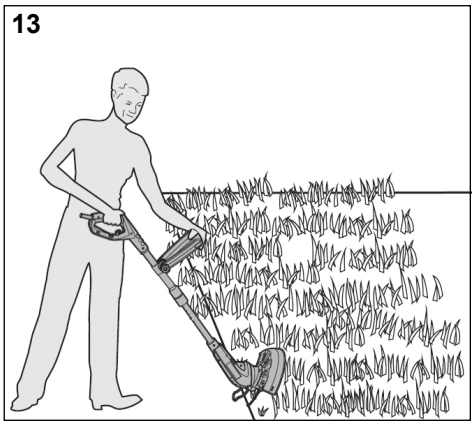
13

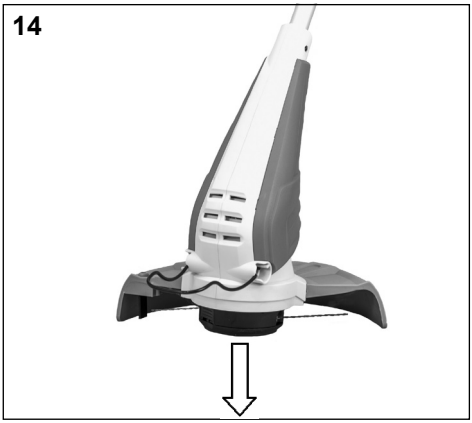
14

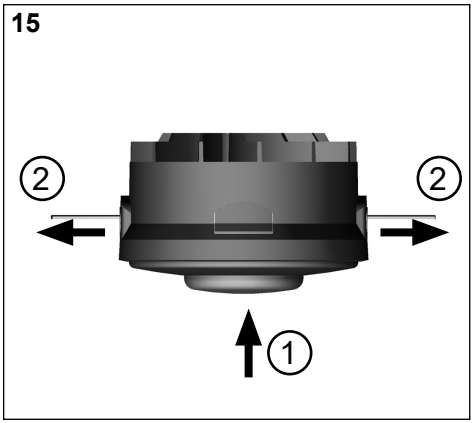
15
2
2
1

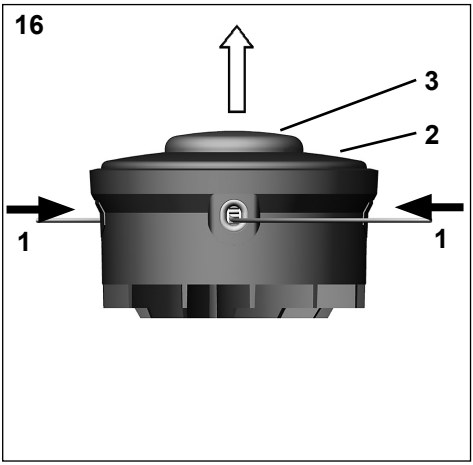
16
3
2
1
1

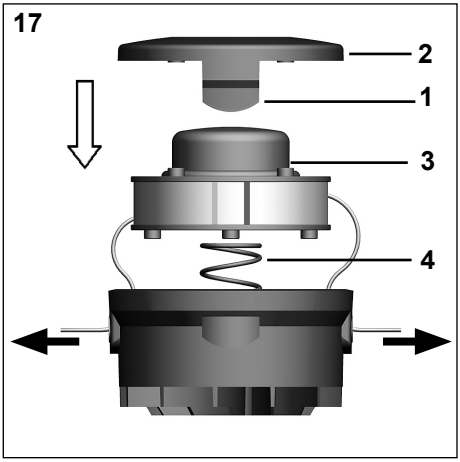
17
2
1
3
4

Abbildung und Erklärung der Piktogramme
Représentation et explication des pictogrammes
Símbolos y su significado
Vyobrazení a vysvětlivky piktogramů
A piktogarmok ábrázolása és magyarázata
Slike i objašnjenje piktograma
Çizimler ve şekillerin izahı
Illustration och förklaring av piktogramen
Symbolien selitykset
Piktogramy i ich objaśnienia

Pictogram illustration and explanation
Illustrazione e spiegazione dei simboli
Afbeelding en toelichting van de pictogrammen
Obrázky a vysvetlenie piktogramov
Razlaga opozorilnih znakov na napravi
Изображение и обяснение на пиктограмите
Piktogramillustration og forklaring
Illustration och förklaring av piktogramen
Sümbolite tähendus
Piktogramų iliustracijos ir paaiškinimas

1

2

3

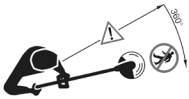

4

5

6

7

8

9

10

11

12

DE

1 Augen- und Gehörschutz tragen!
2 Warnung!
3 Gebrauchsanweisung lesen!
4 Dritte aus dem Gefahrenbereich halten
5 VERLETZUNGSGEFAHR! Scharfes Messer!
6 Dieses Elektrowerkzeug nicht dem Regen aussetzen
7 Bei Beschädigung oder Durchschneiden der Anschlussleitung sofort Stecker ziehen!
8 Achtung Umweltschutz ! Dieses Gerät darf nicht mit dem Hausmüll/Restmüll entsorgt werden. Das Altgerät nur in einer öffentlichen Sammelstelle abgeben.
9 Schutzklasse II, Doppeltisoliert.
10 Bestätigt die Konformität des Elektrowerkzeugs mit den Richtlinien der Europäischen Gemeinschaft.
11 Garantierter Schallleistungspegel L_{WA} 96 dB(A)
12 Achten Sie auf weggeschleuderte Gegenstände. Anwesende fernhalten.

GB

1 Wear eye and ear protection!
2 Warning!
3 Read the instructions manual !
4 Do not use near animals or other people !
5 DANGER OF INJURY! Cutting blade !
6 Do not use the tool under wet weather conditions!
7 Unplug immediately if the power cord or plug becomes damaged !
8 Attention: Environmental Protection! This device may not be disposed of with general/household waste. Disposeof only at a designated collection point.
9 Protection class II
10 Confirms the conformity of the power tool with the directives of the European Community.
11 Guaranted acoustic capacity level L_{WA} 96 dB(A)
12 Beware of hurled-away objects. Keep bystanders away. Keep other persons in distance.

FR

1 Veillez à toujours porter une protection pour les yeux et les oreilles lors de l'utilisation de cet appareil.
2 Attention!
3 Lisez l'instruction de service!
4 Ecarter des tiers personnes de la zone dangereuse!
5 RISQUE DE BLESSURE! Lame de coupe!
6 Ne pas laisser cet outil électrique sous la pluie!
7 En cas de détérioration ou section du câble retirer immédiatement la prise!
8 Attention! Protection de l'environnement! Le présent appareil ne peut en aucun cas être éliminé avec les ordures ménagères/déchets. Toujours déposer les appareils usagés dans un centre de collection.
9 Classe de protection II
10 Indique que cet appareil électrique est conforme aux directives de la Communauté européenne.
11 Niveau sonore garanti L_{WA} 96 dB(A)
12 Prenez garde aux objets projetés.Tenir le public à bonne distance. MAINTENEZ LES AUTRES PERSONNES A BONNE DISTANCE.

ES

1 Póngase unas gafas de protección y protección auditiva.
2 Cuidado!
3 Lea las instrucciones de manejo!
4 Mantener alejado terceros de la zona peligrosa!
5 ¡PELIGRO DE LESIONES! Cuchilla de corte!
6 No exponga esta herramienta eléctrica a la lluvia!
7 Al dañarse o cortarse el cable de red desenchufe inmediatamente el aparato!
8 Atención: protección del medio ambiente. Este aparato no debe evacuarse junto a la basura doméstica ni el rechazo. El aparato, una vez desechado, deberá entregarse en un puesto de recolección colectivo.
9 Clase de protección II
10 Ratifica la conformidad de la herramienta eléctrica con las directivas de la Comunidad Europea
11 Nivel de ruido garantizado L_{WA} 96 dB(A)
12 Se ha de poner atención a los objetos lanzados por el aire. Mantenga distante a las personas. Mantenga a otras personas a distancia.

CZ

1 Noste ochranu zraku a sluchu!
2 Varování!
3 Přečtěte si návod k použití!
4 Zabraňte přístupu ostatním osobám do nebezpečného úseku.
5 Výstraha! Ostrý nůž!
6 Tento elektrický přístroj chraňte před vlhkem.
7 Při poškození nebo přeseknutí přívodního kabelu ihned odpojte vidlici ze sítě.
8 Pozor! Ochrana životního prostředí ! Tento přístroj se nesmí likvidovat společně s domovním/komunálním odpadem. Vysloužilý přístroj je zapotřebí odevzdat do sběrny, zabývající se ekologickou likvidací odpadu.
9 Třída ochrany II
10 Potvrzuje shodu elektrického nástroje se směrnicemi Evropského společenství.
11 Zaručená hladina akustického výkonu L_{WA} 96dB(A)
12 Dávejte pozor na přístrojem odmrštěné předměty. Udržujte kolem stojící osoby v bezpečné vzdálenosti.

IT

1 Durante l'uso di questo attrezzo si raccomanda pertanto di indossare occhiali protettivi e paraorecchi.
2 Avvertimento!
3 Leggere le istruzioni sull'uso!
4 Tenere lontano terze persone dall'area di lavoro!
5 PERICOLO DI FERIMENTO! Lama di taglio!
6 Non esporre questo utensile elettrico alla pioggia!
7 In caso di danneggiamento o taglio del cordone di allacciamento, tirare immediatamente la spina!
8 Attenzione protezione dell'ambiente! Questo apparecchio non può essere smaltito con la spazzatura domestica/con rifiuti non riciclabili. Consegnare l'apparecchio vecchio esclusivamente in un punto di raccolta pubblico.
9 Classe di sicurezza II
10 Conferma la conformità dell'elettroutensile alle direttive della Comunità Europea.
11 Livello di potenza sonora garantito L_{WA} 96 dB(A)
12 Fare attenzione ad eventuali oggetti scagliati in aria.Tenere a distanza gli astanti. TENERE LONTANE TERZE PERSONE.

NL

1 Oog- en gehoorbescherming dragen!
2 Waarschuwing!
3 Leest U de gebruiksaanwijzing, a.u.b.
4 Zorg dat derden tijdens de werking van de trimmer uit de buurt van het apparat blijven!
5 Voorzichtig! Snijmes!
6 Dit elektrowerktuig niet aan de regen onderwerpen!
7 Bij beschadiging of doorsnijden van de aansluitingsleiding dadelijk de stekker uittrekken!
8 Opgelet milieubescherming! Dit apparaat mag niet bij het gewone huishoudelijke afval worden angeboden. Het oude apparaat alleen bij een gemeentelijk of regionaal afvalverzamelstation inleveren.
9 Beschermingsgraad II
10 Bevestigt de comformiteit van het elektrische gereedschap met de richtlijnen van de Europese Unie.
11 Gegarandeerd geluidsvermogensniveau L_{WA} 96 dB(A)
12 Let op weggeslingerde voorwerpen. Derde personen buiten de gevarenzone houden.

SK

1 Noste ochranu očí a sluchu!
2 Varovanie!
3 Precítajte si návod na použitie!
4 Zabránte tretím osobám v prítomnosti v nebezpecnej oblasti
5 Výstraha! Ostrý nôž!
6 Nevystavujte toto elektrické náradie daždu
7 Pri poškodení alebo prerezaní prívodného kábla okamžite vytiahnite zástrcku zo siete
8 Pozor Ochrana životného prostredia ! Tento prístroj sa nesmie likvidovať spoločne s domovým/komunálnym odpadom. Vyslúžilý prístroj je potrebné odovzdať do zberných surovín.
9 Trieda ochrany II
10 Potvrdzuje zhodu elektrického nástroja so smernicami Európskeho spoločenstva.
11 Zaručovaná hladina zvukového výkonu L_{WA} 96 dB(A)
12 Dávajte pozor na odmrštené predmety. Zabránte tretím osobám v prítomnosti v nebezpecnej oblasti.

HU

1 Viseljen szem- és hallásvédőt!
2 Figyelmeztetés!
3 Üzembe helyezés előtt olvassuk el a használati útmutatót!
4 Ne tastózkodjon más személy a veszé lyeztett kőrzetben!
5 SÉRÜLÉSVESZÉLY! Vágóélig!
6 Ne tegyük ki az elektromos gépet az esőnek!
7 Meghibásodás vagy a csatlakozókábel átvágása esetén azonnal húzzuk ki a hálózati dugaszt!
8 Figyelem - Környezetvédelem! A készülék nem ártalmatlanítható a háztartási/általános hulladékokkal együtt. A régi készüléket nyilvános gyűjtőhelyen adjuk le.
9 II. védelmi osztály
10 Az elektromos szerszámoknak az Európai Közösség irányelveinek való megfelelését igazolja.
11 Garantált hangteljesítménynszint L_{WA} 96 dB(A)
12 Ügyeljen a repkedő tárgyakra. Tartsa távol a kívülállókat.

HR

1 Nositi zaštitu za uši!
2 Upozorenje!
3 Pročitajte uputstvo za uporabu!
4 Treće osobe se moraju zadržavati što dalje od mjesta opasnosti
5 OPASNOST OD OZLJEDA! Reznog noža!
6 Ovaj električni alat ne smijete izlagati kiši!
7 Kod oštećenja ili prerezivanja priključnog voda odmah izvaditi mrežni utikač!
8 Pozor Zaštita okoliša! Ovaj uređaj se ne smije zbrinuti sa kućnim otpadom / preostalim otpadom. Stari uređaj se treba predati javnom mjestu za sakupljanje otpada.
9 Razred zaštite II
10 Potvrda usklađenosti električnog alata s direktivama Europske zajednice.
11 Zajamčena razina jačine zvuka L_{WA} 96 dB(A)
12 Pazite na vitlajuće predmete. Nazočne osobe moraju se držati na udaljenosti.

TR

1 Göz ve kulak koruyuculari taäiyiniz
2 Dıkkat !
3 Cıhazı kullanmadan evvel kullanım talımatını okuyuuz
4 Üçüncü şahısları tehlıke alanından uzak tutnuz!
5 YARALANMA TEHLİKESİ! Kesim bıçağına!
6 Bu aletı yağmur altında bırakmayınız!
7 Bağlantı kablosunun hasar görmesı alın dederhal fışı çekınız.
8 Dikkat çevre koruması! Bu cihazın ev çöpü/artık çöp ile imha edilmesi uygun değildir. Eski cihaz sadece resmi bir atık biriktirme yerine verilebilir.
9 Koruma sınıfı II
10 Elektronik aletin Avrupa Topluluğu yönetmeliklerine olan uygunluğunu onaylar.
11 Garanti edilen ses gücü seviyesi L_{WA} 96 dB(A)
12 Fırlayan cisimlere karşı dikkatli olun. Etraftaki kişileri uzak tutun.

SI

1 Uporabljajte zaščito za oči in ušesa!
2 Pozor! Nevarnost!
3 Pred prvo uporabo preberite navodila za uporabo.
4 Drugim osebam ne dovolite v delovno območje naprave.
5 NEVARNOST POŠKODBE! Rezila!
6 Naprave ne uporabljajte v dežju ali mokrem okolju.
7 Če je napajalni kabel poškodovan, takoj izvlecite vtikač iz vtičnice.
8 Pozor, varstvo okolja! Te naprave se ne sme zavreči skupaj z gospodinjskimi odpadki. Odsluženo napravo oddajte le na javnem zbirnem mestu.
9 Zaščitni razred II
10 Potrjuje skladnost električnega orodja z direktivami Evropske skupnosti.
11 Garantirani nivo jakosti zvoka L_{WA} 96 dB(A)
12 Pazite na predmete, ki letijo po zraku. Prisotne osebe morajo biti v primerni razdalji.

BG

1 Носете предпазни средства за очите и слуха!
2 Предупреждение!
3 Да се чете Инструкцията за обслужване!
4 Не се допускат други лица в опасната зона
5 Опасност от нараняване! Острие!
6 Този електроинструмент да не се излага на дъжд!
7 При увреждане или прерязване на веднага да !
8 Внимание - опазване на околната среда! Този уред да не се изхвърля заедно с битовите или смесените отпадъци. Остарелият уред да се предава само в обществен пункт за събиране на отпадъци.
9 Клас на защита II
10 Потвърждава съответствието на електроинструмента с директивите на Европейската общност.
11 Гарантирано акустично налягане L_{WA} 96 dB(A)
12 Пазете се от отхвърлени от работния орган предмети. Дръжте на разстояние присъстващите.

DK

1 Brug altid beskyttelsesbriller og høreværn !
2 Advarsel!
3 Læs instruktionerne, inden maskinen tages i brug!
4 Hold øje med andre personer i klippezonen!
5 FARE FOR TILSKADEKOMST! Afklipningsklingen!
6 Brug ikke dette elektriske apparat i fugtigt vejr!
7 Tag stikket ud, hvis ledningen bliver beskadiget eller klippet over!
8 NB! Miljøbeskyttelse! Dette apparat må ikke bortskaffes sammen med husholdningsaffald/restaffald. Aflever det gamle apparat kun på en kommunal modtagestation.
9 Beskyttelsesklasse II
10 Bekræfter, at el-værktøjet stemmer overens med direktiverne fra Det Europæiske Fællesskab.
11 Garanteret lydeffektniveau L_{WA} 96 dB(A)
12 Tag højde for genstande, der slynges væk. Tilstedeværende personer skal holdes på afstand.

NO

1 Bruk alltid øye- og hørselsvern!
2 Advarsel!
3 Les bruksanvisningen før bruk!
4 Ingen andre enn operatøren må oppholde seg innenfor en omkrets på 15 m!
5 FARE FOR PERSONSKADER! Skarp kniv!
6 Ikke bruk dette elektriske redskapet i fuktig vær!
7 Trekk øyeblikkelig støpselet ut hvis ledningen blir skadet!
8 OBS miljøvern ! Denne maskinen skal ikke kastes i husholdningsavfallet/restavfallet. Den gamle maskinen skal bare leveres inn til et offentlig deponi.
9 Verneklasse II
10 Bekrefter at det elektriske verktøyet samsvarer med direktivene til det europeiske fellesskapet.
11 Garantert lydeffektnivå L_{WA} 96 dB(A)
12 Vær oppmerksom på gjenstander som blir slynget bort. Hold personene rundt deg på avstand.

FI

1 Käytä alna allmä- ja kuulosuojajmia!
2 Varoitus!
3 Lue käyttöohjeet ennen käyttöä!
4 Pidä muut ihmiset ja kotierläimet vähintään 15 m turvaetäisyydellä trimmerillä työskennellessäsi.
5 LOUKKAANTUMISVAARA! Katkaisuterään!
6 Älä käytä tätä sähkökäyttösistä työvälinettä märällä ilmalla!
7 Irrota pistoke välittömästi, jos verkkojohto on vaurio-tunut tai katkennut!
8 Huomioitava ympäristönsuojelu! Tätä laitetta ei saa heittää tavalliseen jätesankoon/kuivajätesäiliöön. Käytöstä poistettu laite on toimitettava sille tarkoitettuun keräyspisteeseen.
9 Suojausluokka II
10 Vahvistaa sähkölaitteen vastaavan Euroopan yhteisön direktiivejä.
11 Taattu äänen tehotaso L_{WA} 96 dB(A)
12 Varo sinkoavia kappaleita. Pidä sivustakatsojat etäällä.

PL

1 Przed uruchomieniem urządzenia założyć okulary ochronne i ochronniki słuchu.
2 Uwaga!
3 Przeczytać instrukcję obsługi!
4 Nie pracować w pobliżu zwierząt I innych ludzi!
5 NIEBEZPIECZEŃSTWO ZRANIENIA! Ostrze tnące!
6 Nie używać podczas deszczu I gdy ziemie jest mokra!
7 W przypadku uszkodzenia przewodu lub wtyczki natychmiast odłączyć od źródła prądu!
8 Uwaga: Ochrona środowiska! To urządzenie nie może być oddane do odpadów komunalnych. Zutylizować w wyznaczonych punktach.
9 Druga klasa ochrony
10 Potwierdza zgodność urządzenia z dyrektywami Wspólnoty Europejskiej.
11 Gwarantowany poziom mocy akustycznej L_{WA} 96 dB(A)
12 Uwaga na odrzucane przedmioty. Pracować z dala od osób postronnych. Utrzymywać dystans od innych osób!

SE

1 Bär alltid ögon- och hörselskydd!
2 Varning!
3 Läs bruksanvisningen före användning!
4 Inom en omkrets av 15 m från klippstället får varken personer.
5 LOUKKAANTUMISVAARA! Skarp klingan!
6 Använd inte detta eldrivna redskap i fuktig väderlek!
7 Ta genast bort kontakten om sladden skadas eller går av!
8 Observera miljöskydd! Denna apparat får inte slängas i hushållssopor/restsopor. Den kasserade apparaten får endast lämnas till en allmän återvinningsstation.
9 Skyddsklass II
10 Bekräftar att elverktyg följer från Europeiska gemenskapens riktlinjer.
11 Garanterad ljudeffektsnivå L_{WA} 96 dB(A)
12 Se upp för ivägslungade delar. HÅLL ANDRA PERSONER PÅ AVSTÅND.

EE

1 Kandke silmade ja kuulmiselundite kaitset!
2 Ettevaatust!
3 Lugege kasutusjuhend enne trimmeri kasutamist läbi!
4 Trimmeriga töötamisel hoidke kõrvalised isikud ja koduloomad vähemalt 15 meetri kaugusel.
5 Ettevaatust! Mahalõiketerani!
6 Ärge kasutage elektritööriista niiske ilmaga!
7 Kui toitejuhe on vigastatud või katkenud, eemaldage kohe pistik pistikupesast!
8 Arvestage keskkonnakaitsenõuetega! Seda seadet ei tohi panna tavalisse prügikonteinerisse. Kasutuselt kõrvaldatud seade tuleb viia selleks ette nähtud kogumispunkti.
9 Kaitseklass II
10 Kinnitab elektritööriista vastavust Euroopa Ühenduse direktiividele.
11 Tagatud müratase L_{WA} 96 dB(A)
12 Töötava mootori korral võidakse suure kiirusega esemeid välja paisata. Hoidke kolmandad isikud ohupiirkonnast kaugel!

LT

1 Dėvėkite akių apsaugą!
2 Įspėjimas!
3 Perskaitykite naudojimo instrukciją!
4 Nenaudokite, jei šalia yra gyvūnų ar kitų žmonių!
5 SUŽALOJIMO PAVOJUS! Pjovimo geležtė!
6 Nenaudokite įrankio, esant drėgnoms oro sąlygoms!
7 Pažeidus maitinimo kabelį ar kištuką, nedelsiant ištraukite kištuką iš elektros lizdo!
8 Dėmesio: aplinkos apsauga! Šio įrenginio negalima išmesti kartu su bendromis/ buitinėmis atliekomis. Išmeskite tik nustatytame surinkimo punkte.
9 II apsaugos klasė
10 Patvirtina, kad elektrinis įrankis atitinka Europos Bendrijos direktyvas.
11 Garantuojamas garso galios lygis LWA 96 dB(A)
12 Saugokitės išsviedžiamų objektų. Užtikrinkite, kad šalia nestovėtų pašalinių asmenų. Užtikrinkite, kad kiti asmenys stovėtų atokiau.

INHALTSVERZEICHNIS

	Seite
Abbildungen	1 - 8
Abbildung und Erklärung der Piktogramme	9 - 12
1. Technische Daten	DE - 2
2. Allgemeiner Sicherheitshinweis	DE - 2
3. Sicherheitshinweise	DE - 3
1) Korrekter und sicherer Gebrauch	
2) Wartung	
3) Allgemeine Hinweise	
4) Anwendungshinweise	
4. Verwendungszweck	DE - 5
5. Vor Inbetriebnahme	DE - 5
Montage der Schutzabdeckung	
Montage des Zusatzgriffs	
Schnittkreisanzeiger/Pflanzenschutzbügel	
6. Neigungswinkel und Rohrlänge einstellen	DE - 6
7. Anschluss des Gerätes	DE - 6
8. Ein- und Ausschalten	DE - 6
9. Rasen trimmen	DE - 6
10. Schneidfaden verlängern	DE - 6
11. Fadenspule erneuern	DE - 6
12. Störungen	DE - 6
13. Aufbewahrung	DE - 7
14. Reparaturdienst	DE - 7
15. Entsorgung und Umweltschutz	DE - 7
16. Ersatzteile	DE- 7
17. Garantiebedingungen	
Konformitätserklärung	
Service	

Elektro Rasentrimmer

1. Technische Daten

Modell		IGT 350	
Nennspannung	V~	230	
Nennfrequenz	Hz	50	
Nennleistung	W	350	
Leerlaufdrehzahl n_0	min^{-1}	11.000	
Schnittbreite	cm	25	
Fadenstärke	mm	1,4	
Fadenvorrat	m	2 x 4	
Fadenverlängerung		Tip-Automatik	
Gewicht	kg	1,9	
Schalldruckpegel (2000/14/EG)	dB(A)	84	K=3,0 dB (A)
Gemessener Schallleistungspegel (2000/14/EG)	dB(A)	94	K=2,01 dB (A)
Garantierter Schallleistungspegel (2000/14/EG)	dB(A)	96	
Vibration (EN 50636-2-91:2014)	m/s²	4,3	K=2,2 m/s²

Funkentstört nach EN 55014, EN 61000.

Schutzklasse II/VDE 0700 ⧈

Technische Änderungen bleiben vorbehalten.

Die Geräte sind nach den Vorschriften gemäß EN 60335-1 und EN 60335-2-91, gebaut und entsprechen voll den Vorschriften des Produktsicherheitsgesetzes.

2. Allgemeiner Sicherheitshinweis

Angaben zur Geräuschemission gemäß Produktsicherheitsgesetz (ProdSG) bzw. EG-Maschinenrichtlinie: Der Schalldruckpegel am Arbeitsplatz kann 80 dB (A) überschreiten. In dem Fall sind Schallschutzmaßnahmen für den Bediener erforderlich (z.B. Tragen eines Gehörschutzes).

⚠ **Bitte beachten Sie: Dieses Gerät darf in Wohngebieten nach der deutschen Maschinenlärmschutzverordnung vom September 2002 an Sonn- und Feiertagen sowie an Werktagen von 20:00 Uhr bis 7:00 Uhr nicht in Betrieb genommen werden.**

Beachten Sie zusätzlich auch die landesrechtlichen Vorschriften zum Lärmschutz !

Achtung: Beim Gebrauch von Elektrowerkzeugen sind zum Schutz gegen elektrischen Schlag, Verletzungs- und Brandgefahr folgende grundsätzliche Sicherheitsmaßnahmen zu beachten. Lesen und beachten Sie alle diese Hinweise, bevor Sie dieses Elektrowerkzeug benutzen. Bewahren Sie die Sicherheitshinweise gut auf.

Die Geräte sind nach dem neuesten Stand der Technik und den anerkannten sicherheitstechnischen Regeln gebaut. Dennoch können bei ihrer Verwendung Gefahren für Leib und Leben des Benutzers oder Dritter bzw. Beeinträchtigungen der Maschine und anderer Sachwerte entstehen.

Geräte nur in technisch einwandfreiem Zustand sowie bestimmungsgemäß, sicherheits- und gefahrenbewußt unter Beachtung der Gebrauchsanweisung benutzen! Insbesondere Störungen, die die Sicherheit beeinträchtigen, umgehend beseitigen (lassen)!

Gebrauchsanweisung sorgfältig lesen. Gefahren- und Sicherheitshinweise unbedingt beachten. Nichtbeachten dieser Hinweise kann lebensgefährlich sein. Unfallverhütungsvorschriften unbedingt befolgen. Bitte machen Sie sich vor Gebrauch mit der Handhabung des Gerätes vertraut.

3. Sicherheitshinweise

⚠ **ACHTUNG!** Beim Gebrauch der Maschine sind die Sicherheitshinweise zu beachten. Bitte lesen Sie zu Ihrer Sicherheit und für die Sicherheit anderer diese Hinweise, bevor Sie die Maschine benutzen. Bitte bewahren Sie die Hinweise für späteren Gebrauch auf.

1) Korrekter und sicherer Gebrauch

a) tragen Sie einen Augenschutz oder eine Schutzbrille;
b) erlauben Sie nie, dass Kinder oder Personen, die mit den genannten Anweisungen nicht vertraut sind , die Maschine zu benutzen;
c) unterbrechen Sie den Gebrauch der Maschine, wenn Personen, vor allem Kinder oder Haustiere, in der Nähe sind;
d) benutzen Sie die Maschine nur bei Tageslicht oder guter künstlicher Beleuchtung;
e) vor Inbetriebnahme der Maschine und nach irgendwelchem Aufprall, prüfen Sie sie auf Anzeichen von Verschleiß oder Beschädigung, und lassen Sie notwendige Reparaturen durchführen;
f) benutzen Sie die Maschine nicht mit beschädigten oder fehlenden Schutzeinrichtungen;
g) halten Sie immer Hände und Füße von der Schneideinrichtung entfernt vor allem, wenn Sie den Motor einschalten;
h) seien Sie vorsichtig gegen Verletzungen an jede Einrichtung, die zum Abschneidender Fadenlänge dient. Nach dem Herausziehen eines neuen Fadens halten Sie die Maschine immer in ihre normale Arbeitsposition, bevor Sie eingeschaltet wird;
i) montieren Sie nie metallische Schneidelemente;
j) benutzen Sie nie Ersatz- und Zubehörteile, die vom Hersteller nicht vorgesehen oder empfohlen sind;
k) ziehen Sie den Netzstecker ab vor Prüfung, Reinigung oder Arbeiten an der Maschine und wenn sie nicht im Gebrauch ist;
l) achten Sie darauf, dass Luftöffnungen frei von Verschmutzungen sind;

2) Wartung

m) ziehen Sie nach dem Gebrauch den Netzstecker und überprüfen Sie die Maschine auf Beschädigung;
n) lagern Sie die Maschine nicht in Reichweite von Kindern;
o) elektrisch betriebene Trimmer sollten nur von autorisierten Personen instand gesetzt werden;
p) benutzen Sie nur Ersatz- und Zubehörteile, die vom Hersteller empfohlen sind.
q) Schneidkopf regelmäßig von Gras reinigen.
r) Schneidkopf regelmäßig in kurzen Abständen überprüfen. Bei wahrnehmbaren Veränderungen (Vibration, Geräusche) sofort Trimmer abschalten und sicher festhalten. Trimmer auf den Boden drücken, um Schneidkopf abzubremsen, dann Netzstecker ziehen. Schneidkopf überprüfen - auf Anrisse achten.
s) Schadhaften Schneidkopf sofort auswechseln lassen - auch bei scheinbar geringfügigen Haarrissen. Beschädigten Schneidkopf nicht reparieren.
t) Reinigen Sie nach jedem Gebrauch Ihren Trimmer sorgfältig. Säubern Sie die Luftöffnungen.
u) Kunststoffteile mit feuchtem Tuch reinigen. Scharfe Reinigungsmittel können den Kunststoff beschädigen.
v) Lassen Sie kein fließendes Wasser in das Gerät gelangen und spritzen Sie es nicht mit Wasser ab.
w) Bewahren Sie den Trimmer trocken und frostsicher auf.

3) Allgemeine Hinweise

1. Lesen Sie die Bedienungsanleitung sorgfältig durch.
2. Machen Sie sich mit den Steuer- oder Regeleinrichtungen und der ordnungsgemäßen Verwendung des Gerätes vertraut.
3. Überprüfen Sie die Netz- und Verlängerungsleitungen vor dem Gebrauch auf Anzeichen von Beschädigungen oder Alterung. Beschädigte Leitungen, Kupplungen, Netzstecker und Schneidköpfe nicht verwenden.
4. Wird die Leitung während des Gebrauchs beschädigt, trennen Sie sie sofort vom Netz. DIE LEITUNG NICHT BERÜHREN, BEVOR SIE VOM NETZ GETRENNT IST.
5. Nehmen Sie den Rasentrimmer (Rasenkantentrimmer) nicht in Betrieb, wenn die Leitungen beschädigt oder abgenutzt sind.
6. Warnung: Die Rotation der Schneidwerkzeuge dauert nach dem Abschalten des Motors noch an.
7. Halten Sie die Verlängerungsleitungen von dem Schneidwerkzeug fern.
8. Wir empfehlen, die Steckdose durch einen Fehler-stromschutzschalter mit einem Feh-

lerstrom von nicht mehr als 30 mA abzusichern oder bei Anschluss des Trimmers einen solchen zwischenzuschalten. Nähere Auskünfte gibt der Elektroinstallateur.

9. Vor jedem Arbeitsbeginn Trimmer auf einwandfreie Funktion und vorschriftsmäßigen, betriebssicheren Zustand prüfen. Besonders wichtig sind Anschluss- und Verlängerungsleitung, Netzstecker, Schalter und Schneidkopf.
10. Achtung: Die Netzanschlussleitung dieses Trimmers darf nur durch den Herstellerkundendienst oder eine Elektrofachkraft ausgewechselt werden.
11. Verwenden Sie nur Verlängerungsleitungen, die für den Außengebrauch zugelassen sind und die nicht leichter sind als Gummischlauchleitungen H07 RN-F nach DIN/VDE 0282 mit mindestens 1,5 mm^2. Stecker und Kupplungen von Verlängerungsleitungen müssen spritzwassergeschützt sein. Trimmer nur mit einwandfreier Schutzvorrichtung betreiben, auf festen Sitz des Schneidkopfes achten.
12. Netzstecker nicht durch Ziehen an der Leitung aus der Steckdose ziehen, sondern am Netzstecker anfassen.
13. Verlängerungsleitung so verlegen, dass sie nicht beschädigt wird und keine Stolperfallen schafft.
14. Verlängerungsleitung nicht an Kanten, spitzen oder scharfen Gegenständen scheuern lassen und nicht quetschen, z.B. in Türritzen oder Fensterspalten.
15. Zum kurzzeitigen Transport des Trimmers (z.B. zu einer anderen Arbeitsstelle) Schalter loslassen, Netzstecker ziehen.

4) Anwendungshinweise

1. Die Schutzabdeckung muss beim Einschalten des Trimmers dem Körper zugewandt sein.
2. Schutzbrille oder Augenschutz, geschlossene Schuhe mit griffiger Sohle, eng anliegende Arbeitskleidung, Handschuhe und Gehörschutz tragen.
3. Trimmer immer gut festhalten - immer auf festen und sicheren Stand achten.
4. In unübersichtlichem, dicht bewachsenem Gelände besonders vorsichtig arbeiten!
5. Trimmer nicht bei Regen im Freien stehen lassen.
6. Kein nasses Gras schneiden! Nicht bei Regen benutzen!
7. Vorsicht an Abhängen oder in unebenem Gelände, Rutschgefahr!
8. Auf Abhängen nur quer zur Neigung trimmen - Vorsicht beim Wenden!
9. Auf Baumstümpfe und Wurzeln achten, Stolpergefahr!
10. Vermeiden Sie den Gebrauch des Trimmers bei schlechten Wetterbedingungen, besonders wenn Gefahr eines Gewitters besteht.
11. Die hohe Drehzahl des Schneidwerkzeuges und der Stromanschluss bringen besondere Gefahren mit sich. Deshalb sind beim Arbeiten mit dem Trimmer besondere Sicherheitsmaßnahmen nötig.
12. Sicheren Umgang mit dem Trimmer vom Verkäufer oder einem Fachmann zeigen lassen.
13. Dieses Gerät darf nicht von Kindern benutzt. Kinder sollten beaufsichtigt werden, damit sie nicht mit dem Gerät spielen. Reinigung und Wartung darf nicht von Kindern durchgeführt werden.
14. Das Gerät darf nicht von Personen mit verminderten physischen, sensorischen oder geistigen Fähigkeiten oder Personen mit unzureichendem Wissen oder Erfahrung benutzt werden, außer sie werden von einer für sie verantwortlichen Person beaufsichtigt oder angeleitet.
15. Trimmer nur an Personen weitergeben (ausleihen), die mit seiner Handhabung grundsätzlich vertraut sind. Auf jeden Fall Gebrauchsanweisung mitgeben! Jugendliche unter 16 Jahren dürfen die Trimmer nicht bedienen.
16. Der Benutzer ist verantwortlich gegenüber Dritten im Arbeitsbereich des Trimmers.
17. Wer mit dem Trimmer arbeitet, muss gesund, ausgeruht und in guter Verfassung sein. Rechtzeitig Arbeitspausen einlegen! - Nicht unter Einfluss von Alkohol oder Drogen arbeiten.
18. Im Umkreis von 15 m dürfen sich weder weitere Personen / Kinder noch Tiere aufhalten, da Steine u.ä. vom rotierenden Schneidkopf weggeschleudert werden können.

Wichtige Hinweise, damit Sie Ihren Garantieanspruch nicht verlieren:

- Halten Sie die Lufteintrittsschlitze sauber, da sonst der Motor nicht gekühlt wird.
- Arbeiten Sie nicht mit längerem Faden als

die durch die Abschneidklinge vorgegebene Länge.

- Verwenden Sie nur Spezialschneidfaden mit max. 1,5 mm ø.
- Drücken Sie den Schneidkopf nicht auf die Erde, außer beim Verlängern des Fadens, dadurch bremsen Sie den eingeschalteten Motor.
- Schlagen Sie den Schneidkopf nicht auf harte Erde, da sonst die Motorwelle unwuchtig wird.

4. Verwendungszweck

Die Geräte sind ausschließlich zum Schneiden von Zierrasen, d.h. von Rasenkanten bestimmt. Eine andere oder darüber hinausgehende Benutzung, wie z.B. das Schneiden von Gestrüpp ist nicht bestimmungsgemäß. Für hieraus resultierende Schäden haftet der Hersteller / Lieferer nicht. Das Risiko trägt allein der Anwender. Zur bestimmungsgemäßen Anwendung gehört auch das Beachten der Gebrauchsanweisung und die Einhaltung der Inspektions- und Wartungsbedingungen.

Die Gebrauchsanweisung ständig am Einsatzort des Gerätes aufbewahren.

Restrisiken

Auch bei sachgemäßer Verwendung des Gerätes bleibt immer ein gewisses Restrisiko, das nicht ausgeschlossen werden kann. Aus der Art und Konstruktion des Gerätes können die folgenden potentiellen Gefährdungen abgeleitet werden:

- Kontakt mit dem ungeschütztem Teil der Fadenschneideinrichtung (Schnittverletzung)
- Kontakt mit Schneidfaden im laufenden Betrieb (Schneiden)
- Kontakt mit herausschleudernden Teilen des Schneidfadens, Schnittgutes und anderen Materialien (Schnittverletzung, stumpfe Verletzung)
- Verlust der Hörfähigkeit, wenn kein erforderlicher Ohrschutz verwendet während der Arbeit (Gehörverlust)
- Kontakt mit elektrischen Strom durch defektes oder angeschnittenes Zuleitungskabel (elektrischer Schlag)
- Gesundheitsschädliche Emissionen des Schnittgutes und Schneidpartikeln.

Werden die in Ihrer Gebrauchsanweisung enthaltenen Anweisungen nicht beachtet, können aufgrund unsachgemäßer Benutzung andere Restrisiken auftreten.

Das Produkt ist zur Verwendung durch Personen ab 14 Jahre vorgesehen.Sollte das Produkt durch Kinder ab 8 Jahren oder von Personen mit verringerten physischen, sensorischen oder mentalen Fähigkeiten oder Mangel an Erfahrung und Wissen benutzt werden, müssen sie beaufsichtigt oder bezüglich des sicheren Gebrauchs des Gerätes unterwiesen werden und die daraus resultierenden Gefahren verstehen. Kinder dürfen nicht mit dem Gerät spielen. Reinigung und Benutzer-Wartung dürfen nicht von Kindern ohne Beaufsichtigung durchgeführt werden.

Kinder sollten beaufsichtigt werden, damit Sie nicht mit dem Gerät spielen.

Einige Restrisiken bleiben jedoch bestehen, trotz der in der Bedienungsanleitung genannten spezifischen Sicherheitsmaßnahmen, Sicherheitsanweisungen und zusätzlichen Sicherheitsvorschriften, wie z. B. die unbeabsichtigte Inbetriebsetzung des Produktes. Werden die in Ihrer Gebrauchsanweisung enthaltenen Anweisungen nicht beachtet, können aufgrund unsachgemäßer Benutzung andere Restrisiken auftreten.

Warnung!

Die ausgedehnte Nutzung eines Werkzeugs setzt den Nutzer Erschütterungen aus, die zur Weißfingerkrankheit (Raynaud-Syndrom) oder zum Karpaltunnelsyndrom führen können.

Dieser Zustand verringert die Fähigkeit der Hand, Temperaturen zu empfinden und zu regulieren, verursacht Taubheit und Hitzeempfindungen und kann zu Nerven- und Kreislaufschäden und Gewebetod führen.

Nicht alle Faktoren, die zur Weißfingerkrankheit führen, sind bekannt, aber kaltes Wetter, Rauchen und Krankheiten, die Blutgefäße und den Blutkreislauf betreffen sowie große bzw. lang andauernde Belastung durch Erschütterungen werden als Faktoren in der Entstehung der Weißfingerkrankheit genannt. Beachten Sie Folgendes, um das Risiko der Weißfingerkrankheit und des Karpaltunnelsyndroms zu verringern:

- Tragen Sie Handschuhe und halten Sie Ihre Hände warm.
- Warten Sie das Gerät gut. Ein Werkzeug mit lockeren Komponenten oder beschädigten oder abgenutzten Dämpfern neigen zu größerer Vibration.
- Halten Sie den Griff stets fest, aber umklammern Sie die Handgriffe nicht ständig mit übermäßigem Druck. Machen Sie viele Pausen.

Alle oben genannte Vorkehrungen können das Risiko der Weißfingerkrankheit oder des Karpaltunnelsyndrom nicht ausschließen. Langzeit- und regelmäßigen Nutzern wird daher empfohlen, den Zustand Ihrer Hände und Finger genau zu beobachten. Suchen Sie unverzüglich einen Arzt auf, falls eines der obigen Symptome auftauchen sollte.

5. Vor Inbetriebnahme

Montage der Schutzabdeckung (Abb. 2, 3 und 4)

Setzen Sie die Schutzabdeckung (9) so in die Aufnahme des Trimmergehäuses (6) ein, dass die 2 Halterungen an der Schutzabdeckung in die entsprechenden Aufnahmen passen (Abb. 2). Befestigen Sie danach die Schutzabdeckung mit der beiliegenden Schraube am Trimmergehäuse (Abb. 3).

Achtung: Die Schutzabdeckung verbleibt danach immer an dem Trimmer. Gerät darf nie ohne Schutzabdeckung betrieben werden!

⚠ **Vorsicht:** Verletzungsgefahr durch Schneidklinge (Abb. 4).

Montage des Zusatzgriffs (Abb. 5, 6 und 7)

Den Zusatzgriff (2) auf die Griffhalterung stecken und die

Schraube eindrehen. Die Halterung auf die gewünschte Höhe schieben und den Griff in einer der 5 möglichen Positionen einstellen. Anschließend die Schraube festdrehen.

Schnittkreisanzeiger/Pflanzenschutzbügel (Abb. 1)

Der Bügel (7) an der Frontseite des Trimmers dient sowohl als Pflanzenschutzbüge als auch als Schnittkreisanzeiger: Der Schneidfaden bewegt sich nur innerhalb der Länge des heruntergeklappten Bügels. Der Trimmer kann wahlweise jedoch auch mit hochgeklapptem Bügel betrieben werden.

6. Hinweise zur Einstellung der Rohrlänge und Einrichtung als Kantenschneider

Rohrlänge einstellen (Abb. 8)

Die Schraubhülse (4) zum Lösen im Uhrzeigersinn drehen. Passende Rohrlänge einstellen und Schraubhülse (4) im Gegenuhrzeigersinn wieder festschrauben.

Einstellung zum Kantenschneiden (Abb. 9, 10 und 13)

Die Verriegelung (3) zum Lösen nach oben ziehen (Abb. 9) - der Griff kann jetzt um 180° gedreht werden (Abb. 10). Anschließend muss die Verriegelung wieder nach unten einrasten.
Mit Hilfe des Pflanzenschutzbügels (7) als Auflage, können Sie mit dieser Einstellung Kanten sauber schneiden (Abb. 13).

7. Anschluss des Gerätes (Abb. 11)

Die Maschinen können nur an Einphasen-Wechselstrom betrieben werden. Sie sind schutzisoliert nach Klasse II VDE 0700 und CEE 20. Achten Sie aber vor Inbetriebnahme darauf, dass die Netzspannung mit der auf dem Leistungsschild angegebenen Betriebsspannung übereinstimmt!

Mindestquerschnitt der Verlängerungsleitung:

1,5 mm^2

- Gerätestecker in Kupplung der Verlängerungsleitung stecken.
- Eine Schlaufe der Verlängerungsleitung zur Zugentlastung durch die Öffnung im Griff stecken und über die Kabelhalterung (10) legen.
- Nach der Arbeit Schlaufe von der Kabelhalterung schieben und aus dem Griff ziehen. Netzstecker ziehen.

8. Ein-, Ausschalten (Abb. 11)

Zur Inbetriebnahme Ihres Rasentrimmers:

- Sicheren Stand einnehmen.
- Gerät in beide Hände nehmen.
- Aufrecht stehen, Gerät entspannt halten.
- Schneidkopf nicht auf dem Boden aufsetzen, außer bei der Fadenverlängerung!
- Schalter (1) drücken.
- Zum Ausschalten Schalter (1) wieder loslassen.

9. Rasen trimmen (Abb. 12)

- Auf kleinen Rasenflächen Trimmer gleichmäßig hin und her schwingen - zum Mähen großer Flächen ist der Trimmer nicht geeignet.
- Möglichst mit linker Hälfte schneiden, gemähtes Gras, Staub und aufgewirbelte Steine o.ä. werden dann nach vorne geschleudert, weg vom Bediener.
- Ideale Arbeitsbedingungen erreichen Sie, wenn Sie das Gerät mit einer Schrägneigung von ca. 30 Grad nach links halten.

10. Schneidfaden verlängern (Abb. 14 und 15)

Kontrollieren Sie die Nylonschnur regelmäßig auf Beschädigung und ob die Schnur noch die durch die Abschneidklinge vorgegebene Länge aufweist.

Bei nachlassender Schnittleistung: Gerät einschalten und über eine Rasenfläche halten. Schneidkopf auf den Boden tippen. Der Faden wird durch Auftippen nachgestellt, wenn Fadenende(n) mindestens 2,5 cm lang ist. Wenn Fadenende(n) kürzer: Gerät ausschalten, Netzstecker ziehen. Spule bis zum Anschlag drücken und Fadenende(n) kräftig ziehen. Wenn kein(e) Fadenende(n) sichtbar - siehe Punkt (Fadenspule erneuern).

Sollte der Schneidfaden länger sein wird sie bei Anlauf automatisch auf die richtige Länge abgeschnitten.

Achtung: Schneidklinge vor Grasresten befreien, damit Schneideffekt nicht beeinträchtigt wird.

Vorsicht: Verletzungsgefahr durch Schneidklinge.

11. Fadenspule erneuern (Abb. 16 und 17)

Zuerst Gerät ausschalten und Netzstecker ziehen. Warten Sie bis der Nylonfaden zum Stillstand gekommen ist. Dann beide Verriegelungen 1 seitlich am Schneidkopf drücken und Schneidkopfdeckel 2 nach oben abnehmen (Abb.16). Leere Fadenspule entnehmen und die neue Spule 3 so einsetzen, dass je ein Fadenende seitlich am Schneidkopf aus der Auslassöse hervorsteht (Abb.17). Achten Sie darauf, dass die Feder 4 ordnungsgemäß unter der Fadenspule sitzt. Anschließend Deckel wieder aufdrücken. Beide Verriegelungen müssen korrekt einrasten.

12. Störungen

- **Gerät läuft nicht:** Prüfen, ob Strom vorhanden ist (z.B. durch Versuch an einer anderen Steckdose oder mittels Spannungsprüfer). Falls das Gerät an einer Steckdose mit Strom nicht läuft, es unzerlegt an unseren Zentralservice oder eine autorisierte Fachwerkstatt einsenden.
- **Schneidfaden verschwindet in der Fadenspule:** Fadenspule (nach Anweisung unter Punkt 11) ausbauen, Fadenende durch Öse führen und Spule wieder einsetzen. Falls der Nylonfaden aufgebraucht ist, bitte neue Spule einsetzen.

Andere Störungen am Gerät nicht selbst beheben, sondern nur vom autorisierten Fachmann reparieren lassen.

13. Aufbewahrung

- Gerät gründlich säubern, besonders die Kühlluftschlitze.
- Verwenden Sie zum säubern kein Wasser.
- Gerät an einem trockenen und sicheren Ort aufbewahren. Vor unbefugter Benutzung (z.B. durch Kinder) schützen.

14. Reparaturdienst

Reparaturen an Elektrowerkzeugen dürfen nur durch eine Elektro-Fachkraft ausgeführt werden. Bitte beschreiben Sie bei der Einsendung zur Reparatur den von Ihnen festgestellten Fehler.

15. Entsorgung und Umweltschutz

Sollte dieses Gerät eines Tages so intensiv genutzt worden sein, dass Sie ersetzt werden muss oder Sie keine Verwendung mehr dafür haben, denken Sie bitte an den Umweltschutz. Elektrogeräte, Zubehör und Verpackung gehören nicht in den normalen Hausmüll, sondern sollen einer umweltgerechten Wiederverwendung gemäß örtlichen Vorschriften zugeführt werden.

Nur für EU-Länder

Werfen Sie Elektrowerkzeuge nicht in den Hausmüll!

Gemäß europäischer Richtlinie 2012/19/EG über Elektro- und Elektronik- Altgeräte und Umsetzung in nationales Recht müssen verbrauchte Elektrowerkzeuge getrennt gesammelt werden und einer umweltgerechten Wiederverwertung zugeführt werden.

Recycling-Alternative zur Rücksendeaufforderung:
Der Eigentümer des Elektrogerätes ist alternativ anstelle Rücksendung zur Mitwirkung bei der sachgerechten Verwertung im Falle der Eigentumsaufgabe verpflichtet. Das Altgerät kann hierfür auch einer Rücknahmestelle überlassen werden, die eine Beseitigung im Sinne der nationalen Kreislaufwirtschafts und Abfallgesetze durchführt. Nicht betroffen sind den Altgeräten beigefügte Zubehörteile und Hilfsmittel ohne Elektrobestandteile.

16. Ersatzteile

Falls Sie Zubehör oder Ersatzteile benötigen, wenden Sie sich bitte an unseren Service.

Verwenden Sie für die Arbeit mit diesem Gerät keinerlei Zusatzteile außer denjenigen, die von unserem Unternehmen empfohlen werden. Andernfalls können der Bediener oder in der Nähe befindliche Unbeteiligte ernsthafte Verletzungen erleiden, oder das Gerät kann beschädigt werden.

Bei der Ersatzteilbestellung sollten folgende Angaben gemacht werden:

- Typ des Gerätes
- Artikelnummer des Gerätes

CONTENTS **Page**

	Pictures	1 - 8
	Pictogram illustration and explanation	9 - 12
1.	**Technical Details**	GB - 2
2.	**General safety instructions**	GB - 2
3.	**Safety instructions**	GB - 3
	1) Instructions regarding to safe handling	
	2) Maintenance	
	3) General Instructions	
	4) Operational Precautions	
4.	**Application**	GB - 5
5.	**Before use**	GB - 5
	Assembly of the protection cover	
	Installing the additional handle	
	Cutting width indicator/plant protector guard	
6.	**Adjusting the inclination angle and shaft length**	GB - 6
7.	**Connecting the trimmer**	GB - 6
8.	**Switching on / off**	GB - 6
9.	**Trimming grass and weeds**	GB - 6
10.	**Adjusting nylon line**	GB - 6
11.	**Replacement of spool**	GB - 6
12.	**Trouble shooting**	GB - 6
13.	**Storing**	GB - 6
14.	**Repair saervice**	GB - 6
15.	**Waste disposal and environmental protection**	GB - 7
16.	**Spare parts**	GB - 7
17.	**Warranty**	
	EC Declaration of Conformity	
	Service	

Grass Trimmer

1. Technical Details

Model		**IGT 350**	
Rated Voltage	V~	230	
Nominal Frequency	Hz	50	
Nominal Consumption	W	350	
Idle speed n_0	rpm	11.000	
Cutting Width	cm	25	
Line Diameter	mm	1,4	
Line Length	m	2 x 4	
Line Feed		Tap'n go	
Weight	kg	1,9	
Sound Pressure Level (2000/14/EC)	dB (A)	84	K=3,0 dB (A)
Noise: measured L_{WA} (2000/14/EG)	dB (A)	94	K=2,01 dB (A)
Noise: guaranteed L_{WA} (2000/14/EG)	dB (A)	96	
Vibration (EN 50636-2-91:2014)	m/s²	4,3	K=2,2 m/s²

Interference suppressed in accordance with EN 55014 and EN 61000.

The machine comply with the safety class II/VDE 0700 ⧈

We reserve the right to make changes to the technical specifications.

The devices are manufactured in accordance with the provisions of EN 60335-1 and EN 60335-2-91 and fully comply with the provisions of the Product Safety Act.

2. General safety instructions

Noise emission information in accordance with the German Product Safety Act (ProdSG) and the EC Machine Directive: the noise pressure level at the place of work can exceed 80 dB(A). In such cases the operator will require noise protection (e.g. wearing of ear protectors).

⚠ **Attention:** Noise protection! Please observe the local regulations when operating your device.

Attention: Using electric power tools, you must observe following fundamental safety instructions to protect yourself against electric shock, against danger of injuries and danger of fire. Read all these instructions before using the grass trimmer and observe them. Keep these safety instructions at a safe place.

The machine has been constructed according to the latest technology and in accordance with the recognised technical safety regulations. Nevertheless, use of the machine can involve risks to the user or third persons, and can cause damage to the machine or other objects.

Use the machine in a safety conscious manner for suitable applications and in technically perfect condition only and according to the operating instructions! Immediately rectify or have any faults rectified which could adversely affect safety!

Read the instruction manual carefully. It is important that you fully understand and observe the safety precautions and warnings before starting and using your trimmer for the first time. Careless or improper use of any trimmer may cause serious or fatal injury. Observe all applicable safety regulations, standards and ordinances. Please familiarise yourself with the machine before the first use.

3. Safety instructions

Attention: Using electric power tools, you must observe following fundamental safety instructions to protect yourself.

Read all these instructions before using the grass trimmer and observe them. Keep these safety instructions at a safe place.

1) Instructions regarding to safe handling

a) Wear goggles or properly fitted safety glasses, sturdy closed shoes with non-slip soles, gloves, snug-fitting work clothes and ear protectors (ear plugs or ear mufflers).
b) Minors should never be allowed to use an electric trimmer. Never lend or rent your electric trimmer without these operating instructions.
c) Do not use the trimmer if other persons, above all children, or animals are near the working area.
d) Work calmly and stay alert. Operate the trimmer under good visibility and daylight conditions only.
e) Before using the machine, the line and extension cords have to be checked for signs of damage or ageing. Do not use the trimmer when the cords are damaged or worn.
f) Do not use damaged power supply cords, extension cords, couplings, plugs or cutting heads.
g) Careless use can cause injuries to hand and feet by the rotating cutting elements. Do not switch on the unit when hands or feet are near the cutting elements.
h) Warning! Danger of injury by the line cutting device. After replacing a spool or lengthening the cutting line, be sure to bring the unit onto normal working position before turning it on again.
i) Never use metal cutting devices.
j) Only use original spare parts.
k) Always switch off the trimmer and disconnect the plug from the power supply before carrying out any maintenance or repair work on the unit.The device must always be switched off and the plug removed from the socket before all adjustments or cleaning, or before the connection is checked for creases or damage.
l) Inspect cooling air slots on the motor housing at regular intervals for clog-ups and clean as necessary.

2) Maintenance

a) Always switch off your trimmer and disconnect it from the power supply before taking a break and after finishing work. Do not forget maintenance. (Plug disconnected!) Only carry out maintenance and repairs described in these operating instructions.
b) Children should be under supervision to ensure that they do not play with the device.
c) Any other work should be performed by your dealer.
d) Never use metal cutting devices.
e) Clean the cutting head at regular intervals.
f) Check the condition of the cutting head at frequent intervals. If the behaviour of the cutting head changes (vibration, noise), check immediately as follows: Switch off the trimmer, hold it firmly and bring the cutting head to a standstill by pressing it against the ground. Then disconnect plug from power supply. Check condition of cutting head - look for cracks.
g) Have a damaged cutting head replaced imme-diately - even if it only has superficial cracks. Never attempt to repair a damaged cutting head.
h) Inspect cooling air slots on the motor housing at regular intervals for clog-ups and clean as necessary.
i) Clean plastic parts with a damp cloth. Do not use aggressive cleaning chemicals.
j) Never hose down the electric trimmer!
k) Store trimmer indoors in a dry, high or locked place and always keep out of reach of children.

3) General Instructions

1. Read the instructions manual
2. Have your dealer or a specialist show you how to operate your trimmer.
3. Before using the machine, the line and extension cords have to be checked for signs of damage or ageing. Do not use the trimmer when the cords are damaged or worn.
4. If the cord is damaged during utilisation, it must be disconnected immediately from the mains. DO NOT TOUCH THE CORD BEFORE IT IS DISCONNECTED FROM

THE MAINS.

5. Do not use damaged power supply cords, extension cords, couplings, plugs or cutting heads.
6. Attention! Danger. The cutting head continues to rotate after switch-off (flywheel effect). Keep your fingers and feet well clear to avoid injury.
7. Hold the extension cord so that it is always away from the rotating nylon line.
8. For a safe operation, it is recommended to supply the machine over a fault current safety breaker (RCD) with a fault current not over 30 mA. Contact an electrician for further information.
9. Before starting work check that your electric trimmer is in good condition and that it is operating properly. Pay special attention to the power supply cord, extension cord, power outlet, switch and cutting head.
10. Attention: The mains connection line of this device must be replaced by the manufacturer's technical service personnel or a qualified electrician only!
11. Only use extension cords that are approved for outdoor use and that are not lighter than rubber tube cords type H07 RN-F according to DIN/VDE 0282 with a diameter of at least 1.5 mm^2. Couplings and plugs must be splashwater-proof. Never operate your trimmer without a properly mounted and secured safety cover. Check tightness of cutting head.
12. Never tug the extension cord to disconnect the plug. Always grip the plug.
13. Arrange the extension cord so that it cannot be damaged and does not cause a hindrance.
14. Be careful not to chafe the extension cord on cor-ners, pointed or sharp objects. Do not squeeze extension cord, e.g. through narrow gaps in doors or windows.
15. Transporting the electric trimmer, e.g. carrying it to another site: Switch of the unit, disconnect the plug.

4) Operational Precautions

1. Make sure the open side of the protection guard is pointing away from yourself before you switch on the trimmer.
2. Wear goggles or properly fitted safety glasses, sturdy closed shoes with non-slip soles, gloves, snug-fitting work clothes and ear protectors (ear plugs or ear mufflers).
3. Always hold your trimmer firmly - make sure you always maintain a good balance and secure footing.
4. Use particular caution while working in dense growth areas where your view of the ground is obscured.
5. Never leave your trimmer outdoors in rain.
6. Do not cut wet grass or other growth. Never use in rain.
7. Take special care in slippery conditions - on slopes and uneven ground.
8. Work in a line across the slope and take special care when turning around.
9. Watch for hidden obstacles such as tree stumps and roots to avoid stumbling.
10. Avoid to use the trimmer in poor weather conditions, especially if there is a risk of a thunderstorm.
11. Your electric trimmer is a high-speed, fast-cutting power tool. The electrical connection and cutting tool are potential sources of danger. Therefore, special safety precautions must be observed to reduce the risk of personal injury.
12. Have your dealer or a specialist show you how to operate your trimmer.
13. Children should be supervised to ensure that they do not play with the appliance.
14. This appliance is not intended for use by persons (including children) with reduced physical, sensory or mental capabilities, or lack of experience and knowledge, unless they have been given supervision or instruction concerning use of the appliance by a person responsible for their safety.
15. Be sure that anyone using your trimmer understands the information contained in these operating instructions. Children and youths under the age of 16 may not use the device.
16. The user is responsible for safety for all persons in the working area of the device.
17. You must be fit to operate an electric trimmer - rested, healthy and in good physical condition. If you get tired while operating your trimmer, take a break. Never work with an electric trimmer while under the influence of alcohol or drugs.
18. The high-speed cutting head may catch and fling stones and other foreign objects a great distance. To reduce the risk of injury, ensure that bystanders / children and animals are at least 15 m (50 ft) away from your own position.

Important notice - so your guarantee does not expire:

- Always keep the air-intake clean.
- Never use a longer line than the blade- retainer allows to use.
- Only use original monofilaments with 1,5 mm ø and original spools.
- Never press the cutting head on the ground, when doing this you brake the turned-on motor.
- Never hit the cutting head on a hard underground, otherwise you will unbalance and damage the motor shaft.

4. Application

The machine is exclusively intended for cutting decorative lawn, i.e. lawn edges. Any other use or use going beyond that, such as the cutting of brushwood and hedges or large areas of lawn, is considered improper use. The manufacturer / supplier is not liable for damages resulting from such use. The risk is borne by the user alone. A proper utilisation also includes the observance of the operating manual and the compliance with the conditions of control and maintenance.

Keep the operating manual always at hand near the place the machine is used!

Residual risks

Even if the device is used properly, a residual risk that cannot be eliminated persists. Due to the type and design of the device, the following potential dangers may result:

- Contact with the unprotected part of the thread cutting equipment (cutting injury)
- Contact with cutting thread while in operation (cutting)
- Contact with ejecting parts of the cutting thread, cut material, and other materials (cutting injury, blunt injury)
- Loss of hearing if required ear protection is not used while working (hearing loss)
- Contact with electric current due to a defective or cut supply cable (electric shock)
- Harmful emissions of cut material and cut particles.

If you do not observe the instructions contained in the instruction manual, other residual risks may result due to improper use.

The product is intended for persons who are 14 years old and up. If the product is used by children who are 8 years old and up or by persons with limited physical, sensory, or mental capabilities or a lack of experience and knowledge, then they must be supervised or informed regarding how to use the device safely and to understand the resulting dangers that are involved. Children are not permitted to play with the device. Cleaning and maintenance may not be completed by children without supervision.

Children should be supervised so that they do not play with the device.

However, some residual risks remain despite the specific safety measures, safety instructions, and additional safety regulations indicated in the operating manual, e.g. commissioning the product unintentionally. If you do not observe the instructions contained in the instruction manual, other residual risks may result due to improper use.

Warning!

Prolonged use of a tool will subject the user to vibration and shocks that could lead to Raynaud's syndrome or Carpal tunnel syndrome.

This condition reduces the ability of the hand to sense and regulate temperature, causes numbness and a sensation of heat, and can cause damage to the nervous and circulatory systems and to necrosis.

Not all factors that lead to Raynaud's syndrome are known, but cold water, smoking, and illnesses that impact the blood vessels and the circulatory system and severe or long-lasting exposure to vibrations are known to be factors that contribute to the development of Raynaud's syndrome. Observe the following instructions to reduce the risk of Raynaud's syndrome and Carpal tunnel syndrome:

- Wear gloves and keep your hands warm.
- Make sure the device is well maintained. A tool with loose components or with damaged or worn dampers is prone to increased vibration.
- Always hold the handle firmly, but do not grip it continuously with excessive pressure. Take breaks often.

All of the precautions indicated above cannot exclude the risk of Raynaud's syndrome or Carpal tunnel syndrome. Therefore, it is advisable in case of long-term or regular use to monitor the condition of your hands and fingers closely. Seek medical attention immediately if any of the above symptoms appear.

5. Before operation

Assembly of the protection cover (Fig. 2, 3 + 4)

Place the protective cover (9) into the receptacle on the housing (6) so that the 2 brackets on the protective cover fit into the appropriate receptacles (fig. 2). Then attach the protective cover to the housing using the screw provided (fig. 3).

Attention: After assembly, the protection cover will permanently remain mounted to the trimmer. The device must never be operated without protection cover!

⚠ **Attention:** Danger of injury through the cutting blade! (fig. 4).

Installing the additional handle (fig. 5, 6 and 7)

Insert the additional handle (2) into the handle bracket and tighten the screw. Move the bracket to the desired height and set the handle into one of the 5 possible positions. Then tighten the screw.

Cutting width indicator/plant protector guard (fig. 1)

The bar (7) on the front of the strimmer serves as both a plant protector guard and a cutting width indicator: The cutting line only moves within the dimensions of the unfolded bar. However, the strimmer can also be operated with the bar folded up if required.

6. Adjusting the inclination angle and shaft length

Adjusting the tube length (fig. 8)

Turn the plastic cover (4) clockwise to loosen it. Adjust the tube to a suitable length and re-tighten the screw sleeve (4) by turning anticlockwise.

Adjusting for edge trimming (fig. 9, 10 and 13)

Pull the locking mechanism (3) upwards to release (fig. 9) - the handle can now be turned by 180° (fig. 10). Then push the locking mechanism downwards to latch it into place again.
You can use the plant protector guard (7) as a support to cut edges cleanly using this setting (fig. 13).

7. Connecting the trimmer (fig. 11)

The machine can only be used on single-phase AC current. It is double-insulated in accordance with Class II VDE 0700 and EEC 20. Before using the trimmer, ensure that the mains voltage is the same as the operating voltage shown on the rating plate.

Wires of extension cord must have the following minimum cross sectional area:

1,5 mm^2

- Connect trimmer's plug to extension cord coupling.
- Make a loop in the extension cord, push it through the opening in the handle and hook over the lug (strain relief).
- After finishing work, unhook loop from lug and pull it out of the handle.

8. Switching on / off (fig. 11)

To operate your grass trimmer:

- Make sure you have a secure footing.
- Hold the trimmer firmly (with both hands).
- Stand upright - hold trimmer in relaxed position.
- Do not rest the cutting head on the ground.
- Squeeze the switch (1).
- The trimmer is switched off when you release the switch (1).

9. Trimming grass and weeds (fig. 12)

- Sweep trimmer back and forth uniformly to cut small patches of grass or weeds. The trimmer is not constructed and suitable for cutting large areas.
- Wherever possible, cut with left-hand side so that cuttings, dust and stones are thrown forwards, away from the user.
- Ideal working conditions are achieved if the trimmer is tilted to the left at an angle approx. of 30°.

10. Adjusting nylon line (fig. 14 and 15)

Check the nylon line regularly if it is damaged or if it still has the correct length.
When cutting performance deteriorates: Hold the running trimmer above a patch of grass. Tap the cutting head on the ground. Note the fresh line will be advanced only if lines are still at least 2.5 cm (1 inch) long. If the lines are shorter: Switch off the trimmer, disconnect plug from power supply. Press in the spool and pull end of lines firmly outwards). If end of lines are not visible - see (replacement of spool).

Your trimmer has a thread cutting blade that continuously cuts the thread down to the appropriate length.

Note: Clean the thread cutting blade from grass remainders in order to guarantee an unaffected cutting performance.

Attention: Danger of injury through the cutting blade!

11. Replacement of spool (fig. 16 and 17)

First, switch off and unplug the device. Wait until the nylon thread has come to a halt. Then push the two locking devices 1 at the sides of the cutting head, and remove the cutting head cover 2 (fig. 16). Remove the used thread coil and put in the new coil 3 such, that one end of the thread 5 comes out of each outlet at the sides of the cutting head (fig. 17). Please take care that the spring 4 is properly seated under the thread coil. Finally, close the cover by pushing it in its seat. Both locks must properly engage.

12. Trouble shooting

- **Trimmer does not work:** Check power supply (e.g. by testing on another socket or by means of a voltage tester). Should it still not work, although the socket is o.k., send it undismantled to an authorised service station for repair.
- **Cutting line disappears into spool:** Remove spool, pull end of line through the metal outlet and reinsert spool. In case nylon line is used up insert a new spool with line.

Do not make any other repairs on your own; have your trimmer checked and repaired by an authorised dealer.

13. Storing

- Clean the unit thoroughly, especially the cooling air slots on the motor housing.
- Do not use water to clean the device.
- Store trimmer indoors in a dry, high or locked place and keep out of reach of children.

14. Repair service

Repairs to electric power tools should only be carried out by specialist electrical personnel.

16. Waste disposal and environmental protection

Dispose of the machine properly after it is worn out. Disconnect the mains cable in order to prevent misuse. Do not dispose of the machine with the household waste. In the interest of environmental protection, take it to a collection point for electric machines. Your responsible local authority can provide you with addresses and operating times. Also take the packaging materials and worn out accessories to the appropriate collection points.

Only for EU countries

Do not discard electric tools in the household waste!

In accordance with European Directive 2012/19/EC on waste electrical and electronic equipment and its implementation in national law, waste electric tools must be collected separately for environmentally-compatible re-use.

Recycling alternative to the return invitation:
Instead of returning the electric equipment, the owner is alternatively obligated to take part in the proper recycling in the case of relinquishment of ownership. The waste equipment can also be taken to a collection facility which disposes of it in the sense of the national recycling management and waste acts. This does not pertain to the accessory parts and auxiliary equipment without electrical components accompanying the waste equipment.

17. Spare parts

Please contact our service department if you need accessories or spare parts.

When working with this machine, do not use spare parts other than those recommended by us. Using spare parts not recommend by us can result in serious injuries to persons or damage to the machine.

The following information should be provided when ordering spare parts:

- Type of machine
- Item number of the machine

CONTENU **Page**

	Images	1 - 8
	Représentation et explication des pictogrammes	9 - 12
1.	**Données techniques**	FR - 2
2.	**Conseil général de sécurité**	FR - 2
3.	**Avis de sécurité** 1) Conseils pour le maniement sûr 2) Maintenance 3) Conseils généraux de sécurité 4) Conseils pour l’utilisation	FR - 3
4.	**Objet d’emploi**	FR - 5
5.	**Avant utilisation** Montage de l’écran de protection Montage de poignée supplémentaire Indicateur du rayon de coupe / arceau de protection des plantes	FR - 6
6.	**Réglage de la poignée supplémentaire, de l’angle d’inclinaison et de la longueur du manche**	FR - 6
7.	**Branchement**	FR - 6
8.	**Mise en circuit/hors circuit**	FR - 6
9.	**Coupe de gazon**	FR - 6
10.	**Rallonger le fil de coupe**	FR - 7
11.	**Remplacement de la bobine**	FR - 7
12.	**Incidents**	FR - 7
13.	**Stockage**	FR - 7
14.	**Service de réparation**	FR - 7
15.	**Recyclage et protection de l’environnement**	FR - 7
16.	**Pièce de rechange**	FR - 7
17.	**Conditions de garantie**	
	Déclaration de Conformité pour la CE	
	Service	

Coupe-bordures électrique

1. Caractéristiques Techniques

Modèle		**IGT 350**	
Tension nominale	V~	230	
Fréquence nominale	Hz	50	
Consommation nominale	W	350	
Vitesse de ralenti n_0	min^{-1}	11.000	
Largeur de coupe	cm	25	
Epaisseur de fil	mm	1,4	
Réserve de fil	m	2 x 4	
Système avance fil		semi-automatique	
Poids	kg	1,9	
Niveau de puissance acoustique (2000/14/EG)	dB(A)	84	K=3,0 dB (A)
Niveau de puissance acoustique mesuré (2000/14/EG)	dB(A)	94	K=2,01 dB (A)
Niveau de puissance acoustique garanti (2000/14/EG)	dB(A)	96	
Vibration (selon EN 50636-2-91:2014)	m/s²	4,3	K=2,2 m/s²

Déparasité selon EN 55014 et EN 61000

Catégorie de protection: II/ VDE 0700 ⧈

Nous nous réservons le droit de procéder à des modifications techniques dans le cadre du perfectionnement permanent de nos produits.

Les appareils sont construits selon les prescriptions conformément à EN 60335-1 et EN 60335-2-91 et sont entièrement conformes aux prescriptions de la loi sur la sécurité de la production.

2. Conseil général de sécurité

Les indications relatives aux émissions sonores de bruit sont conformes à la loi sur la sécurité de produit (ProdSG), voire à la Directive Machines de l’Union Européenne: le niveau de pression acoustique au lieu de travail peut dépasser 80 dB (A). Dans ce cas il convient de prévoir des mesures de protection acoustique pour l’opérateur(par ex. port de protègeoreilles).

⚠ **Attention:** protection contre le bruit ! Avant la mise en marche, informez-vous des prescriptions locales.

Attention:En utilisant des outils électriques il faut observer les règles fondamentales de sécurité suivants pour vous protéger contre l’électrocution, d’éventuelles blessures et tous risques d’incendie. Veuillez lire et observer tous ces instructions avant d’utiliser cet outil électrique. Conservez les règles de sécurité à une place sûre.

Les machines sont construites suivant de technique et selon les règles de sécurité en vigueur. Cepen-dant, leur emploi peut représenter un danger pour l’utilisateur ou des tiers et entraîner un préjudice pour la machine ou d’autres valeurs matérielles.

Employer uniquement la machine en état technique impeccable, conformément à son objet en ayant conscience de la sécurité et des dangers et en respectant l’instruction d’emploi! Eliminer (ou faire éliminer) notamment toute panne pouvant nuire à la sécurité.

Il est indispensable de lire et d’étudier la notice d’emploi avant la première mise en service. Respecter impérativement les prescriptions et les avertissements de sécurité. La non-observation des règles de sécurité énumérées ci-après peut entraîner des conséquences graves, voire même fatales. Respecter impérativement les directives de sécurité établies pour prévenir les accidents. Avant la première utilisation familiarisez-vous avec la machine.

3. Avis de sécurité

⚠ **Attention!** Respecter impérativement les prescriptions et les avertissements de sécurité.

Avant la première utilisation familiarisez-vous avec la machine. Conserver en permanence les instructions d’utilisation sur le lieu d’emploi de la machine.

1) Conseils pour le maniement sûr

a) Porter des lunettes de protection ou une autre protection pour les yeux, des chaussures compactes avec semelle antidérapante, des vêtements près du corps et des protège-oreilles insonorisants.
b) Les mineurs ne sont pas autorisés à manier le coupe-bordures. Ne confier (prêter) le coupe-bordures qu’à des personnes qui se sont déjà familiarisées avec son utilisation.
c) Ne pas utiliser le coupe-bordures si des personnes, notamment des enfants ou des animaux domestiques se trouvent à proximité.
d) Travailler calmement, de manière bien réfléchie et seulement dans de bonnes conditions de visi-bilité et d’éclairage; veiller à ne mettre personne en danger! Travailler avec prudence !
e) Avant l’emploi, vérifiez si le câble de branchement et la rallonge présentent des dommages ou des signes de vieillissement. Ne pas employer le coupe-bordures si les câbles sont endommagés ou usés.
f) Ne pas utiliser des cordons d’alimentation, des rallonges électriques, des prises, des fiches électriques et des têtes de coupe endommagés.
g) Toute négligence d’emploi peut provoquer des blessures aux pieds et aux mains en raison des éléments rotatifs de coupe. Mettez uniquement le moteur en marche lorsque les mains et les pieds sont éloignés de l’outil de coupe.
h) Attention ! La lame destinée à couper le fil pro-voque une risque de blessures ! Après échange de la bobine, mettez l’appareil à la position normale de travail avant de la mise in marche.
i) Jamais utiliser des dispositifs de coupe métalliques où adaptables.
j) Employer exclusivement les pièces détachées d’origine.
k) Retirez le connecteur de la prise avant d’effectuer tous travaux sur la machine(nettoyage, transport ..). Toujours éteindre l‘appareil et retirer la fiche avant le réglage ou le nettoyage ou avant de contrôler si le câble est noué ou endommagé.
l) Nettoyer les orifices de refroidissement du carter moteur, si nécessaire.

2) Maintenance

a) Avant l’interruption ou la fin du travail: Déconnecter la fiche électrique! Maintenance du coupe-bordures (la fiche électrique étant déconnectée!): N’effectuer que les interventions de maintenance décrites dans la notice d’emploi.
b) Les enfants doivent être surveillés, afin de s’assurer qu’ils ne jouent pas avec l’appareil.
c) Pour toute intervention sortant de ce cadre, s’adresser à un service aprèsvente.
d) Employer exclusivement les pièces détachées d’origine.
e) Dégager l’herbe de la tête de coupe à des inter-valles réguliers.
f) Vérifier l’état de la tête de coupe à intervalles réguliers et immédiatement si son comportement change (vibrations, bruits) : Couper le moteur, maintenir très fermement le coupe-bordures. Freiner la tête de coupe jusqu’à ce qu’elle soit à l’arrêt en appuyant le coupe-bordures contre le sol, puis débrancher la fiche électrique. Vérifier la tête de coupe, faire attention aux fissures superficielles.
g) Remplacer immédiatement la tête de coupe endommagée, même en cas de fissures superficielles minimes. Ne pas réparer une tète de coupe endommagée.
h) Nettoyer les orifices de refroidissement du carter moteur, si nécessaire.
i) Nettoyer les pièces en matière plastique au moyen d’un torchon humide. Les détergents puissants peuvent attaquer la matière plastique.
j) Ne pas pulvériser d’eau sur le coupebordures !
k) Ranger le coupe-bordures en toute sécurité dans un emplacement sec.

3) Conseils généraux de sécurité

1. Lire le manuel d’utilisation avant de se servir de la machine
2. Se faire montrer le maniement sûr du coupe-bordures par le vendeur ou par une personne compétente.
3. Avant l’emploi, vérifiez si le câble de bran-

chement et la rallonge présentent des dommages ou des signes de vieillissement. Ne pas employer le coupe-bordures si les câbles sont endommagés ou usés.

4. Si le câble d’alimentation est endommagé, il doit être remplacé par le fabricant, son service après vente ou des personnes de qualification similaire afin d’éviter un danger. NE PAS TOUCHER AU CABLE AVANT DE L’AVOIR RETIRE de la prise.
5. Ne pas utiliser des cordons d’alimentation, des rallonges électriques, des prises, des fiches électriques et des têtes de coupe endommagés.
6. Attention ! Danger ! L’outil de coupe continue à tourner pendant un certain temps, après l’arrêt du moteur. Risque de blessures aux doigts et aux pieds!
7. Tenir la rallonge électrique de telle sorte que le cordon de coupe rotatif ne puisse pas la toucher.
8. La prise électrique doit être pourvue d’un disjoncteur à courant de défaut ou il faut intercaler un tel disjoncteur lors du branchement électrique. Pour tous renseignements complémentaires, contacter un électricien. Pour un empli sûr il est conseillé d’alimenter la machine par l’intermédiaire d’un dispositif protecteur à courant de défaut (RCD) de moins de 30 mA.
9. Avant chaque utilisation, vérifier que le coupe-bordures soit en partait état de fonctionnement et conforme aux prescriptions et aux règles de sécurité. Le cordon d’alimentation, la rallonge électrique, la fiche électrique, le commutateur et la tête de coupe doivent notamment faire l’objet d’un contrôle
10. Attention : la ligne de branchement sur secteur du présent appareil ne peut être remplacée que par le service après-vente du fabricant ou par un électricien professionnel.
11. N’utilisez que des câbles de rallonge autorisés pour l’emploi à l’extérieur ; ils ne doivent en aucun cas être plus légers que les câbles en caoutchouc H07 RN-F conformes à la norme DIN/VDE 0282 de 1,5 mm^2 minimum. Les fiches électriques et les prises des rallonges électriques doivent être étanches aux projections d’eau. N’utiliser le coupe-bordures qu’avec un capot protecteur en parfait état et veiller à ce que la tête de coupe soit bien fixée et serrée.
12. Ne pas tirer sur le cordon pour déconnecter la fiche de la prise électrique, mais saisir la fiche électrique.
13. Poser la rallonge électrique de telle sorte qu’elle ne soit pas endommagée et ne présente pas de risque de trébuchement.
14. Laisser la rallonge électrique à l’écart des bords coupants, des objets pointus ou effilés et veiller à ne pas l’écraser, par exemple, dans des fentes de portes ou des ouvertures de fenêtres.
15. Pour un transport du coupe-bordures de courte durée, par exemple à un autre emplacement de travail : Relâcher le commutateur, tirer la prise!

4) Conseils pour l’utilisation

1. Lors de la mise en marche du coupeherbe, le capot protecteur doit être orienté en direction du corps de l’opérateur.
2. Porter des lunettes de protection ou une autre protection pour les yeux, des chaussures compactes avec semelle antidérapante, des vêtements près du corps et des protège-oreilles insonorisants.
3. Toujours maintenir fermement le coupe-bordures, toujours veiller à avoir une position confortable et stable.
4. Prendre des précautions particulières dans des terrains difficiles, à végétation dense !
5. Ne pas laisser le coupe-bordures en plein air sous la pluie.
6. Ne pas couper de l’herbe mouillée! Ne pas utiliser le coupe-bordures sous la pluie.
7. Attention, on risque de glisser sur terrains en pente ou irréguliers !
8. Sur terrains en pente, ne faucher qu’en direction oblique par rapport à la pente, attention en tournant !
9. Se méfier des souches d’arbres et des racines, ils risquent de vous faire trébucher!
10. Ne pas utiliser de coupe-bordures lorsque les conditions météorologiques sont défavorables, principalement en cas de risque d’orage.
11. La grande vitesse de l’outil de coupe et l’alimentation électrique comportent des risques particuliers. Le travail avec le coupe-bordures nécessite donc des précautions de sécurité particulières.
12. Se faire montrer le maniement sûr du coupe-bordures par le vendeur ou par une personne compétente.

13. Cet appareil n’est pas sensé être utilisé par des personnes (y compris des enfants) aux capacités physiques, sensorielles ou mentales limitées ou manquant d’expérience et/ou de connaissances, sauf si, pour leur sécurité, elles sont sous la surveillance d’une personne responsable ou encore si cette dernière leur a exactement indiqué comment utiliser l’appareil.
14. Les mineurs ne sont pas autorisés à manier le coupe-bordures. Ne confier (prêter) le coupe-bordures qu’à des personnes qui se sont déjà familiarisées avec son utilisation. Dans tous les cas, toujours y joindre la notice d’emploi! Les adolescents de moins de 16 ans ne sont pas autorisés à utiliser l‘appareil.
15. L‘utilisateur est responsable vis-à-vis de tiers dans le rayon d‘utilisation de l‘appareil.
16. Pour travailler avec un coupe-bordures, il est indispensable d’être bien reposé et en bonne santé, c’est-à-dire en bonne condition physique et mentale. Faire des pauses à temps! Ne pas travailler sous l’influence de l’alcool ou des drogues.
17. A part l’utilisateur, ni les personnes (enfants !) ni les animaux ne doivent se trouver dans un rayon de 15 m autour de l’appareil étant donné que la tête de coupe rotative peut projeter des pierres, objets, ... etc.

Instructions importantes pour ne pas perdre le droit à la garantie:

- Gardez les orifices de refroidissement moteur toujours propre.
- Ne travaillez pas avec un fil de coupe d’une longueur supérieure.
- N’utilisez que les bobines et les fils de rechange d’origine de 1,4 mm Ø.
- N’appuyez pas la tête de coupe tournante sur le sol afin d’éviter la surchauffe du moteur.
- Ne frappez pas la tête tournante par terre pour ne pas courir le risque de déséquilibrer l’axe du moteur.

4. Objet d’emploi

Les machines sont exclusivement prévues pour couper les bordures de pelouses. Un autre emploi ou un dérogatif, comme par ex. la coupe de buissons ou haies ou la tonte de pelouses en surface importante n’est pas considéré comme conforme. Le fabricant/fournisseur décline toute responsabilité pour les dommages qui en résultent. L’utilisateur en portera tous les risques et périls. Font également partie d’un emploi conforme le respect des instructions d’utilisation et le respect des conditions d’inspection, de maintenance et de sécurité.

Conserver en permanence les instructions d’utilisa-tion sur le lieu d’emploi de la machine.

Dangers résiduels

Même en cas d’utilisation conforme de l’appareil, il est impossible d’exclure totalement un certain risque résiduel. Selon le type et la construction de l’appareil, les dangers potentiels suivants peuvent émaner :

- Contact avec la partie non protégée du dispositif de coupe de fil (risques de coupures)
- Contact avec le fil de coupe en cours de fonctionnement (coupes)
- Contact avec les composants projetés du fil de coupe et les autres matériaux (risques de coupures, blessures visibles)
- Perte de l’audition en l’absence de la protection auditive requise pendant le travail (perte de l’ouïe)
- Contact avec le courant électrique à cause du câble d’alimentation défectueux ou coupé (choc électrique)
- Émissions nocives pour la santé de produits à couper et de particules de coupe.

Si les instructions contenues dans cette notice d’utilisation ne sont pas respectées, d’autres dangers résiduels peuvent apparaître à cause de l’utilisation non conforme.

Le produit est conçu pour être utilisé par des personnes de plus de 14 ans. En cas d’utilisation du produit par des enfants de plus de 8 ans ou des personnes ayant des capacités physiques, sensorielles ou mentales limitées ou de l’expérience et des connaissances insuffisantes, ils doivent être surveillés ou formés concernant l’utilisation sûre de l’appareil et des dangers en émanant. Les enfants ne doivent pas jouer avec la machine. Le nettoyage et l’entretien ne doivent pas être effectués par des enfants sans surveillance.

Les enfants doivent être surveillés afin de s’assurer qu’ils ne jouent pas avec la machine.

Certains dangers résiduels persistent toutefois malgré les mesures de sécurité spécifiques cités dans le mode d’emploi, les consignes de sécurité et les prescriptions de sécurité supplémentaires, par ex. la mise en service sans surveillance du produit. Si les instructions contenues dans cette notice d’utilisation ne sont pas respectées, d’autres dangers résiduels peuvent apparaître à cause de l’utilisation non conforme.

Avertissement !

L’utilisation prolongée d’un outil soumet l’utilisateur à des vibrations susceptibles de causer un syndrome de Raynaud (se caractérisant par une décoloration des doigts) ou un syndrome du canal carpien.

Cet état diminue la capacité pour la main de ressentir et de réguler les températures, ce qui entraîne un engourdissement et des sensations de chaleur et peut endommager les nerfs et le système circulatoire, voire la mort des tissus.

Tous les facteurs entraînant le syndrome de Raynaud ne sont pas identifiés, mais le temps froid, fumer et les maladies qui concernent les vaisseaux sanguins et le système circulatoire, de même que les vibrations importantes et subies de manière prolongée figurent parmi les causes signalées. Pour réduire les risques de syndrome de Raynaud et de syndrome du canal carpien, respectez les précautions suivantes :

- Portez des gants et maintenez vos mains au chaud.
- Procédez à une maintenance correcte de l’appareil. Un outil dont les composants sont desserrés ou les amortisseurs endommagés ou usés entraînent des vibrations importantes.
- Maintenez une pression ferme mais n’enserrez pas constamment les poignées en exerçant une pression excessive. Observez de nombreuses pauses.

Les précautions susmentionnées ne peuvent pas exclure l’apparition du syndrome de Raynaud ou de syndrome du canal carpien. Il est recommandé aux personnes utilisant le matériel régulièrement et de manière prolongée de faire examiner avec attention l’état de leurs mains et de leurs doigts. Consultez immédiatement un médecin si vous constatez l’apparition des symptômes susmentionnés.

5. Avant utilisation

Montage de l’écran de protection (Ill. 2, 3 + 4)

Installez le couvercle de protection (9) dans le logement du boîtier (6) en veillant à ce que les 2 supports sur le couvercle de protection s’enclenchent dans les logements prévus à cet effet (fig. 2). Fixez ensuite le couvercle de protection sur le boîtier à l’aide de la vis fournie (fig. 3).

Attention: Laisser en permanence l’écran de protection sur la débroussailleuse. Ne pas utiliser l’appareil sans l’écran de protection!

Attention: Il est conseillé de manier les lames avec prudence en raison du risque de blessure (III. 4).

Montage de poignée supplémentaire (fig. 5, 6 et 7)

Emboîter la poignée supplémentaire (2) sur le support de la poignée puis visser la vis. Glisser le support à la hauteur souhaitée puis régler la poignée dans l’une des 5 positions disponibles. Serrer ensuite à fond la vis.

Indicateur du rayon de coupe / arceau de protection des plantes (fig. 1)

L’arceau (7) sur l’avant du coupe-gazon fait à la fois office d’arceau de protection des plantes et d’indicateur du rayon de coupe : le fil de coupe évolue uniquement à l’intérieur du rayon de l’arceau rabattu. Le coupe-gazon peut au choix également être utilisé avec l’arceau relevé.

6. Réglage de la poignée supplémentaire, de l’angle d’inclinaison et de la longueur du manche

Régler la longueur du tube (fig. 8)

Tourner le collet (4) dans le sens des aiguilles d’une montre pour la desserrer. Régler le tube à la longueur souhaitée puis serrer à fond le collet (4) en le tournant dans le sens contraire des aiguilles d’une montre.

Réglage pour la coupe de bordures (fig. 9, 10 et 13)

Tirer le verrouillage (3) vers le haut pour le desserrer (fig. 9) – la poignée peut maintenant être tournée de 180° (fig. 10). Le verrouillage doit ensuite de nouveau s’enclencher vers le bas.
En utilisant l’arceau de protection des plantes (7) comme support, vous pouvez proprement couper les bordures (fig. 13).

7. Branchement (ill. 11)

Ces machines ne peuvent fonctionner que sur courant alternatif monophasé. Elles sont protégées par une double isolation conforme à la classe II des normes VDE 0700 et CEE 20. Veiller toutefois avant la mise en service à ce que la tension du réseau correspond bien à la tension indiquée sur la plaque signalétique de la machine !
Sections minimales requises pour la rallonge électrique:

1,5 mm^2

- Brancher la fiche de l’appareil dans la prise de la rallonge électrique.
- Pour permettre une décharge de traction, introduire une boucle du câble de rallonge dans l’ouverture de la poignée et la placer sur le crochet de décharge de traction.
- Après utilisation, replacer la boucle pardessus le crochet et la retirer de la poignée. Débrancher la fiche de contact.

8. Mise en circuit/hors circuit (ill. 11)

Pour mettre en circuit votre coupe-bordures:

- Veiller à avoir une position confortable et stable.
- Saisir l’appareil à deux mains.
- Se tenir droit. Tenir l’appareil en restant décontracté.
- Ne pas poser la tête de coupe sur le sol.
- Enfoncer le commutateur.
- Pour arrêter l’appareil, relâcher le commutateur.

9. Coupe de gazon (ill. 12)

- Sur les petites surfaces de gazon, faire basculer le coupe-bordures de façon régulière dans les deux sens - le coupe-bordures ne convient pas pour faucher des surfaces importantes.
- Couper, dans la mesure du possible, avec le côté gauche; l’herbe coupée la poussière et les pierres soulevées du sol ou autres sont alors projetées vers l’avant, en direction opposée à l’opérateur.

- Vous obtiendrez des condition idéales de travail en maintenant l’appareil avec une inclinaison d’environ 30 degrés vers la gauche.

10. Rallonger le fil de coupe (fig. 14 et 15)

Vérifiez régulièrement que le fil de nylon ne comporte pas de dégradations et que le fil présente toujours la longueur prescrite.

Si le rendement de coupe baisse: Mettre l’appareil en marche et le tenir au-dessus d’une surface de gazon. Appuyer légèrement la tête de coupe sur le sol. La sortie du fil, en appuyant sur le sol, est assurée si l’extrémité (les extrémités) du fil a (ont) une longueur d’au moins de 2,5 cm. Si l’extrémité (les extrémités) du fil est (sont) plus courte(s): Arrêter l’appareil. Retirer la fiche électrique. Pousser la bobine jusqu’en butée et tirer vigoureusement sur l’extrémité (les extrémités) du fil. Si l’extrémité (les extrémies) du fil n’est (ne sont) pas visible(s) - voir Remplacement de la bobine.

Votre coupe-bordure dispose d’une lame pour la coupe du fil, qui réajuste à chaque fois le fil à la longueur correcte.

Attention: Ne pas laisser de restes d’herbe sur la lame, afin que sa qualité de coupe n’en soit pas entravée.

Attention: Il est conseillé de manier les lames avec prudence en raison du risque de blessure.

11. Remplacement de la bobine (fig. 16 et 17)

Tout d’abord arrêter l’appareil et débrancher la prise. Patienter jusqu’à ce que le fil de nylon soit également à l’arrêt. Presser ensuite les deux dispositifs de verrouillage latéraux 1 sur la tête de coupe et ôter par le haut le couvercle 2 de la tête de coupe (ill. 16). Retirer la bobine de fil vide et placer la nouvelle bobine 3 de manière à ce qu’une fin de fil sorte sur le côté de la tête de coupe par l’ouverture réservée à cet effet (ill. 17). Veiller à ce que le ressort 4 soit bien placé comme il faut sous la bobine de fil. Refermer ensuite le couvercle en exerçant une pression, afin que les dispositifs de verrouillage s’enclenchent correctement.

12. Incidents

- **L’appareil ne fonctionne pas:** Vérifiez s’il y a du courant (par ex: en branchant un autre appareil électro-portatif). Si l’appareil ne fonctionne pas, donnez le coupe-bordures à l’atelier spécialisé ou au service après-vente de l’usine.
- **Le fil nylon disparaît dans la bobine ou la cassette:** Démontez la bobine au la cassette comme indiqué plus haut (Remplacement de la bobine), mettre une nouvelle bobine - si nécessaire -, faire passer le fil par les ouvertures latérales et remontez l’ensemble de la tête.

Ne réparez pas en cas d’autres incidents, adressez vous à un spécialiste. En cas de panne ou si vous avez besoin de pièces de rechange, veuillez vous adresser à votre fournisseur habituel.

13. Stockage

- Nettoyer l’appareil à fond, tout particulièrement les orifice de refroidissement moteur.
- Ne jamais utiliser d’eau pour le nettoyage.
- Conserver l’appareil à un endroit sec et sûr. Le mettre à l’abri de toute utilisation non autorisée (par exemple hors de portée des enfants).

14. Service de réparation

Les réparations des outils électriques devront être uniquement effectuées par un électricien spécialisé. Veuillez décrire l’erreur constatée lorsque vous envoyez l’appareil en réparation.

15. Recyclage et protection de l’environnement

Une fois l‘appareil hors d‘état, procédez à son élimination conformément aux dispositions. Débranchez le câble secteur afin d‘éviter toute utilisation abusive. Ne jetez pas l‘appareil avec les ordures ménagères. Dans un but de protection de l‘environnement, remettez-le à un centre de collecte spécialisé dans les appareils électriques. Votre commune se fera un plaisir de vous fournir les adresses et horaires d‘ouverture correspondants. Remettez également les matériaux d‘emballage et accessoires usés aux centres de collecte prévus.

Uniquement en ce qui concerne les pays de l‘UE
Ne jetez pas les outils électriques avec les ordures ménagères !

Conformément à la directive européenne 2012/19/CE sur les anciens appareils électriques et électroniques et à la mise en oeuvre de la législation nationale, les outils électriques usés doivent être triés à part et remis à un centre de recyclage.

Alternative de recyclage aux exigences de retour:
Au lieu d‘un renvoi, le propriétaire de l‘appareil électrique est tenu d‘assurer une valorisation. L‘ancien appareil peut à ces fins être confié à un centre de reprise qui se chargera de son élimination conformément aux lois nationales sur le recyclage et les déchets. Ne sont pas concernés les accessoires joints aux anciens appareils et les consommables sans composants électriques.

16. Pièces de rechange

Si vous avez besoin d‘accessoires ou de pièces de rechange, veuillez vous adresser à notre service après-vente.

N‘utilisez pour travailler avec cet appareil que des pièces supplémentaires recommandées par notre entreprise. Dans le cas contraire, l‘utilisateur ou des personnes se trouvant à proximité pourraient subir de graves blessures et l‘appareil pourrait être endommagé.

Lors de la commande de pièces de rechange, les indications suivantes doivent être fournies:

- Type de l‘appareil
- Référence de l‘appareil

CATALOGO **Page**

Ilustraciones	1 - 3
Símbolos y su significado	4
1. Caractéristicas técnicas	ES - 2
2. Advertencias Generales de Seguridad	ES - 2
3. Instrucciones de seguridad	ES - 3
1) Advertencias para una utilización segura	
2) Mantenimiento	
3) Instrucciones generales	
4) Instrucciones de empleo	
4. Aplicación	ES - 5
5. Instrucciones importantes antes de la puesta en marcha	ES - 5
Montaje de la cobertura protectora	
Montaje de la empuñadura adicional	
Indicador de círculo de corte/estribo protector de plantas	
6. Ajustar el ángulo de corte y la longitud del tubo	ES - 6
7. Conexión a la red eléctrica	ES - 6
8. Puesta en marcha, desconexión	ES - 6
9. Cortar césped	ES - 6
10. Alargar el hilo cortante	ES - 6
11. Cambio de la bobina	ES - 6
12. Problemas de tipo técnico	ES - 6
13. Conservación de la máquina	ES - 7
14. Servicio de reparación	ES - 7
15. Destrucción y protección del medio ambiente	ES - 7
16. Piezas de recambio	ES - 7
17. Condiciones de garantía	
CEE Declaración de Conformidad	
Servicio	

Traducción de las instrucciones de servicio originales

Cortasetos eléctrico

1. Datos técnicos

Modelo		**IGT 350**	
Tensión nominal	V~	230	
Frecuencia nominal	Hz	50	
Vatios	W	350	
N.º de revoluciones a ralentí	rpm	11.000	
Anchura de corte	cm	25	
Grosor de hilo	mm	1,4	
Hilo almacenado	m	2 x 4	
Prolongación del hilo		Automática pulsatoria	
Peso	kg	1,9	
Nivel de presión acústica (2000/14/UE)	dB (A)	84	K=3,0 dB (A)
Gemessener Schallleistungspegel (2000/14/EG)	dB(A)	94	K=2,01 dB (A)
Garantierter Schallleistungspegel (2000/14/EG)	dB(A)	96	
Vibración (según EN 50636-2-91:2014)	m/s²	4,3	K=2,2 m/s²

Protección antiparasitaria según norma EN 55014 y EN 61000.

Clase de protección II/VDE 0700 ⧈

Salvo modificaciones técnicas.

Los aparatos han sido construidos de acuerdo con las disposiciones de la norma EN 60335-1 y EN 60335-2-91, y cumplen totalmente los requisitos de la Ley de Seguridad de Productos.

2. Advertencias Generales de Seguridad

Datos relativos a la emisión de ruido según la Ley alemana de seguridad de productos (ProdSG) y la Directriz de maquinaria de la CE: El nivel de presión acústica en el lugar de trabajo puede sobrepasar los 80 dB(A). En este caso, el operador deberá tomar medidas de protección contra el ruido (p. ej. llevar una protección en el oído).

⚠ **Atención:** ¡Protección contra el ruido! Al poner en marcha, observar las disposiciones regionales pertinentes.

Atención: Si se usan herramientas eléctricas se tienen que tomar las siguientes medidas de seguridad, fundamentales para protegerse contra descargas y evitar el peligro de lesiones y de incendio.

Leer y observar todas las advertencias antes de utilizar esta herramienta eléctrica. Conservar en buenas condiciones el manual de instrucciones. Las máquinas son construidas con última tecnología y conforme a las normas generales de seguridad técnica. No obstante, un uso inadecuado puede provocar lesiones muy graves al usuario o a terceros e incluso, reducir la capacidad funcional de la máquina y de otros valores reales.

Solamente utilice la máquina en condiciones téc-nicas impecables y conforme a lo prescrito, piense en su seguridad y en los peligros inherentes y siga las instrucciones de uso. Repare o haga reparar inmediatamente cualquier fallo técnico que pueda afectar su seguridad!

Es muy importante que Ud. lea el manual de instruc-ciones antes de poner en marcha el cortabordes por primera vez. ¡Siga las instrucciones de seguridad! No seguir estas advertencias puede poner en peligro su propia vida. Siga siempre las indicaciones para prevenir accidentes. Familiarizase con el manejo del cortabordes antes de utilizarlo por primera vez.

3. Instrucciones de seguridad

⚠ **Atención:** ¡Siga las instrucciones de seguridad! No seguir estas advertencias puede poner en peligro su propia vida.

Familiarizase con el manejo del cortabordes antes de utilizarlo por primera vez. El manual de instrucciones siempre tiene que estar cerca del lugar de aplicación de la máquina.

A) Advertencias para una utilización segura

a) Llevar gafas de protección u otro tipo de protección en los ojos, guantes, calzado cerrado con suelas antideslizantes, ropa ceñida al cuerpo y protectores para los oídos.
b) Los menores de edad no deben utilizar la desbrozadora eléctrica. Prestar la desbrozadora eléctrica únicamente a personas que sepan usarla.
c) No utilizar la desbrozadora cuando personas y particularmente niños o animales domésticos se encuentren en las cercanías.
d) Trabajar tranquilamente y con prudencia solamente bajo buenas condiciones de luz y de vista ¡no poner en peligro a terceros! Trabajar con cautela.
e) Antes de usar la máquina, compruebe si en los cables de conexión y de prolongación hay daños visibles o se ven síntomas de envejecimiento. No use el cortabordes con cable dañado o desgastado.
f) No utilizar nunca cables, acoplamientos, enchufes o cabezas de corte deteriorados.
g) Hay peligro de lesiones, principalmente cortes en manos y pies por el uso descuidado de los elementos de corte y la desbrozadora en general. Sólo conecte el motor cuando manos y pies estén a una distancia suficiente.
h) Atención: El dispositivo que corta el hilo de nilón puede producir lesiones (cortes). Después de cambiar la bobina o después del avance del hilo, tomar el cortabordes en la posición de trabajo antes de conectar la máquina.
i) No inserte elementos de corte metálicos.
j) Utilizar únicamente piezas de recambio originales.
k) Desenchufar el cortabordes cuando no se utilice, para su transporte y antes de realizar cualquier tarea de reparación o verificación en el mismo. Antes de efectuar el ajuste o la limpieza del aparato o de comprobar si el cable de conexión está enredado o estropeado, se tendrá que desactivar el aparato y desenchufar el conector de la red.
l) En caso necesario limpiar las ranuras de refrigeración situadas en el cárter del motor.

B) Mantenimiento

a) Al interrumpir o terminar el trabajo con la desbrozadora: Desenchufar siempre el aparato de la toma de corriente. Para su mantenimiento Debe estar siempre desenchufado. Realizar únicamente aquellos trabajos de mantenimiento descritos en el manual de instrucciones.
b) Es necesario vigilar los niños para garantizar que no jueguen con el aparato.
c) Encargar todos los demás trabajos a un taller de asistencia técnica.
d) Utilizar únicamente piezas de recambio originales.
e) Limpiar con regularidad la cabeza de corte de césped y hierbas.
f) Inspeccionar con regularidad, en intervalos cortos, la cabeza de corte. Si se notan alteraciones (vibraciones, ruidos, etc.) desconectar inmediatamente el cortabordes y sujetarlo de forma segura. Apretar el cortabordes contra el suelo para frenar la cabeza de corte y a continuación desenchufar el aparato de la toma de corriente. Controlar la cabeza de corte, prestar atención a rajaduras finas.
g) En caso que la cabeza de corte esté deteriorada o tengo grietas que parezcan muy finas, sustituirla inmediatamente. Nunca reparar una cabeza de corte que esté deteriorada.
h) En caso necesario limpiar las ranuras de refrigeración situadas en el cárter del motor.
i) Limpiar las piezas de material sintético.
j) No limpiar la desbrozadora con la manguera de agua o con una hidrolimpiadora.
k) Guardar la desbrozadora de forma segura en un lugar seco.

C) Instrucciones generales

1. Lea las instrucciones de uso antes de usar la máquina
2. Pida a su representante u a otro profesional del ramo que le enseñe a utilizar de forma segura la desbrozadora eléctrica.
3. Antes de usar la máquina, compruebe si en los cables de conexión y de prolongación

hay daños visibles o se ven síntomas de envejecimiento. No use el cortabordes con cable dañado o desgastado.

4. Si el cable sufre daños durante la utilización, desenchufe inmediatamente la máquina. NO TOQUE EL CABLE ANTES DE DESENCHUFAR LA MÁQUINA.
5. ¡No utilizar nunca cables, acoplamientos, enchufes o cabezas de corte deteriorados.
6. ¡Atención! ¡Peligro! La herramienta de corte todavía gira cuando se ha desconectado el motor. ¡Peligro de lesiones en los dedos y los pies.
7. Sujetar el cable de prolongación de forma que el hilo de material sintético en rotación no pueda rozarlo.
8. La caja de enchufe tiene que estar equipada con un interruptor de corriente de defecto. Si es necesario habrá que interconectar uno. Informaciones más detalladas al respeto se las facilitará su electricista. Para un funcionamiento seguro recomendamos que la máquina se alimente mediante un dispositivo de protección de corriente de defecto (RCD) con una corriente de defecto no superior a de 30 mA.
9. Antes de empezar a trabajar deberá controlarse siempre el correcto funcionamiento, las perfectas condiciones de seguridad reglamentarias la desbrozadora. De especial importancia son el cable de conexión, el cable de prolongación, el enchufe, el interruptor y la cabeza de corte.
10. Atención: El cable de conexión a corriente solamente debe ser cambiado por el servicio técnico del fabricante o un electricista.
11. Utilizar sólo líneas de alargo, que estén autorizadas para exteriores y que no sean más ligeras que líneas tubulares de goma H07 RN-F según la norma DIN/VDE 0282, con un mínimo de 1,5 mm^2. Los enchufes y acoplamientos de los cables de prolongación tienen que ser a prueba de salpicaduras. Accionar el cortabordes solamente con un protector en perfectas condiciones. Controlar el asiento fijo del cabezal de corte.
12. No desenchufar el enchufe tirando del cable sino cogerlo por el enchufe mismo.
13. Colocar el cable de prolongación de forma que el mismo no pueda ser dañado ni sea motivo de tropiezo.
14. Evitar que el cable de prolongación roce en aristas o en objetos agudos o cortantes. No aprisionar el cable, p. ej. en el resquicio de puertas o ventanas entreabiertas.
15. Para transportar, aunque sea a pocos metros, la desbrozadora eléctrico (p. ej. a otro lugar de trabajo): soltar el interruptor y desenchufar el cortabordes.

D) Instrucciones de empleo

1. Al conectar la desbrozadora, la cubierta protectora tiene que estar orientada hacia el cuerpo.
2. Llevar gafas de protección u otro tipo de protección en los ojos, guantes, calzado cerrado con suelas antideslizantes, ropa ceñida al cuerpo y protectores para los oídos.
3. Sujetar el cortabordes siempre estando de pie firmemente, en postura estable y segura.
4. ¡En terreno de difícil orientación y con mucha vegetación se deberá trabajar con mucho cuidado.
5. No dejar al aire libre la desbrozadora cuando llueva.
6. ¡No cortar hierba húmeda. ¡Nunca utilizar la desbrozadora cuando llueva.
7. Tener cuidado en declives o en terreno desnivelado. -¡ Existe peligro de resbalar!
8. En declives segar solamente de forma diagonal y no hacia arriba o abajo. Cuidado al darse la vuelta!
9. Prestar atención a troncos y raíces - ¡ Existe peligro de tropezar!
10. Evite el uso de la desbrozadora en condiciones de mal tiempo, especialmente si existe el riesgo de una tormenta.
11. Dado que la conexión a la red eléctrica y el elevado número de revoluciones conllevan unos peligros especiales, es necesario conocer una serie de precauciones adicionales.
12. Pida a su representante u a otro profesional del ramo que le enseñe a utilizar de forma segura la desbrozadora eléctrica.
13. El presente aparato no está destinado a ser usado por personas (incluidos niños) con facultades físicas, sensoriales o mentales limitadas o con experiencia y/o conocimientos insuficientes, salvo cuando estén siendo supervisadas por una persona responsable de su seguridad o hayan sido instruidas por éstas sobre como usar el aparato.
14. Los menores de edad no deben utilizar la desbrozadora eléctrica. Prestar la desbro-

zadora eléctrica únicamente a personas que sepan usarla. ¡Entregar siempre el manual de instrucciones. A los jóvenes menores de 16 años no se les permite utilizar el aparato.

15. El usuario es responsable frente a terceros en la zona de trabajo del aparato.
16. No debe utilizar el cortabordes eléctrico si no se encuentra en buenas condiciones físicas, ni bajo la influencia de alcohol o drogas.
17. Asegúrese de que no se encuentren otras per-sonas (¡niños!) o animales en un círculo de 15 m porque piedras u otros objetos parecidos pueden salir despedidos por la cabeza de corte rotatorio.

Advertencias importantes para no perder el derecho de garantía:

- Mantenga las ranuras de refrigeración limpias, de lo contrario el motor puede calentarse y averiarse.
- No trabajar con el hilo de longitud superior, utilizar la longitud determinada por la cuchilla de corte.
- Utilice solamente hilos especiales y bobinas originales de ø max. 1,4 mm (Recomendamos nuestros hilos originales).
- No apretar la cabeza de corte sobre el suelo, pues con ello se frena el motor que se halla girando.
- No golpear la cabeza de corte sobre el suelo duro, pues con ello el eje del motor se desequilibra.

4. Aplicación

La máquina está destinada única y exclusivamente a cortar césped, concretamente a recortar los bordes. Cualquier otro tipo de aplicación, como cortar malezas y arbustos o grandes superficies de césped se considerará como antireglamentario y por consiguiente el fabricante / suministrador no responderá de los daños que resulten de ello En esta caso, el usuario es el único que asumirá la responsabilidad. El uso reglamentario de la máquina también implica que se siga el manual de instrucciones y se cumplan las directivas de inspección y mantenimiento.

El manual de instrucciones siempre tiene que estar cerca del lugar de aplicación de la máquina.

Utilización no conforme a lo previsto

Aunque se utilice herramienta de manera adecuada, siempre existe un riesgo residual que no puede evitarse. Debido al tipo constructivo de la herramienta, pueden derivarse los peligros potenciales siguientes:

- Contacto con el dispositivo de corte (lesiones de corte)
- Agarrar el dispositivo de corte en marcha (lesiones de corte)
- Piezas que salgan despedidas del material de corte
- Daños en los oídos si no se lleva protección auditiva establecida
- Inhalación de partículas de corte

¡Advertencia!

El uso prolongado de una herramienta expone al usuario a unas vibraciones que pueden ser causantes del síndrome de Raynaud o del síndrome del túnel carpiano.

Este estado reduce la capacidad de las manos de sentir y regular la temperatura, causa entumecimiento, sensibilidad la calor y puede provocar daños nerviosos y circulatorios, y muerte tisular.

No se conocen todos los factores que producen el síndrome de Raynaud, pero el frío, fumar y las enfermedades relacionadas con los vasos sanguíneos y el sistema circulatorio, así como una carga continua por vibración, se mencionan como factores de su origen. Tenga en cuenta la siguiente información para reducir el riesgo de sufrir el síndrome de Raynaud y el síndrome del túnel carpiano:

- Utilice guantes y mantenga las manos calientes.
- Realice un buen mantenimiento del aparato. Una herramienta con componentes sueltos, o unos amortiguadores dañados o gastados, pueden provocar una vibración mayor.
- Sujete bien el mango, pero no agarre la empuñadura con una presión constante excesiva. Haga muchas pausas.

Todas las precauciones mencionadas arriba no excluyen el riesgo de que se origine el síndrome de Raynaud o el síndrome del túnel carpiano. En caso de un uso prolongado o regular, se recomienda que vigile el estado de sus manos y dedos. Acuda inmediatamente a un médico en caso de que se manifiesten los síntomas arriba mencionados.

5. Antes de la puesta en funcionamiento

Montaje de la cobertura protectora (fig. 2, 3 + 4)

Coloque la cubierta protectora (9) en el alojamiento de la carcasa (6) de manera que los 2 elementos de fijación de la cubierta protectora encajen en los alojamientos correspondientes (fig. 2). A continuación, fije la cubierta protectora con el tornillo incluido a la carcasa (fig. 3).

Atención: La cobertura protectora debe permanecer después siempre en la recortadora. El aparato nunca debe ser puesto en funcionamiento sin la cubierta protectora.

⚠ **Precaución:** Existe peligro de accidentarse con la cuchilla de corte. (fig. 4).

Montaje de la empuñadura adicional (fig. 5, 6 y 7)

Coloque la empuñadura adicional (2) sobre el soporte de la empuñadura y enrosque el tornillo. Desplace el soporte a la altura deseada y ajuste la empuñadura en una de las 5 posiciones posibles. A continuación, apriete el tornillo.

Indicador de círculo de corte/estribo protector de plantas (fig. 1)

El estribo (7) de la parte delantera de la recortadora sirve tanto de estribo protector de plantas, como de indicador de círculo de corte. El hilo de corte se mueve solo dentro de la longitud del estribo abatido. No obstante, la recortadora también se puede utilizar opcionalmente con el estribo plegado hacia arriba.

6. Ajuste del asa adicional, el ángulo de inclinación y la longitud del tubo

Ajuste de la longitud del tubo (fig. 8)

Gire el casquillo de plástico (4) en sentido horario para soltarlo. Ajuste la longitud del tubo adecuada y vuelva a apretar el casquillo roscado (4) en sentido antihorario.

Ajuste del corte de bordes (fig. 9, 10 y 13)

Tire del bloqueo (3) hacia arriba para soltarlo (fig. 9); ahora se puede girar 180° la empuñadura (fig. 10). A continuación, se debe volver a encajar el bloqueo hacia abajo. Con ayuda del estribo protector de plantas (7) como base, puede cortar de forma limpia los bordes con este ajuste (fig. 13).

7. Conexión a la red eléctrica (fig. 11)

Las máquinas solamente pueden conectarse con corriente alterna monofásica. Tienen aislamiento protector según clase II VDE 0700 y CEE 20. Antes de conectar la máquina preste atención a que la tensión de la red coincida con la tensión de servicio indicada en la placa de características.

Secciones transversales mínimas del cable de prolongación:

1,5 mm^2

- Colocar el acoplamiento de la línea de alargo en la caja de empalme instalada en el aparato.
- Pasar la línea de alargo, de la forma indicada en la fig. 3, a través de la sujeción integrada en el armazón de la recortadora. De esta forma, la línea de alargo queda protegida contra el desprendimiento involuntario del enchufe.
- Después del trabajo, pasar el lazo lateralmente alrededor de la rampa y sacarlo del asa.

8. Puesta en marcha, desconexión (fig. 11)

Para conectar su cortabordes:

- Ponerse de pie firmemente.
- Sujetar el aparato con ambas manos.
- Trabajar en postura erguida. Llevar el aparato de forma relajada.
- No apoyar el cabezal de corte en el suelo.
- Pulsar el interruptor.
- Para desconectar el aparato soltar el interruptor.

9. Cortar césped (fig. 12)

- Para cortar superficies de césped pequeñas, mover el cortabordes con movimientos uniformes en vaivén. El cortabordes no es apto para cortar grandes superficies
- Siempre que sea posible deberá cortarse con el lado izquierdo porque así el césped cortado, polvo y piedras y otros objetos parecidos, saldrán despedidos hacia delante, y no hacia el usuario.
- Las condiciones ideales de trabajo se obtienen si se sostiene la máquina inclinándola unos 30 grados hacía la izquierda.

10. Alargar el hilo cortante (fig. 14 y 15)

Controle regularmente el hilo de nylon con respeto a daños y si el hilo tiene aún el largo prescrito por la hoja cortante.

Conectar el aparato y colocarlo encima de una superficie de césped. Tocar con la cabeza de corte brevemente el suelo. Con dicho toque, el hilo se reajusta si el extremo del hilo (o bien los extremos de hilo) tienen una longitud mínima de 2,5 cm. En caso que los extremos sean más cortos: Desconectar el aparato y desenchufarlo de la toma de corriente. Empujar la bobina hasta que haga tope y tirar fuertemente del extremo del hilo (o bien de los extremos de hilo).

El trimmer tiene una cuchilla de corte fino, que acorta el hilo cortante siempre a la longitud correcta.

Atención: Limpiar la cuchilla de corte de restos de hierba, para no reducir el efecto cortante.

Precaución: Existe peligro de accidentarse con la cuchilla de corte.

11. Cambio de la bobina del hilo (fig. 16 y 17)

Desactive primeramente el aparato y desenchufe el conector de la red. E spere hasta que el hilo de nylon se haya detenido. Presione entonces ambos enclavamientos 1 dispuestos lateralmente en la cabeza de corte y retire la tapa 2 de la cabeza de corte hacia arriba (ilustración 16). Extraiga la bobina de hilo vacía y coloque la nueva bobina 3 de tal modo que cada extremo del hilo sobresalga lateralmente de la cabeza de corte por el ojal de salida 5 (ilustración 17). Tenga cuidado que el resorte 4 se encuentre puesto reglamentariamente debajo de la bobina de hilo. A continuación, monte de nuevo la tapa. Ambos enclavamientos tendrán que encajar correctamente.

12. Problemas de tipo técnico

- **La máquina no se pone en marcha:** Controle si la caja de enchufe está bajo tensión (p. ej. con otra herramienta eléctrica). Si no tiene éxito con esto tendrá que entregar su máquina a un taller especializado o al servicio postventa.
- **El hilo desaparece en la bobina:** Desmontar la bobina (según Cambio de la bobina del hilo), conducir el extremo del hilo a través del ojete y montar la

bobina. Si no queda más hilo de nilón, montar una nue bobina.

Otros trabajos de mantenimiento y reparación no indicados en este manual de instrucciones solamente deberán efectuarse por personas autorizadas o por el servicio postventa.

13. Conservar la máquina

- Limpiar minuciosamente el aparato, especialmente las ranuras del aire de refrigeración.
- No utilizar agua para limpiarlo.
- Guardar el aparato en un lugar seco y seguro. Evitar su utilización por personas ajenas (p. ej. niños).

14. Servicio de reparación

Las reparaciones de herramientas eléctricas solamente deben ser efectuadas por técnicos competentes. Cuando envíe el aparato defectuoso al servicio de reparación se ruega especificar el fallo constatado.

15. Evacuación y protección del medio ambiente

Si este cortasetos algún día después de haber sido utilizado de una manera intensa debe ser reemplazado o no tienen ningún uso para él por más tiempo, por favor, piense en la protección del medio ambiente. Los aparatos eléctricos, y accesorios no se deben tirar a la basura doméstica, sino que deben ser suministrados para su reciclaje o depositados en los puntos específicamente situados para ello, protegiendo el medio ambiente de acuerdo con las normas locales aplicables.

Solo para países de la EU

No deseche herramientas eléctricas en la basura doméstica.

Conforme a la directiva europea 2012/19/CE hay que reunir por separado las herramientas eléctricas y otros productos eléctricos y electrónicos que ya no sirvan y reciclarlos de forma acorde con el medio ambiente.

Alternativa de reciclaje al requerimiento de devolución:
El propietario del aparato eléctrico está obligado a enviarlo de vuelta, o de forma opcional encargarse de que sea reciclado debidamente en caso de desprenderse de él. Para ello, el aparato viejo también puede ser entregado en un punto de devolución que realice una eliminación conforme a las leyes nacionales de gestión de reciclaje y residuos. Esto no afecta a los accesorios que acompañan al aparato y los elementos auxiliares que no tienen componentes eléctricos.

17. Piezas de recambio

Si necesita accesorios o piezas de repuesto, diríjase a nuestro servicio técnico.
Para el trabajo con este aparato, utilice únicamente las piezas de recambio recomendadas por nuestra empresa. En caso contrario, tanto el usuario como las personas que se encuentren a su alrededor podrían sufrir lesiones graves, o el aparato podría dañarse.

Debe hacer las siguiente indicaciones al encargar piezas de repuesto:

- Tipo de aparato
- Número de artículo del aparato

INHOUD **Page**

	Afbeeldingen	1 - 8
	Afbeelding en toelichting van de pictogrammen	9 - 12
1.	**Technische gegevens**	NL - 2
2.	**Algemene Veiligheidsvoorschriften**	NL - 2
3.	**Veiligheidsvoorschriften**	NL - 2
	1) Zorgvuldige omgang met en gebruik van elektrisch gereedschap	
	2) Onderhoud	
	3) Algemene veiligheidsinstructies	
	4) Aanwijzing voor het gebruik	
4.	**Toepassingsdoel**	NL - 5
5.	**Ingebruikname**	NL - 5
	Montage van de beschermings kap	
	Monteren van de extra greep	
	Snijkruisaanduider/plantenbeschermbeugel	
6.	**Hellingshoek en steellengte instellen**	NL - 5
7.	**Aansluiting**	NL - 5
8.	**In-, uitschakelen**	NL - 5
9.	**Gazon trimmen**	NL - 5
10.	**Het verlengen van de snijdraad**	NL - 6
11.	**Vernieuwen van de draadspoel**	NL - 6
12.	**Storingen**	NL - 6
13.	**Opslag**	NL - 6
14.	**Reparatiedienst**	NL - 6
15.	**Afvalverwerking en milieubeheer**	NL - 6
16.	**Reserveonderdelen**	NL - 6
17.	**Garantiebepalingen**	
	EG-Conformiteitsverklaring	
	Service	

Elektrische trimmer

1. Technische gegevens

Model	**IGT 350**		
Nominale spanning	V~	230	
Nominale frequentie	Hz	50	
Nominale opneming	W	350	
Stationair toerental n_0	min^{-1}	11.000	
Snedebreedte	cm	25	
Draadsterkte	mm	1,4	
Draadvoorraad	m	2 x 4	
Draadverlengning	'Tip'automaat		
Gewicht	kg	1,9	
Geluidsdrukniveau (volgens 2000/14/EG)	dB (A)	84	K=3,0 dB (A)
Gemeten geluidsvermogensniveau (2000/14/EG)	dB(A)	94	K=2,01 dB (A)
Gegarandeerd geluidsvermogensniveau (2000/14/EG)	dB(A)	96	
Vibratie (volgens EN 50636-2-91:2014)	m/s²	4,3	K=2,2 m/s²

Ontstoort naar EN 55014 en EN 61000.

Beveiligingsklasse: II/VDE 0700 ⧈

Technische veranderingen behouden wij ons met het oog op de steeds verdere ontwikkeling van deze produkten voor.

De apparaten zijn volgens de voorschriften overeenkomstig EN 60335-1 en EN 60335-2-91 gefabriceerd en voldoen aan alle voorschriften die de Duitse wet op de produktveiligheid stelt.

2. Algemene Veiligheidsvoorschriften

Geluid emissiewaarden volgens product veiligheids wetgeving (ProdSG) en de EG Machinerichtlijnen: Het geluidsdrukniveau aan de arbeidsplaats kan 80 dB (A) overschrijden. In dit geval zijn geluidsisolatiemaat-regelen voor de bediener noodzakelijk (bijv. dragen van een gehoorbescherming).

⚠ **Opgelet:** Geluidsreductie! Zorg ervoor dat u bij ingebruikneming de regionaal geldende voorschriften in acht neem.

Attentie: bij gebruik van elektrische toestellen, gelieve volgende richtlijnen aandachtig te lezen om u te beschermen voor elektrokutatie, gevaar en gevaar voor brand. Lees alle instructies aandachtig voor het in gebruikname van uw toestel.

De machines zijn naar die nieuwste stand van de techniek en de erkende veiligheidstechnische regelen gebouwd. Nochtans kunnen gedurende hun gebruik gevaren voor lichaam en leven van de gebruiker of derde resp. schade aan de machine en andere voorwerpen ontstaan.

De machines alleen in een technische onberispelijke toestand evenals reglementair, veiligheids- en gevarenbewust onder inachtneming van de gebruiksaanwijzing gebruiken! In 't bijzonder storingen, die van invloed op de veiligheid kunnen zijn, onmiddellijk (laten) verwijderen!

Lees beslist de handleiding door, alvorens de trimmer voor het eerst in gebruik te nemen. Neem de veiligheidsvoorschriften beslist in acht. Veronachtzaming van deze voorschriften kan levensgevaarlijk zijn. Neem de ongevalspreventievoorschriften beslist in acht. Gelieve uw machine te leren gebruiken voor u ermee werkt.

3. Veiligheidsvoorschriften

⚠ **Opgelet!** Neem de veiligheidsvoorschriften beslist in acht.

Lees alle instructies aandachtig voor het in gebruikname van uw toestel. De gebruiksaanwijzing voortdurend bij de hand aan de inzetplaats van de machines bewaren!

1) Instructies voor en veilig hanteren

a) Draag een vizier of een veiligheidsbril, gesloten schonen met stroeve zool, nauwsluitende werkkleding en gehoorbescherming.
b) Minderjarigen mogen niet met de trimmer werken. Geef of leen de trimmer alleen aan personen die met dit type en het gebruik ervan vertrouwd zijn.
c) De trimmer niet gebruiken wanneer personen, in 't bijzonder kinderen of huisdieren, in de buurt zijn.
d) Werk rustig, met overleg en alleen bij goed licht en goed zicht, breng anderen niet in gevaar!
e) Voor gebruik moet de aansluit- en verlengings-leiding op sporen van een beschadiging of veroudering worden gecontroleerd. De trimmer niet gebruiken, wanneer de leidingen beschadigt of versleten zijn.
f) Gebruik geen beschadigde kabels, koppelingen, netstekersen snijkoppen.
g) Een onachtzaam gebruik kan door de roterende snijelementen verwondingen aan voeten en handen veroorzaken. Motor alleen inschakelen wanneer de handen en voeten van de snijwerktuigen verwijderd zijn.
h) Pas op! Gevaar voor verwondingen bij de afsnij-inrichting van de snijdraad. Na het plaatsen van een nieuwe draadspoel houdt u de trimmer in de normale werkpositie, voordat u deze weer inschakelt.
i) Nooit metalen snijelementen inzetten.
j) Gebruik uitsluitend originele onderdelen.
k) Voor alle werkzaamheden aan het apparaat en voor het transport: Trek de netsteker uit de contactdoos. Voordat u het apparaat afstelt of schoonmaakt of voordat u controleert of er wat aan het netsnoer mankeert (knikken of knopen in het snoer of beschadigingen aan het snoer), het apparaat uitschakelen en de stekker uit het stopcontact halen.
l) Reinig, indien nodig, de koelluchtsleuven in het motorhuis.

2) Onderhoud

a) Alvorens het werk te onderbreken of te beëindigen: trek de netsteker los! Trimmer onderhouden (netsteker losgetrokken!). Voer alleen die onderhoudswerkzaamheden uit die in de handleiding staan beschreven.
b) Laat u door de verkoper of een vakman demonstreren hoe u veilig met het apparaat kunt omgaan.
c) Laat alle andere werkzaamheden over aan de dealer.
d) Nooit metalen snijelementen inzetten.
e) Ontdoe de snijkop regelmatig van gras.
f) Controleer de snijkop regelmatig, na korte afstanden, schakel bij waarneembare veranderingen (trillingen, geluiden) de trimmer direct uit en houd hem goed vast. Druk de trimmer op de grond om de snijkop tot stilstand te brengen en trek de netsteker los. Controleer de snijkop let op scheuren.
g) Laat een beschadigde snijkop direct vervangen ook als er alleen haarscheurtjes zichtbaar zijn. Repareer een beschadigde snijkop niet.
h) Reinig, indien nodig, de koelluchtsleuven in het motorhuis.
i) Reinig kunststof onderdelen met een vochtige doek. Scherpe reinigingsmiddelen kunnen de kunststof beschadigen.
j) Spuit de trimmer niet schoon met water!
k) Bewaar de trimmer op een droge en veilige plek.

3) Algemene Voorschriften

1. Blijk geven van veilige behandeling van de trimmer kan door de verkoper of een specialist.
2. Voor gebruik moet de aansluit- en verlengings-leiding op sporen van een beschadiging of veroudering worden gecontroleerd. De trimmer niet gebruiken, wanneer de leidingen beschadigt of versleten zijn.
3. Wanneer de leiding gedurende het gebruik wordt beschadigd, moet de leiding onmiddellijk van het net worden gescheiden. NIET IN CONTACT MET DE LEIDING KOMEN, ALVORENS ZU VAN HET NET IS GESCHEIDEN.
4. Gebruik geen beschadigde kabels, koppelingen, netstekersen snijkoppen.
5. Attentie! Gevaar! Als de motor wordt uitgeschakeld, draait der snijkop nog even door: kans op letsel aan handen of voeten!
6. Houd de verlengkabel zo vast, dat hij niet door de draaiende kunststof maaidraad kan worden geraakt.

7. Voor en veilige werking wordt aanbevolen, de machine over een foutenstroombeveiligings-voorziening (RCD) met een foutenstroom van niet meer dan 30 mA te verzorgen. Raadpleeg voor meer informatie de installateur.
8. Controleer voor het begin van de werkzaamheden of de trimmer goed functioneert en of hij volgens voorschrift in technisch goede staat verkeert. Vooral belangrijk zijn de net en verlengkabel, de netsteker, de schakelaar en de snijkop.
9. Opgelet: Het elektriciteitssnoer van dit apparaat mag alleen worden vernieuwd door de serviceafdeling van de fabrikant of door een elektrotechnisch vakman.
10. Gebruik alleen verlengkabels die voor buiten-gebruik zijn toegestaan en die niet lichter zijn dan de met rubber beklede kabels H07 RN-F volgens DIN/VDE 0282 met minimaal 1,5 mm^2. Netstekers en koppelingen van verlengkabels moeten beveiligd zijn tegen spatwater. Gebruik de trimmer alleen met een intacte beschermkap en zorg ervoor dat de snijkop goed vastzit.
11. Trek de netsteker niet uit de contactdoos door aan de kabel te trekken, maar aan de netsteker zelf.
12. Werk voorzichtig! Zorg ervoor dat de verlengkabel niet kan worden beschadigd en dat niemand erover kan struikelen
13. Voorkom dat de verlengkabel langs randen of langs puntige of scherpe voorwerpen schuurt of bekneld raakt, b.v. tussen deuren of ramen.
14. Om de trimmer over een korte afstand te trans-porteren, b.v. naar een andere werkplek: laat de schakelaar los.

4) Gebruiksinstructies

1. Als de trimmer wordt ingeschakeld, moet de beschermkap naar het lichaam gericht zijn.
2. Draag een vizier of een veiligheidsbril, gesloten schonen met stroeve zool, nauwsluitende werk-kleding en gehoorbescherming.
3. Houd de trimmer altijd vast. Zorg altijd dat u stevig op een veilige plaats staat.
4. Werk uiterst voorzichtig in onoverzichtelijk, dichtbegroeid terrein!
5. Laat de trimmer niet in de regen staan.
6. Maai geen nat gras! Werk niet bij regen met het trimmer.
7. Wees voorzichtig op hellingen of in oneffen terrein: kans op uitglijden!
8. Maai op hellingen alleen dwars op de helling, voorzichtig bij het keren!
9. Wees bedacht op boomstronken en wortels; struikelgevaar!
10. Vermijd het gebruik van de trimmer in slechte weersomstandigheden, vooral als er een risico van een onweersbui.
11. Het hoge toerental van het snijgarnituur en de lichtnetaansluiting kunnen voor bijzonder ge-vaarlijke situaties zorgen. Bij het werken met de trimmer moeten daarom speciale veiligheids-maatregelen worden getroffen.
12. Blijk geven van veilige behandeling van de trimmer kan door de verkoper of een specialist.
13. Deze trimmer is niet bedoeld voor deze om te worden gebruikt door personen (inclusief kinderen) met verminderde lichamelijke, zintuiglijke of geestelijke vermogens of gebrek aan ervaring en / of kennis, tenzij ze worden begeleid door een persoon die verantwoordelijk is voor hun veiligheid of ontvangen van hun instructies, zoals de trimmer wordt gebruikt.
14. Geef altijd de handleiding mee! Jongeren onder de 16 jaar mogen het apparaat niet gebruiken.
15. Degene die het apparaat gebruikt, draagt verant-woordelijkheid tegenover derden die zich binnen het werkgebied van het apparaat bevinden.
16. Wie met de trimmer werkt, moet uitgerust, gezond en in goede lichamelijke conditie zijn. Neem op tijd rustpauzes! Na gebruik van alcohol of verdovende middelen mag niet met de trimmer worden gewerkt.
17. Binnen een straal van 15 m mogen zich andere personen (kinderen!) noch dieren bevinden, daar stenen e.d. door de draaiende snijkop kunnen worden weggeslingerd.

Belangrijke aanwijzingen opdat u uw aanspraak op garantie niet verliest:

- Houd de luchtspleet schoon.
- Werk niet met een langere snoer dan de door het mesje afgesneden lengte.
- Gebruik alleen speciale monodraden en originele spoelen tot max. 1,4 mm ø (blij voorkeur onze originele draden).
- Druk de snijkop niet op de grond, daardoor wordt de ingeschakelde motor afgeremd.

- Sla de snijkop niet op een harde ondergrond daar anders de motor uit balans raakt.

4. Toepassingsdoel

De machines zijn uitsluitend voor het snijden van siergazons, d.w.z. van gazonkanten bestemd. Een ander en verdergaand gebruik zoals bijv. het snijden van struikgewas en heggen of uitgestrekte gazons geldt als niet reglementair. Voor daaruit resulterende schaden is de fabrikant / leverancier niet aansprakelijk. Het risico draagt alleen de gebruiker. Tot en reglementaire toepassing behoort ook het in acht nemen van de gebruiksaanwijzing en de nakoming van de inspectie- en onderhoudvoorwarden.

De gebruiksaanwijzing voortdurend bij de hand aan de inzetplaats van de machines bewaren!

Overige risico's

LET OP!
De langdurige blootstelling aan trillingen kan neurovasculaire letsels en problemen veroorzaken (ook gekend onder de naam "fenomeen van Raynaud" of "witte hand"), vooral bij personen die circulatiestoornissen hebben.

De symptomen kunnen betrekking hebben op de handen, de polsen en de vingers, met verlies van gevoeligheid, loomheid, jeuk, pijn, verkleuring of structurele wijzigingen van de huid.

Deze effecten kunnen versterkt worden door een lage omgevings – temperatuur en/of een overdreven druk op de handgreep.

Wanneer deze symptomen optreden, moet de machine minder lang gebruikt worden en is het noodzakelijk een arts te raadplegen.

5. Voor ingebruikname

Montage van de beschermings kap (afb. 2, 3 + 4)

Plaats de veiligheidsafdekking (9) dusdanig in de opname van de behuizing (6) dat de 2 houders op de veiligheidsafdekking in de desbetreffende opname passen (afb. 2). Bevestig vervolgens de veiligheidsafdekking met de meegeleverde schroef op de behuizing (afb. 3).

Pas op: De Beschermingskap blijft daardoor altijd vast op de trimmer zitten. Het apparaat- de trimmer- mag nooit zonder de beschermingskap worden gebruikt.

Voorzichtig: risico op verwondingen door het afsnijmes (afb.4).

Monteren van de extra greep (afb. 5, 6 en 7)

De extra greep (2) op de greephouder plaatsen en de schroef indraaien. De houder op de gewenste hoogte schuiven en de greep op een van de 5 mogelijke posities instellen. Aansluitend de schroef vastdraaien.

Snijkruisaanduider/plantenbeschermbeugel (afb. 1)

De beugel (7) aan de voorzijde van de trimmer dient zowel als plantenbeschermbeugel, maar ook als snijkruisaanduider: De snijdraad beweegt alleen binnen de lengte van de naar onder geklapte beugel. De trimmer kan indien gewenst echter ook met omhoog geklapte beugel worden gebruikt.

6. Extra greep, hoek en buislengte instellen

Buislengte instellen (afb. 8)

De kunststofhulsen (4) rechtsom losdraaien. De passende buislengte instellen en de schroefhuls (4) linksom weer vastschroeven

Instelling voor kanten snijden (afb. 9, 10 en 13)

De vergrendeling (3) voor het losmaken omhoog trekken (afb. 9) - de greep kan nu met 180° worden gedraaid (afb. 10). Aansluitend moet de vergrendeling weer naar onderen toe vastklikken.
Met behulp van de plantenbeschermbeugel (7) als oplegger, kunt u met deze instelling de kanten zuiver snijden (afb. 13).

7. Aansluiting (afb. 11)

De apparaten kunnen allen aan een eenfase wisselstroom worden aangesloten. De machine zijn volgens VDE 0700, klasse II en CEE 20 geisoleerd. Controleer voor het ingebruikneming of de netspanning overeenkomt met de op het type plaatje aangegeven spanning.

Minimale draaddiameter van de verlengkabel:

1,5 mm^2

- Steek de netstekker in de contrasteker van de verlengkabel.
- Maak bij wijze van trekontlasting een lus in de verlengkabel, steek deze door de opening in de handgreep en leg hem zijdelings over het uitsteeksel (10).
- Haal na afloop van het werk de lus om het uitsteeksel heen en trek hem uit de handgreep.

8. In-, uitschakelen (afb. 11)

Om met uw strimmer te werken:

- Neem een veilige houding aan.
- Houd het apparaat vast .
- Ga rechtop staan. Houd het apparaat ontspannen vast.
- Plaats de snijkop niet op de grond.
- Druk de schakelaar (1) in.
- Laat de schakelaar (1) weer los om het apparaat uit te schakelen.

9. Gazon strimmen (afb. 12)

- Beweeg de strimmer op kleine gazons gelijkmatig heen en weer. De strimmer is niet geschikt voor het maaien van grotere oppervlakken.
- Maai bij voorkeur met de linkerhelft; gemaaid gras, stof,losgeraakte stenen e.d. worden dan naar voren weggeslingerd, van de gebruiker vandaan.

- Het beste snijdt u wanneer het apparaat onder een hoek van 30° naar links gehouden wordt.

10. Het verlengen van de snijdraad
(afb. 14 en 15)

Controleer regelmatig de nylondraad op beschadigingen. Tevens controleren of het nog de voorgeschreven lengte heeft.

Als de maaiprestaties afnemen: Schakel het apparaat in en houd het boven een gazonoppervlak. Druk de snijkop even op de grond: hierdoor wordt de maaidraad langer als het (de) uiteinde(n) van de maaidraad ten minste 2,5 cm lang is (zijn). Bij kortere draaduiteinden: Schakel het apparaat uit, trek de netstekker los. Druk de spoel tegen de aanslag en trek krachtig aan het (de) draaduiteinde(n). Als er geen draaduiteinde(n) zichtbaar wordt (worden) zie Vernieuwen van de draadspoel.

Mocht de draad langer zijn, dan wordt deze bij het starten automatisch op de juiste lengte afgesneden.

Let op: afsnijmes van grasresten ontdoen, opdat het maairesultaat niet negatief beïnvloed wordt.

Voorzichtig: risico op verwondingen door het afsnijmes.

11. Vernieuwen van de draadspoel
(afb. 16 en 17)

Eerst het apparaat uitschakelen en de stekker uit het stopcontact halen. Wacht tot de nylondraad tot stilstand is gekomen. Daarna de beide vergrendelingen 1 aan de zijkant van de snijkop indrukken en de deksel 2 van de snijkop naar boven toe er afhalen (afb. 16). De lege draadspoel eruit halen en de nieuwe spoel 3 er zo inzetten dat er een draadeinde aan de zijkant van de snijkop uit elk uitlaatoog 5 steekt (afb. 17). Let er op, dat de veer 4 op de juiste wijze onder de draadspoel zit. Daarna de deksel er weer op drukken. De beide vergrendelingen moeten correct inklikken.

12. Storingen

- **Het apparaat werkt niet:** Stopcontact nazien of span-ning voorhanden is (b.v. testen op een ander stopcontact of met een voltmeter). Zou dit tot geen resultaat leiden, geeft U de strimmer in een vakwerkplaats of aan de werkservice.
- **Snijdraad verdwijnt in de spoel:** Spoel volgens de aanwijzingen in Vernieuwen van de draadspoel eruithalen. Het draadeinde door het oog halen en die spoel er weer inzetten. Indien de snoer verbruikt is, er weer nieuwe inzetten.

Andere storingen aan het apparaat niet zelf trachten te verhelpen, maar dit door een erkend vakman laten controleren resp. laten repareren.

13. Opslag

- Reinig het apparaat grondig, vooral de koellucht-sleuven.
- Gebruik bij het schoonmaken geen water.
- Bewaar het apparaat op een droge en veilige plek voorkom gebruik door onbevoegden (b.v. kinderen).

14. Reparatiedienst

Reparaties aan elektrowerktuigen mogen alleen door een elektrovakman uitgevoerd worden. Omschrijft U alstublieft bij de inzending voor een reparatie de door U vastgestelde fouten.

15. Afvalverwerking en milieubeheer

Als het apparaat is verbruikt, moet deze conform de voorschriften worden afgevoerd. Trek het netsnoer los, om misbruik te vermijden. Gooi het apparaat niet bij het huisvuil maar breng deze, om wille van het milieu, naar een inzamelingsstation voor verbruikte elektrische apparatuur. Uw gemeente kan u hiertoe informeren over de juiste adressen en openingstijden. Geef ook verpakkingsmaterialen en versleten accessoireonderdelen af bij de desbetreffende inzamelingsstations.

Uitsluitend voor EU-landen

Gooi het elektrisch gereedschap niet bij het huisvuil!

Overeenkomstig de Europese richtlijn 2012/19/EG voor oude elektrische- en elektronische apparaten (WEEE) en de omzetting in nationaal recht moeten verbruikte elektrische apparatuur gescheiden worden ingezameld en voor recyclingsdoeleinden worden gebruikt.

Recycling-alternatief voor het retourneren:
De eigenaar van het elektrische apparaat is als alternatief in plaats van het retourneren, verplicht om mee te werken aan een vakkundige recycling als het houderschap dit verplicht. Het oude apparaat kan hiertoe ook worden overgelaten aan een afvalverwerkingsstation die het recyclen overeenkomstig de nationale recyclingsvoorschriften en afvalvoorschriften verwerkt. Uitgesloten hiervan zijn de bij de machine geleverde accessoireonderdelen en hulpmiddelen zonder elektrische bestanddelen.

16. Reserveonderdelen

Heeft u accessoires of reserveonderdelen nodig, neem dan contact op met onze servicedienst.

Gebruik bij de werkzaamheden met dit apparaat geen accessoires, behalve degene die door ons bedrijf worden aanbevolen. Anders kunnen de bediener of de in de omgeving aanwezige omstanders ernstig letsel oplopen of kan het apparaat worden beschadigd.

Bij het bestellen van reserveonderdelen moeten de volgende gegevens worden vermeld;

- Type machine
- Artikelnummer van de machine

Obsah

	Strana
Obrázky	1 - 8
Vyobrazení a vysvětlivky piktogramů	9 - 12
1. Technická data	CZ-2
2. Obecné bezpečnostní pokyny	CZ-2
3. Bezpečnostní pokyny	CZ-3
1) Pokyny pro bezpečné použití	
2) Údržba	
3) Obecné pokyny	
4) Pokyny pro použití	
4. Účel použití	CZ-5
5. Před uvedením do provozu	CZ-5
Montáž ochranného štítu	
Montáž pomocné rukojeti	
Ukazatel obvodu sekání/třmen na ochranu rostlin	
6. Nastavení délky trubky	CZ-5
7. Připojení sekačky	CZ-6
8. Zapnutí a vypnutí	CZ-6
9. Sečení trávníku	CZ-6
10. Nastavení délky vyžínací struny	CZ-6
11. Výměna cívky se strunou	CZ-6
12. Poruchy	CZ-6
13. Ukládání	CZ-6
14. Opravy	CZ-6
15. Likvidace a ochrana životního prostředí	CZ-6
16. Objednávka náhradních dílů	CZ-7
17. Záruční podmínky	
ES Prohlášení o shodě	
Servis	

Překlad původního návodu k použití

Strunová sekačka na trávu

1. Technická data

Model	**IGT 350**	
Jmenovitý příkon	V~	230
Jmenovitá frekvence	Hz	50
Jmenovitý příkon	W	350
Volnoběžné otáčky n_0	min^{-1}	11.000
Šířka záběru	cm	25
Průměr struny	mm	1,4
Délka struny v cívce	m	2 x 4
Posuv struny	Celková automatika	
Hmotnost	kg	1,9
Hladina akustického tlaku (podle 2000/14/ES)	dB (A)	84 K=3,0 dB(A)
Naměřená hladina akustického výkonu (podle 2000/14/ES)	dB(A)	94 K=2,01 dB (A)
Zaručená hladina akustického výkonu (podle 2000/14/ES)	dB(A)	96
Hladina zrychlení vibrace (podle EN 50636-2-91:2014)	m/s^2	4,3 K=2,2 m/s^2

Přístroj je odrušen podle EN 55014 a EN 61000

Ochranná třída II/VDE 0700 ⧈

Technické změny vyhrazeny.

Přístroje jsou zkonstruované podle předpisů,EN 60335-1 a EN 60335-2-91, a v plné míře vyhovují předpisům Zákona o bezpečnosti přístrojů a výrobků.

2. Obecné bezpečnostní pokyny

Hodnoty hlukových emisí na základě zákona o bezpečnosti produktů (něm. ProdSG) resp. směrnice ES o strojním zařízení: Hladina akustického tlaku na pracovišti může vystoupit nad 80 dB (A). V takovém případě je nutno, aby obsluha přijala nezbytná ochranná opatření (např. nosila chrániče sluchu).

⚠ **Pozor:** Ochrana proti hluku! Dodržujte při uvádění do provozu regionální předpisy.

Pozor: Při použití elektrických přístrojů je třeba dodržovat k ochraně před zasažením elektrickým proudem, nebezpečím zranění a vznikem požáru následující zásadní bezpečnostní pokyny. Přečtěte si a vezměte v úvahu všechny tyto pokyny dříve, než uvedenou strunovou sekačku použijete. Bezpečnostní pokyny dobře uschovejte.

Sekačky jsou konstruovány podle posledního stavu techniky a uznávaných bezpečnostně technických pravidel. Přesto se mohou při jejich použití vyskytnout situace, ohrožující zdraví a život uživatele nebo třetích osob, příp. poškozující sekačku a další věcné hodnoty.

Sekačky se smějí používat pouze v technicky bezvadném stavu, jakož i v souladu s určením, bezpečnostními pokyny a pokyny ohledně možných nebezpečí při dodržování pokynů v návodu k použití! Zejména je třeba neprodleně (nechat) odstranit všechny poruchy, které negativně ovlivňují bezpečnost!

Přečtěte si pečlivě tento návod k použití. V každém případě dodržujte pokyny ohledně možných nebezpečí a bezpečnostní pokyny.

Nedodržení těchto pokynů může mít za následek ohrožení života. V každém případě je nezbytné dodržovat pokyny k ochraně před úrazy. Přečtěte si je před použitím této sekačky.

3. Bezpečnostní pokyny

Pozor: V každém případě dodržujte pokyny ohledně možných nebezpečí a bezpečnostní pokyny.

Přečtěte si je před použitím této sekačky. Návod k použití ukládejte v dosahu použití sekačky.

1) Pokyny pro bezpečné použití

a) Při práci se sekačkou noste ochranné brýle nebo ochranu očí, plné boty s drsnou podrážkou, přiléhavé pracovní oblečení, rukavice a ochranu sluchu.
b) Zákaz obsluhy sekačky pro nezletilé osoby. Sekačka se smí předat (půjčit) pouze osobám, které jsou podrobně seznámeny s její obsluhou.
c) Nezapínejte sekačku, pokud se v blízkosti zdržují osoby, zejména děti, nebo domácí zvířata.
d) Se sekačkou pracujte klidně, s rozvahou a pouze při dobrém světle a podmínkách viditelnosti a neohrožujte ostatní! Pracujte opatrně!
e) Před použitím se musí zkontrolovat, zda přívodní a prodlužovací kabel nevykazují známky poškození nebo stárnutí. Sekačka na trávu se nesmí používat, pokud jsou kabely poškozeny nebo opotřebeny.
f) Nepoužívejte poškozené kabely, spojky, vidlice a sekací hlavice.
g) Při neopatrném používání sekačky mohou rotující sekací prvky způsobit zranění rukou a nohou. Motor se smí spouštět až tehdy, když se v blízkosti sekacích prvků nenacházejí ruce a nohy.
h) Pozor na zranění o zařízení, které slouží k odřezávání struny. Po výměně cívky se strunou nebo po prodloužení vlákna podržte sekačku nejprve v normální pracovní poloze, až potom ji zapněte.
i) Nikdy nepoužívejte kovové sekací prvky.
j) Používejte pouze originální náhradní díly.
k) Před prováděním veškerých prací na sekačce, před čištěním a přepravou vytáhněte vidlici ze zásuvky. Před údržbou, kontrolou poškození přívodního kabelu či opravou sekačky je nutné vždy vytáhnout vidlici ze zásuvky.
l) Pravidelně čistěte otvory pro chladicí vzduch na krytu motoru.

2) Údržba

a) Po přerušení a ukončení práce: Odpojte vidlici! Proveďte údržbu sekačky (při odpojené vidlici): Provádějte pouze ty údržbářské práce, které jsou popsány v návodu k použití.
b) Děti musejí být pod dohledem, aby se zajistilo, že si s přístrojem nebudou hrát.
c) Všechny ostatní práce svěřte servisu.
d) Nikdy nepoužívejte kovové sekací prvky.
e) Ze sekací hlavice se musí pravidelně odstraňovat namotaná tráva!
f) Sekací hlavice se musí v krátkých intervalech pravidelně kontrolovat. Při zjevných změnách (vibrace, hluk) sekačku okamžitě vypněte. Pevně ji držte a přitlačte hlavici k zemi, aby se zastavila, pak vytáhněte vidlici ze zásuvky. Zkontrolujte sekací hlavici - pozornost věnujte trhlinám.
g) Poškozenou sekací hlavici okamžitě nechte vyměnit i v případě zdánlivě nepatrných vlasových trhlin. Poškozenou sekací hlavici neopravujte.
h) Pravidelně čistěte otvory pro chladicí vzduch na krytu motoru.
i) Plastové části čistěte vlhkým hadříkem. Mechanické čisticí přípravky by mohly umělou hmotu poškodit.
j) Sekačku nikdy nestříkejte proudem vody!
k) Sekačku ukládejte na suchém místě.

3) Obecné pokyny

1. Před použitím je nutné si přečíst návod k použití!
2. Uživatel by si měl od prodejce nebo odborníka nechat předvést bezpečné zacházení se sekačkou.
3. Před použitím se musí zkontrolovat, zda přívodní a prodlužovací kabel nevykazují známky poškození nebo stárnutí. Sekačka na trávu se nesmí používat, pokud jsou kabely poškozeny nebo opotřebeny.
4. Dojde-li k poškození kabelu během práce se sekačkou, musí se kabel okamžitě odpojit od sítě. Kabelu se nedotýkejte dříve, než bude odpojen od sítě.
5. Nepoužívejte poškozené kabely, spojky, vidlice a sekací hlavice.
6. Pozor! Nebezpečí! Sekací prvky po vypnutí motoru dobíhají. Vzniká nebezpečí úrazů na prstech rukou a na nohou!
7. Prodlužovací kabel držte tak, aby se nedostal do kontaktu s rotující nylovovou

strunou.

8. V zájmu bezpečného provozu se doporučuje napájet sekačku přes proudový chránič s vybavovacím proudem max. 30 mA. Další informace vám sdělí elektroinstalatér.
9. Před každým použitím sekačky se musí zkontrolovat její správná funkce a předepsaný, provozně bezpečný stav. Zejména je důležité zkontrolovat přívodní kabel a prodlužovací kabel, vidlici, spínač a sekací hlavici.
10. VAROVÁNÍ: Napájecí kabel tohoto trávníků lze měnit pouze výrobce, služby zákazníkům nebo elektrikář.
11. Používejte pouze kabely, které odpovídají daným předpisům. Vidlice a spojky prodlužovacích kabelů musí být chráněny před odstřikující vodou. Sekačka se smí provozovat pouze s bezvadným ochranným zařízením, zvláštní pozornost je nutné věnovat pevnému usazení sekací hlavice.
12. Vidlici neodpojujte ze zásuvky tahem za kabel, ale za vidlici.
13. S prodlužovacím kabelem manipulujte vždy tak, aby se nepoškodil a netvořil vám překážky v chůzi.
14. Nepřetahujte prodlužovací kabel přes hrany, ostré nebo špičaté předměty, ani jej nelamte, např. pode dveřmi a v oknech.
15. Při přepravě sekačky na krátkou vzdálenost (např. na jiné místo) uvolněte spínač a odpojte vidlici.

4) Pokyny pro použití

1. Při práci musí být namontován ochranný štít vyžínací hlavice a strunová sekačka natočena ochranným štítem k obsluze.
2. Při práci se sekačkou noste ochranné brýle nebo ochranu očí, plné boty s drsnou podrážkou, přiléhavé pracovní oblečení, rukavice a ochranu sluchu.
3. Sekačku na trávu držte vždy pevně oběma rukama - dbejte na stabilní a bezpečnou polohu.
4. V nepřehledném, hustě porostlém terénu pracujte se zvýšenou pozorností!
5. Sekačku nenechávejte stát za deště venku.
6. Nesekejte mokrou trávu! Sekačku nepoužívejte v dešti!
7. Pozor na nebezpečí sklouznutí na svazích nebo na nerovném terénu.
8. Svahy sekejte napříč sklonu. Pozor při otáčení!
9. Dejte pozor na pařezy a kořeny, o které můžete zakopnout!
10. Vyvarujte se používání trávníků na špatné povětrnostní podmínky, zejména pokud existuje riziko bouřky.
11. Vysoké otáčky sekačky a přívodní kabel v sobě skrývají zvýšené nebezpečí. Proto je nezbytné při práci se sekačkou dodržovat zvláštní bezpečnostní pokyny.
12. Uživatel by si měl od prodejce nebo odborníka nechat předvést bezpečné zacházení se sekačkou.
13. Tento přístroj není určený k používání osobami (včetně dětí), které mají snížené psychické, senzorické nebo duševní schopnosti a / nebo které nemají dostatek zkušeností a / nebo nemají dostatek znalostí, s výjimkou případů, kdy na ně dohlíží osoba zodpovědná za jejich bezpečnost nebo je tato osoba poučila o používaní tohoto přístroje.
14. V každém případě předejte spolu se sekačkou i návod k použití. Mladiství do 16 let nesmí přístroj používat.
15. Uživatel je zodpovědný za třetí osoby nacházející se v pracovní oblasti přístroje.
16. Osoby, které se sekačkou pracují, musí být zdravé, odpočinuté a v dobré kondici. Nezapomeňte na včasné přestávky v práci! - Se sekačkou nepracujte pod vlivem alkoholu, omamných látek či léků, které snižují schopnost rychlé reakce.
17. V okruhu 15 m se nesmí zdržovat ani další osoby / děti, ani zvířata, protože se od rotující sekací hlavice mohou odrážet kameny apod.

Důležité pokyny pro zachování záručních nároků:

- Udržujte vstupní vzduchové otvory v čistotě, aby se mohl motor chladit.
- Nepracujte se strunou delší, než jak nastavuje řezací břit.
- Používejte pouze strunu o průměru max. 1,4 mm a originální cívku (nejlépe naši originální strunu).
- Netlačte sekací hlavici k zemi, tím brzdíte spuštěný motor.

Předcházejte nárazům sekací hlavice na tvrdý podklad, jinak ztratí hřídel motoru vyváženost.

4. Účel použití

Strunové sekačky jsou výhradně určeny pro dosekávání okrasných trávníků, tzn. okrajů trávníků. Jiné nebo tento rozsah překračující použití, jako např. sekání keřů a živých plotů nebo velkoplošných trávníků, se považuje za použití v rozporu s jejich určením. Za škody, které při takovém použití vzniknou, výrobce / dodavatel neručí. Riziko nese výhradně uživatel. Použití v souladu s určením zahrnuje dále dodržování návodu na použití a dodržování podmínek provozu a údržby.

Návod k použití ukládejte v dosahu použití sekačky.

Zbytková rizika

I při odborném používání nástroje vždy zůstává určité zbytkové riziko, které nelze vyloučit. Z druhu a konstrukce přístroje lze vyvodit tato potenciální nebezpečí:

- Kontakt s nechráněnou částí strunového řezacího zařízení (řezné poranění)
- Kontakt se strunovými řezáky během provozu (řezání)
- Kontakt s vymrštěnými díly strunového řezáku, sekaného materiálu a jiných materiálů (řezné poranění, tupé poranění)
- Pokud se během práce nepoužívá řádná ochrana sluchu, může dojít ke ztrátě schopnosti slyšet (ztráta sluchu)
- Kontakt s elektrickým proudem v důsledku vadného nebo porušeného přívodního kabelu (zásah elektrickým proudem)
- zdraví škodlivé emise řezaného materiálu a řezaných částic.

Pokud nejsou dodrženy pokyny uvedené ve vašem návodu na použití, mohou se v důsledku neodborného použití objevit další zbytková rizika.

Produkt je určen k obsluze osobami staršími 14 let. Pokud stroj mají obsluhovat děti od 8 let a osoby se sníženými psychickými, smyslovými a mentálními schopnostmi nebo nedostatkem zkušeností a znalostí, musí být pod dozorem nebo musí být poučeny o bezpečném používání stroje a pochopit hrozící rizika. Děti si nesmí hrát se strojem. Čištění a údržbu nesmí provádět děti bez dozoru.

Děti by měly být pod dozorem, aby si se strojem nehrály.

Navzdory specifickým bezpečnostním opatřením, bezpečnostním pokynům a dodatečným bezpečnostním předpisům ale i tak zůstávají některá zbytková rizika, např. neúmyslné uvedení stroje do provozu. Pokud nejsou dodrženy pokyny uvedené ve vašem návodu na použití, mohou se v důsledku neodborného použití objevit další zbytková rizika.

Výstraha!

Při déle trvající práci je uživatel vystaven otřesům, které mohou vést ke zbělání prstů (Raynaudův syndrom) anebo syndromu karpálního tunelu.

V tomto stavu se snižuje schopnost ruky vnímat a regulovat teplotu, což vede k pocitům necitlivosti a horka a může vyústit v poškození nervové a cévní soustavy a nekrotizaci tkáně.

Zatím nejsou známy všechny faktory vedoucí k nemoci zbělených prstů, patří však mezi ně definitivně chladné počasí, kouření a nemoci cév a krevního oběhu, i dlouhodobé či intenzivní působení otřesů. Riziko nemoci zbělených prstů a syndromu karpálního tunelu omezíte takto:

- Noste rukavice a udržujte ruce v teple.
- Udržujte nářadí v dobrém stavu. Nástroj s uvolněnými komponentami nebo poškozenými či opotřebenými tlumiči vibruje silněji.
- Rukojeť držte vždy pevně, neobepínejte ji však dlouho zbytečně silně. Dělejte přestávky.

Ani přes výše uvedená preventivní opatření nelze riziko nemoci zbělených prstů a syndromu karpálního tunelu zcela vyloučit. Osobám, které budou s nářadím pracovat dlouhodobě a pravidelně, proto doporučujeme, aby bedlivě sledovaly stav svých rukou a prstů. Zpozorujete-li některý z výše uvedených syndromů, vyhledejte neprodleně lékaře

5. Před uvedením do provozu

Montáž ochranného štítu (obrázek č. 2, 3 + 4)

Ochranný kryt (9) nasaďte do uchycení skříně (6) tak, aby 2 držáky na ochranném krytu zapadly do odpovídajících úchytů (obr. 2). Ochranný kryt pak připevněte ke skříni přiloženým šroubem (obr. 3).

Pozor: Ochranný štít poté zůstává trvale na strunové sekačce. Přístroj nesmí být nikdy provozován bez ochranného štítu!

Pozor: Nebezpečí poranění o odřezávací nožík.(obrázek č. 4).

Montáž pomocné rukojeti (obr. 5, 6 a 7)

Pomocnou rukojeť (2) nasaďte na držák rukojeti a zašroubujte šroub. Držák posuňte do požadované výšky a rukojeť nastavte do jedné z 5 možných poloh. Nakonec šroub dotáhněte.

Ukazatel obvodu sekání/třmen na ochranu rostlin (obr. 1)

Třmen (7) na přední části sekačky se používá jak k ochraně rostlin, tak i jako ukazatel obvodu sekání: Řezací struna se pohybuje pouze v rámci délky sklopeného třmenu. Sekačku lze ale provozovat volitelně i se zvednutým třmenem.

6. Nastavení délky trubky

Nastavení délky trubky (obr. 8)

Uvolněte plastové pouzdro (4) otáčením po směru hodinových ručiček. Nastavte vhodnou délku trubky a šroubovací pouzdro (4) znovu utáhněte proti směru hodinových ručiček.

Nastavení pro sekání hran (obr. 9, 10 a 13)

Pojistku (3) uvolněte vytažením nahoru (obr. 9). Rukojetí lze nyní otočit o 180° (obr. 10). Pojistka musí poté opět zapadnout dolů.
S pomocí třmenu na ochranu rostlin (7) jako vodítkem můžete v tomto nastavení sekat čisté hrany (obr. 13).

7. Připojení sekačky (obr. 11)

Sekačky lze provozovat pouze na jednofázový střídavý proud. Jsou izolovány podle třídy II VDE 0700 a CEE 20. Před zapnutím sekačky zkontrolujte, zda napětí sítě souhlasí s provozním napětím, které je uvedeno na typovém štítku.

Minimální průřezy vodičů prodlužovacího kabelu:
1,5 mm^2

- Vidlice sekačky se zasune do spojky prodlužovacího kabelu.
- Pro odlehčení tahu prostrčte smyčku prodlužovacího kabelu otvorem v držadle a zachyťte kabel za hák pro odlehčení tahu.
- Po skončení práce přetáhněte smyčku dopředu přes hák a vytáhněte ji z držadla. Vytáhněte vidlici ze sítě.

8. Zapnutí a vypnutí (obr. 11)

Při spouštění sekačky na trávu:

- Zaujměte stabilní postoj.
- Uchopte sekačku do obou rukou.
- Stůjte zpříma a sekačku držte volně.
- Nepokládejte vyžínací hlavici na zem!
- Stiskněte spínač.
- Uvolněním spínače se sekačka vypíná.
  (Pozor! Vyžínací hlavice dobíhá několik vteřin)

9. Sečení trávníku (obr. 12)

- Na malých plochách rovnoměrně přejíždějte sekačkou sem a tam - k sečení větších ploch není sekačka vhodná.
- Sekejte podle možností levou polovinou, pak se posečená tráva, prach a zvířené kamínky apod. odhazují dopředu, tedy směrem od obsluhy.
- Ideální pracovní podmínky dosáhnete, když budete sekačku držet se sklonem cca 30 stupňů doleva.

10. Nastavení délky vyžínací struny (obr. 14 a 15)

Pravidelně kontrolujte nylonovou strunu, zda není poškozena a zda má správnou délku.

Při klesajícím výkonu: Sekačku spusťte a podržte ji nad trávníkem. Sekací hlavicí klepněte lehce o zem. Struna se nastaví, pokud je dlouhá alespoň 2,5 cm. Když je struna kratší, sekačku vypněte a odpojte od sítě. Nástavec cívky stiskněte až nadoraz a silou zatáhněte za konec strun. Pokud není konec struny vidět - viz bod 11 (výměna cívky).

Vaše sekačka má čepel k ořezávání struny, která zkrátí sekací strunu pokaždé na správnou délku.

Pozor: Řezací břit se musí očistit od zbytků trávy, aby tím nebyl výsledný řez negativně ovlivněn.

Pozor: Nebezpečí poranění o odřezávací nožík.

11. Výměna cívky se strunou (obr. 16 a 17)

Nejdříve sekačku vypněte a vytáhněte vidlici ze sítě. Počkejte chvíli, až se nylonová struna zastaví. Poté stiskněte oba pojistné jazýčky 1 po straně vyžínací hlavy a odklopte nahoru kryt vyžínací hlavy 2 (obr. 16). Vyjměte prázdnou cívku a nasaďte novou cívku 3 tak, aby konce strun vyčnívaly z výstupních otvorů 5 na straně vyžínací hlavy (obr. 17). Dbejte na to, aby pružina 4 byla řádně usazena pod cívkou. Nakonec znovu nasaďte kryt. Oba pojistné jazýčky musí řádně zaskočit.

12. Poruchy

- **Sekačka neběží:** Zkontrolujte, zda je zajištěn přívod proudu (např. pokusem na jiné zásuvce nebo pomocí zkoušečky napětí). V případě, že sekačka neběží při zapojení do zásuvky pod proudem, předejte sekačku nedemontovanou našemu centrálnímu servisu nebo do autorizované opravny.
- **Sekací struna zapadne do krytu cívky:** Cívku demontujte (podle pokynů pod bodem 11), provlékněte konce struny otvory a cívku opět namontujte. Pokud je nylonová struna spotřebovaná, nasaďte novou cívku nebo kazetu.

Jiné poruchy sekačky neodstraňujte vlastními silami, ale předejte sekačku k opravě do autorizované opravny.

13. Ukládání

- Sekačku řádně očistěte, zejména přívodní vzduchové otvory.
- Nepoužívejte k čištění vodu.
- Sekačku uložte na suché a bezpečné místo. Chraňte ji před neoprávněným použitím (např. před dětmi).

14. Opravy

Servis provádí firma MOUNTFIELD ve svých prodejnách a specializovaných servisech a přes své dealery. Adresu nejbližšího servisu naleznete v katalogu Mountfield nebo na webových stránkách www.mountfield.cz.

15. Likvidace a ochrana životního prostředí

Vysloužilou pilu odevzdejte na sběrném místě k odborné likvidaci. Odstřihněte přívodní elektrický kabel, aby se zamezilo zneužití pily. Nevyhazujte zařízení do komunálního odpadu, ale v rámci ochrany životního prostředí jej odevzdejte na sběrném místě pro elektrická zařízení. O adresách a otvíracích časech se informujte na obecním úřadě. Na příslušných sběrných místech odevzdejte rovněž balicí materiály a opotřebované díly příslušenství.

Pouze pro země EU

Nevyhazujte elektrické nářadí do komunálního odpadu!

Podle evropské směrnice 2012/91/ES o odpadních elektrických a elektronických zařízeních (OEEZ) a podle jejího převedení do národního práva se musí opotřebené elektrické nářadí shromažďovat odděleně a odevzdat k ekologickému zpracování.

Alternativa recyklace k požadavku zpětného zaslání:
Majitel elektrického nářadí je v případě likvidace alter-

nativně místo zpětného zaslání povinen spoluúčastí na odborném zhodnocení. Vysloužilé zařízení lze rovněž odevzdat na sběrném místě, které provede likvidaci ve smyslu národních právních předpisů o recyklaci a nakládání s odpady. Netýká se součástí příslušenství a pomocných prostředků bez elektrických součástí.

16. Objednávka náhradních dílů

Potřebujete-li příslušenství nebo náhradní díly, obraťte se prosím na náš servis.

Nepoužívejte pro práci s tímto přístrojem žádné přídavné součásti kromě těch, které jsou doporučeny naší společností. Jinak může obsluha nebo nezúčastněná osoba nacházející se v blízkosti utrpět vážná zranění nebo se může přístroj poškodit.

Při objednávání náhradních dílů by se měly uvést tyto údaje:

- Typ zařízení
- Katalogové číslo zařízení

Obsah **Strana**

Obrázky	1 - 8
Obrázky a vysvetlenie piktogramov	9 - 12
1. Technické údaje	SK-2
2. Základné bezpenostné predpisy	SK-2
3. Bezpenostné pokyny	SK-3
1) Pokyny pre bezpečné použitie	
2) Údržba	
3) Obecné pokyny	
4) Pokyny na použitie	
4. Úel použitia	SK-5
5. Pred uvedením do prevádzky	SK-5
Montáž ochranného krytu	
Montáž prídavnej rukoväte	
Ukazovateľ okruhu rezu/oblúk na ochranu rastlín	
6. Nastavenie dĺžky rúrky	SK-5
7. Pripojenie kosačky	SK-6
8. Zapnutie a vypnutie	SK-6
9. Kosenie trávnikov	SK-6
10. Predľži sekací povrázok	SK-6
11. Vymeni cievku s povrázkom	SK-6
12. Poruchy	SK-6
13. Skladovanie	SK-6
14. Opravárenská služba	SK-6
15. Likvidácia a ochrana životného prostredia	SK-6
16. Náhradné diely	SK-7
17. Záručné podmienky	SK-7
ES Vyhlásenie o zhode	
Servis	

Preklad pôvodného návodu na použitie

Strunová kosačka

1. Technické údaje

Model		**IGT 350**
Menovité napätie	V~	230
Menovitá frekvencia	Hz	50
Menovitý výkon	W	350
Voľnobežné otáčky n_0	min^{-1}	11.000
Šírka rezu	cm	25
Rúbka nylonu	mm	1,4
Vinutie	m	2 x 4
Navíjanie		Automatika príklepom
Hmotnosť	kg	1,9
Hladina akustického tlaku L_{pA} (2000/14/EG)	dB (A)	84 K=3,0 dB(A)
Vibrácie sa rezné vlákno (EN 50636-2-91:2014)	m/s^2	4,3 K=2,2 m/s^2

Odrušené podľa EN 55014 a EN 61000

Ochranná trieda II/VDE 0700 ⧈

Technické zmeny zostávajú výhradne v práve výrobcu.

Prístroje sú skonštruované podľa predpisov, EN 60335-1, EN 60335-2-91, a zodpovedajú úplne predpisom Zákona o bezpečnosti prístrojov a výrobkov.

2. Základné bezpenostné predpisy

Údaje o emisii hluku podľa zákona o bezpečnosti výrobkov (ProdSG) príp. smernice ES o strojových zariadeniach: Hladina akustického tlaku na pracovisku môže presiahnuť 80 dB (A). V takom prípade je potrebné vykonať opatrenia na ochranu užívateľa proti hluku (napr. nosenie ochrany sluchu).

⚠ **Pozor:** Ochrana proti hluku! Pri spustení do prevádzky dodržujte regionálne predpisy.

Pozor: Pri použití elektrických nástrojov je nutné dodržiavae zásady bezpečnosti proti elektrickým úrazom a proti požiarom. Preítajte si a vezmite do úvahy všetky tieto pokyny skôr, než daný elektrický nástroj použijete. Bezpečnostné pokyny dobre uschovajte.

Kosačky sú konštruované podľa posledného stavu techniky a uznávaných bezpečnostno-technických pravidiel. Aj napriek tomu sa môžu pri ich použití vyskytnúe situácie ohrozujúce zdravie a život užívateľa alebo tretích osôb, príp. poškodzujúce kosačku a alšie vecné hodnoty.

Kosačky sa smú používae iba v technicky bezchybnom stave, ako aj v súlade s určením, bezpečnostnými pokynmi a pokynmi týkajúcimi sa možných nebezpečí pri nedodržaní návodu na použitie. Hlavne je nutné neodkladne (nechae) odstránie všetky poruchy, ktoré negatívne ovplyvňujú bezpečnose!

Pozorne si prečítajte tento návod na použitie. V každom prípade dodržujte pokyny ohľadne ožných nebezpečí a bezpečnostné pokyny.

Nedodržanie týchto pokynov môže mae za následok ohrozenie života. V každom prípade je nevyhnutné dodržovae predpisy o úrazovej prevencii. Prečítajte si ich pred použitím tejto kosačky.

3. Bezpenostné pokyny

⚠ **Pozor:** V každom prípade dodržujte pokyny ohľadne ožných nebezpečí a bezpečnostné pokyny.

Prečítajte si ich pred použitím tejto kosačky. Návod na obsluhu uschovávajte na mieste použitia kosačky.

1) Pokyny pre bezpečné použitie

a) Pri práci s kosačkou noste ochranné okuliare, alebo ochranu očí, plnú obuv s drsnou podrážkou, priliehavé pracovné oblečenie, rukavice a ochranu sluchu.
b) Zákaz obsluhy kosačky pre neplnoleté osoby. Kosačka sa smie predať (požičať) len osobám, ktoré sú podrobne oboznámené s jej obsluhou.
c) Nezapínajte kosačku pokiaľ sa v blízkosti zdržujú osoby, hlavne deti, alebo domáce zvieratá
d) S kosačkou pracujte k ľudne, s rozvahou a len pri dobrom svetle a podmienkach viditeľnosti a neohrozujte ostatných! Pracujte opatrne!
e) Pred použitím sa musí skontrolova, či prívodný a predlžovací kábel nevykazuje známky poškodenia, alebo stárnutia. Kosačka na trávu sa nesmie používa, pokiaľ sú káble poškodené alebo opotrebované.
f) Nepoužívajte poškodené káble, spojky, zástrčky a sekacie hlavice.
g) Pri neopatrnom používaní kosačky môžu rotujúce sekacie prvky spôsobi zranenie rúk a nôh. Motor sa smie spusti až vtedy, keď sa v blízkosti sekacích prvkov nenachádzajú ruky a nohy.
h) Pozor na zranenie o zariadenie, ktoré slúži k odrezávaniu vlákna. Po výmene cievky s vláknom, alebo po predĺžení vlákna podržte kosačku najprv v normálnej polohe, až potom ju zapnite.
i) Nikdy nepoužívajte kovové sekacie prvky.
j) Používajte iba originálne náhradné diely.
k) Pred začatím akejkoľvek práce na kosačke, pred čistením a prepravou vytiahnite zástrčku zo zásuvky. Pred spustením, čistením, alebo kontrolou elektrickej prípojky prístroja je potrebné prístroj vypnúť a vytiahnuť zástrčku zo zásuvky.
l) V prípade potreby vyčistite otvory pre chladiaci vzduch na kryte motora.

2) Údržba

a) Po prerušení a ukončení práce: Odpojtezástrčku! Urobte údržbu kosačky (pri odpojenej zástrčke): Vykonávajte iba tie údržbárske práce, ktoré sú popísané v návode na použitie.
b) Na deti je potrebné dohliadať, aby sa zaistilo, že sa s prístrojom nebudú hrať.
c) Všetky ostatné práce zverte servisu.
d) Nikdy nepoužívajte kovové sekacie prvky.
e) Zo sekacej hlavy sa musí pravidelne odstraňova tráva.
f) Sekacia hlava sa musí v krátkych intervaloch pravidelne kontrolova. Pri zjavných zmenách (vibrácia, hluk) kosačku okamžite vypnite a pevne uchopte. Pritlačte ju k zemi, aby sa zastavila hlavica, potom odpojte zástrčku. Skontrolujte sekaciu hlavicu - pozornos vemujte trhlinám.
g) Poškodenú sekaciu hlavicu okamžite nechajte vymeni - v prípade zdanlivo nepatrných vlasových trhlin. Poškodenú sekaciu hlavicu neopravujte.
h) V prípade potreby vyčistite otvory pre chladiaci vzduch na kryte motora.
i) Plastové časti čistite vlhkou handrou. Mechanické čistiace prípravky by mohli umelú hmotu poškodi.
j) Kosačku nikdy nečistite prúdom vody.
k) Kosačku skladujte na suchom mieste.

3) Obecné pokyny

1. Pred použitím prístroja si pozorne prečítajte návod na obsluhu.
2. Užívateľ by si mal od predajcu alebo odborníka nechať predviesť bezpečné zaobchádzanie s kosačkou.
3. Pred použitím sa musí skontrolova, či prívodný a predlžovací kábel nevykazuje známky poškodenia, alebo stárnutia. Kosačka na trávu sa nesmie používa, pokiaľ sú káble poškodené alebo opotrebované.
4. Ak dôjde k poškodeniu kábla v priebehu práce, musí sa kábel okamžite odpoji od siete. Kábla sa nedotýkajte skôr, než bude odpojený od siete.
5. Nepoužívajte poškodené káble, spojky, zástrčky a sekacie hlavice.
6. Pozor! Nebezpečenstvo! Sekacie prvky po vypnutí motora dobiehajú. Vzniká nebezpečenstvo úrazu na prstoch rúk a nôh!
7. Predlžovací kábel držte tak, aby sa nedostal

do kontaktu s rotujúcim plastovým vláknom.

8. Zástrčka musí by vybavená ochranným spínačom proti chybnému prúdu, príp. sa musí tento spínač zapoji do prívodu. Ďalšie informácie vám poskytne elektroinštalatér. V záujme bezpečného použitia sa doporučuje zapája kosačku cez ochranné zariadenie (RCD) s chybným prúdom do 30mA.
9. Pred každým použitím kosačky sa musí skontrolova jej správna funkcia a predpísaný, prevádzkovo-bezpečný stav. Hlavne je dôležité skontrolova prívodný kábel a predlžovací kábel, zástrčku, spínač a sekaciu hlavicu.
10. VAROVANIE: Napájací kábel tohto trávnikov možno meniť iba výrobca, služby zákazníkom alebo elektrikár.
11. Používajte iba káble, ktoré zodpovedajú daným predpisom. Zástrčka a spojky predlžovacích káblov musia by chránené pred striekajúcou vodou. Kosačka sa smie používa len so spoľahlivým ochranným zariadením, zvláštnu pozornos je treba venova pevnému usadeniu sekacej hlavice.
12. Zástrčku neodpojujte zo zásuvky ahom za kábel, ale za zástrčku.
13. S predlžovacím káblom manipulujte vždy tak, aby sa nepoškodil a netvoril vám prekážky pri práci.
14. Neposúvajte predlžovací kábel cez hrany, ostré alebo špicaté predmety, ani ho nelámte, napr. pod dverami a v oknách.
15. Pri preprave kosačky na krátku vzdialenos (napr. na iné miesto) uvoľnite spínač a odpojte zástrčku.

4) Pokyny na použitie

1. Ochranný kryt musí by pri spúšťaní kosačky na strane tela.
2. Pri práci s kosačkou noste ochranné okuliare, alebo ochranu očí, plnú obuv s drsnou podrážkou, priliehavé pracovné oblečenie, rukavice a ochranu sluchu.
3. Kosačku na trávu držte pevne obidvoma rukami - dbajte na stabilnú a bezpečnú polohu.
4. V neprehľadnom, hustom, zarastenom teréne pracujte so zvýšenou pozornos ou!
5. Kosačku nenechávajte stá vonku na daždi.
6. Nekoste mokrú trávu! Kosačku nepoužívajte v daždi!
7. Pozor na nebezpečenstvo zošmyknutia na svahoch, alebo nerovných terénoch.
8. Svahy koste naprieč sklonu. Pozor pri otáčaní!
9. Dávajte pozor na kmene a korene, na ktorých sa môžete potknú.
10. Vyvarujte sa používania trávnikov na zlé poveternostné podmienky, najmä ak existuje riziko búrky.
11. Vysoké otáčky kosačky a prívodný kábel v sebe skrývajú zvláštne nebezpečenstvo. Preto je potrebné pri práci s kosačkou dodržiavať zvláštne bezpečnostné pokyny.
12. Užívateľ by si mal od predajcu alebo odborníka nechať predviesť bezpečné zaobchádzanie s kosačkou.
13. Tento prístroj nie je určený pre obsluhu osobami (vrátane detí) so zníženými fyzickými, motorickými alebo psychickými schopnosťami a / alebo ktoré nemajú dostatok skúseností a / alebo znalostí s výnimkou prípadov, kedy na takéto osoby dohliada osoba zodpovedná za ich bezpečnosť alebo dostali od takejto osoby inštruktáž, ako tento prístroj používať.
14. V každom prípade predajte spolu s kosačkou aj návod na použitie. Mladiství pod 16 rokov nesmú prístroj používať.
15. Užívateľ je zodpovedný za tretiu osobu nachádzajúcu sa v pracovnej oblasti prístroja.
16. Osoby, ktoré s kosačkou pracujú, musia byť zdravé, oddýchnuté a v dobrej kondícii. Nezabudnite na prestávky pri práci. S kosačkou nepracujte pod vplyvom alkoholu, alebo omamných látok.
17. V okruhu 15m sa nesmú zdržovať ani ďalšie osoby/deti, ani zvieratá, pretože od rotujúcej hlavice sa môžu odrážať kamene apod.

Dôležité pokyny pre zachovanie záručných nárokov:

- Udržujte vstupné vzduchové otvory v čistote, aby sa mohol motor chladi.
- Nepracujte s vláknom dlhším, než ako nastavuje rezací brit.
- Používajte iba špeciálne prvky a originálne cievky o priemere max. 1,4 mm (najlepšie naše originálne vlákno).
- Netlačte sekaciu hlavu k zemi, tým ubrzdíte spustený motor.
- Predchádzajte nárazom sekacej hlavice o tvrdý podklad, inak stratí hriadel motora vyváženos.

4. Úel použitia

Kosačky sú výhradne určené ku koseniu okrasných trávnikov. Iné, alebo tento rozsah prekračujúce použitie, ako napr. kosenie kríkov a živých plotov, alebo veľko-plošných trávnikov, sa považuje za použitie v rozpore s určením. Za škody, ktoré pri takomto použití vzniknú, výrobca/dodávateľ neručí. Riziko nesie výhradne užívateľ. Použitie v súlade s určením zahrňuje aj dodržiavanie návodu na použitie a dodržiavanie podmienok inšpekcie a údžby.
Návod na obsluhu uschovávajte na mieste použitia kosačky.

Zostatkové riziká

Aj pri použití prístroja v súlade s použitím vždy zostáva určité zostatkové riziko, ktoré sa nedá vylúčiť. Z typu a konštrukcie prístroja je možné odvodiť nasledujúce potencionálne ohrozenia:

- kontakt s nechránenou časťou rezacieho zariadenia struny (rezné poranenie)
- kontakt so žacou strunou v bežiacej prevádzke (kosenie)
- kontakt s vystreľovanými časťami žacej struny, koseného materiálu a ostatnými materiálmi (rezné poranenie, tupé poranenie)
- strata sluchovej schopnosti, ak sa počas práce nepoužíva potrebný chránič uší (strata sluchu)
- kontakt s elektrickým prúdom spôsobený chybným alebo narezaným prívodným káblom (zásah elektrickým prúdom)
- zdraviu škodlivé emisie koseného materiálu a častíc z kosenia.

Ak sa nebudú dodržiavať pokyny uvedené v návode na obsluhu, na základe nesprávneho použitia sa môžu vyskytnúť iné zostatkové riziká.

Výrobok je určený na používanie osobami od 14 rokov. Ak by výrobok používali deti od 8 rokov alebo osoby so zníženými fyzickými, zmyslovými alebo mentálnymi schopnosťami alebo nedostatkom skúseností a/vedomostí, musí sa na ne dozerať alebo sa musia poučiť ohľadom bezpečného použitia prístroja a musia rozumieť nebezpečenstvám z toho vyplývajúcim. Deti sa s prístrojom nesmú hrať. Deti nesmú vykonávať čistenie a používateľskú údržbu bez dozoru.

Mali by ste dávať pozor na to, aby sa s prístrojom nehrali deti.

Niektoré zostatkové riziká však zostanú zachované napriek špecifickým bezpečnostným opatreniam, bezpečnostným pokynom a dodatočným bezpečnostným predpisom uvedeným v návode na obsluhu, ako napr. náhodné uvedenie výrobku do prevádzky. Ak sa nebudú dodržiavať pokyny uvedené v návode na obsluhu, na základe nesprávneho použitia sa môžu vyskytnúť iné zostatkové riziká.

Výstraha!

Pri dlhom používaní prístroja je jeho používateľ ohrozený otrasmi, ktoré môžu viesť k chorobe bledých prstov rúk (Raynaudov syndróm) alebo k syndrómu karpálneho kanála.

Tento stav znižuje schopnosť ruky pociťovať a regulovať teplotu, spôsobuje necitlivosť v rukách, neschopnosť vnímania teploty a môže viesť k poškodeniu nervového a obehového systému a k odumretiu tkanív.

Nie všetky faktory, ktoré vedú k Raynaudovmu syndrómu sú známe, no chladné počasie, fajčenie a choroby, ktoré postihujú tepny a krvný obeh, ako aj veľké, príp. dlho pretrvávajúce zaťaženie otrasmi sú faktory, ktoré sú menované pri vzniku tejto choroby. Aby ste znížili riziko vzniku Raynaudovho syndrómu a syndrómu karpálneho kanála dodržujte nasledujúce pokyny:

- Noste rukavice a ruky si udržiavajte v teple.
- Vykonávajte dôkladnú údržbu prístroja. Prístroj s uvoľnenými komponentmi alebo poškodený, či opotrebované tlmiče majú sklon k väčším vibráciám.
- Rukoväť držte pevne, no nezovierajte ju neustále nadmerným tlakom. Robte veľa prestávok.

Všetky hore uvedené opatrenia však nemôžu vylúčiť riziko Raynaudovho syndrómu ani syndrómu karpálneho kanála. Používateľom, ktorí s prístrojom pracujú dlhodobo a pravidelne, sa odporúča, aby dôkladne sledovali stav svojich rúk a prstov. V prípade výskytu uvedených symptómov bezodkladne vyhľadajte lekára.

5. Pred uvedením do prevádzky

Montáž ochranného krytu (obrázok č. 2, 3 + 4)

Ochranný kryt (9) vložte do uchytenia telesa (6) tak, aby 2 držiaky na ochrannom kryte zapadli do príslušných uchytení (obr. 2). Ochranný kryt potom upevnite priloženou skrutkou na teleso (obr. 3).

Pozor: Ochranný kryt potom zostáva trvalo na strunovej kosačke. Prístroj nesmie byť nikdy prevádzkovaný bez ochranného krytu!

Pozor: O orezávací nôž sa možete poraniť (obr. 4).

Montáž prídavnej rukoväte (obr. 5, 6 a 7)

Prídavnú rukoväť (2) nasaďte na držiak rukoväte a zaskrutkujte skrutku. Držiak posuňte na požadovanú výšku a rukoväť nastavte do jednej z 5 možných polôh. Následne zaskrutkujte skrutku.

Ukazovateľ okruhu rezu/oblúk na ochranu rastlín (obr. 1)

Oblúk (7) na čelnej strane vyžínača slúži nielen ako oblúk na ochranu rastlín, ale aj ako ukazovateľ okruhu rezu: Vyžínacia struna sa pohybuje iba v rámci dĺžky oblúka sklopeného nadol. Vyžínač je však možné voliteľne prevádzkovať s oblúkom vyklopeným nahor.

6. Nastavenie dĺžky rúrky

Nastavenie dĺžky rúry (obr. 8)

Plastovým puzdrom (4) otáčajte za účelom uvoľnenia v smere hodinových ručičiek. Nastavte vhodnú dĺžku rúry a závitové puzdro (4) opäť pevne utiahnite proti smeru hodinových ručičiek.

Nastavenie na kosenie pri okrajoch (obr. 9, 10 a 13)

Blokovanie (3) potiahnite za účelom uvoľnenia nahor (obr. 9) – rukoväť je teraz možné otočiť o 180° (obr. 10).

Blokovanie sa následne musí opäť zaistiť nadol.
Pomocou oblúka na ochranu rastlín (7) ako podpery môžete s týmto nastavením čisto pokosiť hrany (obr. 13).

7. Pripojenie kosačky (obr. 11)

Kosačka sa môže prevádzkova len na jednofázovom striedavom prúde. Sú izolované podľa triedy II VDE 0700 a CEE 20. Pred zapnutím kosačky skontrolujte, či napätie siete súhlasí s prevádzkovým napätím, ktoré je uvedené na výkonovom štítku.

Minimálne prierezy predlžovacieho kábla:

1,5 mm^2

- Zástrčka kosačky sa zasunie do spojky predlžovacieho kábla.
- Po odľahčení ahu prestrčte slučku predlžovacieho kábla otvorom v držadle a položte ju na hák pre odľahčenie ahu (10).
- Po skončení práce pretiahnite slučku dopredu cez hák a vytiahnite ju z držadla. Vytiahnite sie ovú zástrčku.

8. Zapnutie a vypnutie (obr. 11)

Pri spúš aní kosačky na trávu:

- Zaujmite stabilný postoj.
- Uchopte kosačku obidvoma rukami.
- Stojte priamo a kosačku držte volne.
- Neklaďte sekaciu hlavu na zem!
- Stisnite spínač (1).
- Opätovným stisnutím spínača sa kosačka vypína.

9. Kosenie trávnikov (obr. 12)

- Na malých plochách rovnomerne prechádzajte kosačkou sem a tam - na kosenie väčších plôch kosačka nie je vhodná.
- Koste podľa možnosti ľavou polovicou, tak sa posekaná tráva, prach a drobné kamienky apod. odhadzujú dopredu, teda smerom od obsluhy.
- Ideálne pracovné podmienky dosiahnete, keď budete kosačku drža so sklonom cca 30 stupňov doľava.

10. Predľži sekací povrázok (obr. 14 a 15)

Kontrolujte nylónovú strunu pravidelne z hľadiska poškodenia, rovnako ako kontrolujte aj predpísanú dľžku.

Pokiaľ nie:
Pri klesajúcom výkone: Kosačku spustite a podržte ju nad trávnikom. Sekacou hlavicou sa zľahka dotknite zeme. Vlákno sa nastaví, pokiaľ je dlhé aspoň 2,5 cm. Ak je vlákno kratšie, kosačku vypnite a odpojte od siete. Nástavec cievky stisnite až na doraz a silou zatiahnite za koniec vlákna, až kým nie je koniec vlákna vidie - viď. bod 11 (výmena cievky).

Vaša kosačka má čepeľ na orezávanie struny, ktorá trvalo skracuje vlákno na správnu dĺžku.

Pozor: Orezávací nôž zbavujte trávy, aby to neovplyvnilo činnosť skracovania.

Pozor: O orezávací nôž sa možete poraniť.

11. Vymeni cievku s povrázkom (obr. 16 a 17)

Najskôr kosačku vypnite a vytiahnite sie ovú zástrčku. Chvíľku počkajte, až sa zastaví nylónová struna. Potom stisnite obidve poistné ústrojenstva 1 po strane vyžínacej hlavy 2 (obr.16). Vyberte prázdnu cievku a nasaďte novú 3 tak, aby jeden koniec struny vyčnieval z výstupného otvora 5 na strane vyžínacej hlavy (obr.17). Dbajte na to, aby pružina 4 bola riadne usadenápod cievkou. Nakoniec znovu nasaďte kryt. Obidve poistné ústrojenstvá musia riadne zaskoči.

12. Poruchy

- **Kosačka nebeží:** Skontrolujte, či je zaistený prívod prúdu (napr.pokusom na inej zásuvke alebo pomocou skúšačky napätia). V prípade, že kosačka nebeží po zapojení do zásuvky pod prúdom, pošlite kosačku nedemontovanú našemu centrálnemu servisu, alebo do autorizovanej opravovne.
- **Sekacie vlákno mizne v cievke:** Cievku demontujte (podľa pokynov podbodom 11), prevlečte konce vlákna otvorom a cievku opä namontujte. Pokiaľ je nylónové vlákno spotrebované, nasaďte novú cievku alebo kazetu.

Iné poruchy kosačky neodstráňujte vlastnými silami, ale zaślite kosačku na opravu do autorizovanej opravovne. Pri poruche alebo potrebe náhradných dielov sa obra te na vašu predajňu.

13. Skladovanie

- Kosačku riadne očistite, hlavne prívodové vzduchové otvory.
- Nepoužívajte vodu na čistenie.
- Kosačku uložte na suché a bezpečné miesto. Chráňte ju pred neoprávneným použitím (napr. pred de mi).

14. Opravárenská služba

Servis vykonáva firma MOUNTFIELD vo svojich predajniach a špecializovaných servisných strediskách. Adresu najbližšieho servisu nájdete v katalógu Mountfield alebo na webových stránkach www.mountfield.sk.

15. Likvidácia a ochrana životného prostredia

Ak prístroj doslúžil, odovzdajte ho odbornú likvidáciu. Rozstrihnite sieťový kábel, aby ste zabránili zneužitiu. Prístroj nelikvidujte spolu s domovým odpadom. V záujme ochrany životného prostredia ho odovzdajte v zbernom stredisku pre elektrické prístroje. Informácie o adrese a otváracích hodinách vám podá kompetentné vedenie obce. V určených zberných strediskách odovzdajte aj obalové materiály a opotrebované časti príslušenstva.

Platí iba pre krajiny EÚ

Elektrické nástroje nehádžte do domového odpadu!

V súlade s európskou smernicou 2012/19/ES o odpade z elektrických a elektronických zariadení musia byť použité elektrické prístroje zbierané samostatne a odovzdané na ekologickú recykláciu.

Alternatíva recyklácie voči požiadavke spätného zaslania:
Vlastník elektrického prístroja je alternatívne k spätnému zaslaniu zaviazaný spolupracovať pri odbornom zhodnotení v prípade zrieknutia sa vlastníctva. Starý prístroj je možné vrátiť do príslušného strediska, kde sa vykoná likvidácia v zmysle národného zákona o recyklácii a zákona o odpade. Netýka sa to častí príslušenstva starých prístrojov a pomocných prostriedkov bez elektrických súčiastok.

16. Náhradné diely

Ak potrebujete príslušenstvo alebo náhradné diely, obráťte sa na náš servis.
Nepoužívajte na prácu s týmto zariadením žiadne prídavné časti, okrem tých, ktoré odporúča naša firma. V opačnom prípade môže obsluhujúca osoba alebo nezúčastnená osoba nachádzajúca sa v blízkosti utrpieť zranenie alebo zariadenie sa môže poškodiť.

Pri objednávaní náhradných dielov uvádzajte nasledujúce údaje:

- typ prístroja,
- výrobné číslo prístroja.

Tartalom **Oldal**

	Ábra	1 - 8
	A piktogarmok ábrázolása és magyarázata	9 - 12
1.	**Műszaki adatok**	HU - 2
2.	**Általános biztonsági utasítás**	HU - 2
3.	**Biztonsági utasítások** 1) Utasítások a biztonságos használathoz 2) Fenntartó 3) Általános utasítások 4) Utasítások az alkalmazáshoz	HU - 2
4.	**Az alkalmazás célja**	HU - 5
5.	**Az üzembe helyezés előtt** A védőburkolat felhelyezése A pótfogantyú felszerelése A vágási átmérő jelzése/növényvédő kengyel	HU - 5
6.	**A kiegészítő nyél, a dőlésszög és a csőhossz beállítása**	HU - 5
7.	**A készülék csatlakoztatása**	HU - 5
8.	**Be-, kikapcsolás**	HU - 5
9.	**Gyep szélezése**	HU - 5
10.	**A vágófonal meghosszabbítása**	HU - 6
11.	**Fonalorsó felújítása**	HU - 6
12.	**Üzemzavarok**	HU - 6
13.	**Tárolás**	HU - 6
14.	**Javítószolgálat**	HU - 6
15.	**Ártalmatlanítás és környezetvédelem**	HU - 6
16.	**Pótalkatrészek**	HU - 6
17.	**Garanciális feltételek**	
	EK megfelelőségi nyilatkozat	
	Szerviz	

Elektromos fűszegélynyíró

1. Műszaki adatok

Típus		**IGT 350**	
Hálózati feszültség	V~	230	
Névleges frekvencia	Hz	50	
Teljesítmény	W	350	
Üresjárati fordulatszám: n_0	$perc^{-1}$	11.000	
Vágásszélesség	cm	25	
Fonalvastagság	mm	1,4	
Fonalkészle	m	2 x 4	
Fonalhosszabbítás		Érintéses automatika	
Súly	kg	1,9	
Hangnyomásszint (az 2000/14/EG)	dB (A)	84	K=3,0 dB (A)
Mért hangteljesítményszint (2000/14/EG)	dB(A)	94	K=2,01 dB (A)
Garantált hangteljesítmény (2000/14/EG)	dB(A)	96	
Rezgés (az EN 50636-2-91:2014))	m/s^2	4,3	K=2,2 m/s^2

Rádió-zavarmentesítve EN 55014 és EN 61000 szerint.

Védelmi osztály: II/VDE 0700 ⧈

A műszaki változtatások jogát fenntartjuk.

A készülékek gyártása a/az EN 60335-1, EN 60335-2-91 előírásai szerint történt és teljes mértékben megfelelnek a készülék- és termékbiztonsági törvény előírásainak.

2. Általános biztonsági utasítás

A zajkibocsátásra vonatkozó adatok a termékbiztonsági törvény (ProdSG) ill. az EK gépirányelve szerint: A hangnyomás-szint a munkahelyen meghaladhatja a 80 dB (A)-t. Ebben az esetben hallásvédő óvórendszabályokra van szükség a kezelő számára (pl. zajvédő viselése).

⚠ **Figyelem:** Zajvédelem! Üzembe helyezés során vegye figyelembe a regionális előírásokat.

Figyelem: Villamos készülékek használatánál áramütés, sérülés- és égésveszély elleni védelem végett a következő alapvető biztonsági rendszabályokat kell betartani. Olvassa el és tartsa be valamennyi ilyen utasítást, mielőtt ezt a villamos készüléket használatba venné. Jól őrizze meg a biztonsági utasításokat.

A gépek gyártása a technika jelenlegi állása és az elfogadott biztonságtechnikai szabályok szerint történt. Ennek ellenére használata során előállhatnak a használó vagy harmadik személy testi épségére és életére vonatkozó veszélyek ill. a gép és más dologi értékek károsodása.

A gépeket csak műszakilag kifogástalan állapotban és rendeltetésszerűen, a biztonság és a veszély tudatában, az üzemeltetési utasítás figyelembevétele mellett használja! Különösképpen azokat a zavarokat, amelyek a biztonságot befolyásolhatják, azonnal küszöbölje (küszöböltesse) ki!

A kezelési utasítást gondosan olvassa el. A veszélyekre és a biztonságra vonatkozó utalásokat tartsa szem előtt. Ezeknek a tanácsoknak figyelmen kívül hagyása életveszélyes lehet. A balesetvédelmi előírásokat feltétlenül tartsa be. Kérjük, a használat előtt ismerkedjen meg a készülék kezelésével.

3. Biztonsági utasítások

⚠ **Figyelem:** A veszélyekre és a biztonságra vonatkozó utalásokat tartsa szem előtt.

Kérjük, a használat előtt ismerkedjen meg a ké-

szülék kezelésével. A használati utasítást tartsa mindig a gép alkalmazási helyén.

1) Utasítások a biztonságos használathoz

a) Viseljen védőszemüveget vagy szemvédőt, zárt, nem csúszós talpú cipőt, szorosan simuló munkaruhát, védőkesztyűt és hallásvédőt.
b) Kiskorúak a szélezőt nem kezelhetik. A szélezőt csak olyan személyeknek adja tovább (kölcsönözze), akik kezelésével alapvetően tisztában vannak.
c) A szélezőt ne használja olyankor, amikor személyek, főként ha gyerekek, vagy háziállatok vannak a közelben.
d) Nyugodtan, megfontoltan és csak jó fény- és látási viszonyok mellett dolgozzon - másokat ne veszélyeztessen! Körültekintően dolgozzon!
e) Használat előtt a csatlakozó és a hosszabbító vezetéket meg kell vizsgálni, hogy nincsenek-e sérülésre vagy öregedésre utaló jelek. Ne használja a gyepszélezőt, ha a vezetékek sérültek vagy elhasználódtak.
f) Ne használjon sérült vezetékeket, csatlakozásokat, hálózati dugaszolót és vágófejeket.
g) Figyelmetlen használat a forgó vágóelemek révén láb- és kézsérüléseket okozhatnak. A motort csak akkor kapcsolja be, ha kezei és lábai a vágószerszámoktól távol vannak.
h) Legyen elővigyázatos azokkal a sérülésekkel szemben, amelyeket a fonal levágására szolgáló berendezés okoz. A fonalorsó cseréje után, vagy a fonal meghosszabbítása után a gyepszélezőt először mindig a normál munkahelyzetben tartsa, mielőtt bekapcsolná.
i) Soha ne alkalmazzon fém vágóelemeket.
j) Csak eredeti pótalkatrészeket használjon fel.
k) A készüléken végzett mindennemű munka előtt, a tisztítás előtt és a szállítás alkalmával húzza ki a csatlakozó dugaszolót az aljzatból. A szélezőt mindig válassza le a hálózatról, ha felügyelet nélkül hagyja.
l) A motorburkolaton lévő hűtőlevegőnyílásokat szükség esetén tisztítsa ki.

2) Fenntartó

a) A munka megszakítása vagy befejezése után: húzza ki a hálózati csatlakozót! A szélező karbantartása (kihúzott hálózati csatlakozó mellett!): csak olyan karbantartási munkákat végezzen, amelyek a használati utasításban le vannak írva.
b) A gyermekeket felügyelni kell annak biztosítása érdekében, hogy nem játszanak a készülékkel.
c) Minden egyéb munkával forduljon a vevőszolgálathoz.
d) Soha ne alkalmazzon fém vágóelemeket.
e) A vágófejet rendszeresen tisztítsa meg a fűtől.
f) A vágófejet rendszeresen, rövid időközönként ellenőrizze. Észrevehető változások esetén (rezgés, zajok) a szélezőt azonnal kapcsolja ki és erősen tartsa. A szélezőt nyomja a talajra, hogy a vágófejet lefékezze, majd húzza ki a hálózati csatlakozót. Ellenőrizze a vágófejet - ügyeljen a hajszálrepedésekre.
g) A sérült vágófejet azonnal cseréltesse ki - még látszólag csekély hajszálrepedések esetén is. Sérült vágófejet ne javítson.
h) A motorburkolaton lévő hűtőlevegőnyílásokat szükség esetén tisztítsa ki.
i) A műanyag részeket nedves ruhával tisztítsa meg. Durva tisztítószerek megsérthetik a műanyagot.
j) A szélezőt ne locsolja le vízzel!
k) A szélezőt biztonságosan száraz helyiségben tárolja.

3) Általános utasítások

1. Üzembe helyezés előtt olvassuk el a kezelési útmutatót!
2. A szélezővel való biztonságos bánásmódot az eladó vagy egy szakember mutassa meg Önnek.
3. Használat előtt a csatlakozó és a hosszabbító vezetéket meg kell vizsgálni, hogy nincsenek-e sérülésre vagy öregedésre utaló jelek. Ne használja a gyepszélezőt, ha a vezetékek sérültek vagy elhasználódtak.
4. Ha a vezeték a használat során megsérül, a vezetéket azonnal le kell választani a hálózatról. NE ÉRINTSE MEG A VEZETÉKET, MIELŐTT A HÁLÓZATRÓL LE NEM VÁLASZTOTTA!
5. Ne használjon sérült vezetékeket, csatlakozásokat, hálózati dugaszolót és vágófejeket.
6. Figyelem! Veszély! A motor lekapcsolása után a vágóelemek tovább futnak. Ujj-és lábsérülések veszélyek!
7. A hosszabbító vezetéket úgy tartsa, hogy a forgó műanyagfonal ne érinthesse meg azt.
8. A biztonságos üzemeltetéshez ajánljuk, hogy a gép betáplálása egy hibaáram-

védőberendezésen keresztül (RCD) történjen 30 mA-t meg nem haladó hibaárammal. Közelebbi felvilágosítást a villamos szerelést végző szakember ad.

9. Minden munkakezdés előtt ellenőrizze a szélezőt annak kifogástalan működése és előírásszerű, üzembiztos állapota szempontjából. Különösen fontosak a csatlakozó és hosszabbító vezeték, a hálózati dugaszoló, a kapcsoló és a vágófej.
10. Figyelem: A készülék hálózati csatlakozó vezetékét csak a gyártó vevőszolgálata vagy egy villamossági szakember cserélheti ki.
11. Csak olyan hosszabbító vezetékeket használjon, melyek külső használatra engedélyezve vannak és melyek nem könnyebbek, mint a DIN/VDE 0282 szerinti H07 RN-F gumitömlő-vezetékek legalább 1,5 mm^2 mérettel. A hosszabbító vezetékek dugaszolóinak és csatlakozásainak fröccsenő víz ellen védettnek kell lenni. A szélezőt csak kifogástalan védőberendezéssel üzemeltesse, ügyeljen a vágófej szilárd illeszkedésére.
12. A hálózati csatlakozót ne a vezetéknél fogva húzza ki a dugaszoló aljzatból, hanem a hálózati csatlakozót fogja meg.
13. A hosszabbító vezetéket úgy fektesse le, hogy ne sérülhessen meg és ne képezze elbotlás veszélyét.
14. A hosszabbító vezeték ne dörzsölődhessen peremekhez, hegyes vagy éles tárgyakhoz és ne csípődhessen be pl. ajtóhasadékokba vagy ablakrésekbe.
15. A szélező rövid ideig tartó szállításához (pl. egy másik munkaterületre) engedje el a kapcsolót, húzza ki a hálózati csatlakozót.

4) Utasítások az alkalmazáshoz

1. Bekapcsoláskor a szélező védőburkolatának a test felé fordítva kell lenni.
2. Viseljen védőszemüveget vagy szemvédőt, zárt, nem csúszós talpú cipőt, szorosan simuló munkaruhát, védőkesztyűt és hallásvédőt.
3. A szélezőt mindig erősen tartsa - mindig ügyeljen a szilárd és biztonságos állásra.
4. Áttekinthetetlen, sűrűn benőtt terepen fokozott óvatossággal dolgozzon!
5. A szélezőt esőben ne hagyja kint a szabadban.
6. Ne vágjon vizes füvet! Ne használja esőben!
7. Vigyázzon a lejtőkön vagy az egyenetlen terepen, elcsúszás veszélye!
8. Lejtőkön csak a dőlésre merőlegesen szélezzen - elővigyázat a fordulásoknál!
9. Ügyeljen a fatönkökre és gyökerekre, elbotlás veszélye!
10. Ne lehessen a trimmer rossz időjárási körülmények, különösen, ha fennáll a veszélye egy vihar.
11. A vágószerszám magas fordulatszáma és az áramcsatlakozás különös veszélyekkel járnak. Ezért a szélezővel végzett munkánál különleges biztonsági rendszabályokra van szükség.
12. A szélezővel való biztonságos bánásmódot az eladó vagy egy szakember mutassa meg Önnek.
13. Ez a készülék nem rendeltetett arra, hogy korlátozott fizikai, érzéki vagy szellemi képességekkel rendelkező, vagy tapasztalattal és/vagy tudással nem rendelkező személyek használják (beleértve a gyermekeket is), kivéve, ha biztonságukért felelős személy felügyeli őket vagy utasításokat adott nekik az eszköz használatára vonatkozóan.
14. A használati utasítást feltétlenül adja át! 16 éven aluli fiatalok a készüléket nem használhatják.
15. A készülék hatáskörében lévo személyekért a készülék kezeloje a felelos.
16. A szélezővel dolgozó egészséges, pihent és jó kondícióban legyen. Kellő időben iktasson pihenőidőket a munkába! - Ne dolgozzon alkohol vagy kábítószerek hatása alatt.
17. 15 m-es körzetben sem más személyek / gyerekek, sem állatok nem tartózkodhatnak, mivel a forgó vágófej köveket és más tárgyakat röpíthet fel.

Fontos tanácsok arra vonatkozóan, hogy ne veszítse el jótállási igényét:

- Tartsa tisztán a levegőbelépő nyílásokat, mert különben a motor nem kap hűtést.
- Ne dolgozzon hosszabb fonallal, mint a levágópenge által beállított hosszúság .
- Csak speciális monofilamante-t és eredeti orsót használjon max. 1,4 mm -vel (legcélszerűbben az eredeti fonalunkat).
- Ne szorítsa a vágófejet a földre, ezáltal lefékezi a bekapcsolt motort.
- Ne üsse hozzá a vágófejet kemény altalajhoz, mert így a motortengely kiegyensúlyozatlanná válik.

4. Az alkalmazás célja

A gépek kizárólag díszgyepek, azaz gyepszélek vágására szolgálnak. Más, vagy ezt meghaladó felhasználás, mint pl. bozótos és sövények vagy nagy gyepfelületek nyírása nem rendeltetésszerűnek minősül. Az ebből eredő károkért a gyártó / szállító nem vállal felelősséget. A kockázatot kizárólag a használó viseli. A rendeltetésszerű használathoz tartozik a használati utasítás figyelembevétele és az ellenőrzési és karbantartási feltételek betartása is.

A használati utasítást tartsa mindig a gép alkalmazási helyén.

Figyelmeztetés!

Egy szerszám kitágított használata a használót rázkódásnak teszi ki, ami fehér ujj jelenséghez (Raynaud-szindróma) vagy karpális-alagút-szindrómához vezethet. Ez az állapot csökkenti a kéz azon képességét, hogy hőmérsékleteket érezzen és szabályozzon, tompaságot és hőérzékeléseket okoz és ideg- és keringési zavarokhoz és szövetelhaláshoz vezethet.

Nem minden faktor, amely fehér ujj jelenséghez vezet, ismert, de hideg időjárás, dohányzás és olyan betegségek, amelyek ereket és a vérkeringést érintik, illetve nagy ill. sokáig tartó terhelések rázkódások miatt a fehér ujj jelenség keletkezésének faktoraiként ismeretesek. Vegye figyelembe a következőket, hogy a fehér ujj jelenség és a karpális alagút szindróma kockázatát csökkentse:

- Viseljen kesztyűt és tartsa melegen kezeit.
- Tartsa a készüléket jól karvab. Egy szerszám laza komponensekkel vagy sérült vagy elhasznált tompítókkal nagyobb rezgésekre képes.
- Mindig tartsa szorosan a markolatot, de ne fogja mindig át a kézi fogantyút túlzott nyomással. Tartson sok szünetet.

Minden fent nevezett intézkedés sem zárhatja ki a fehér ujj jelenség és a karpális alagút szindróma kockázatát. Hosszan tartó és rendszeres használóknak ezért javasoljuk, hogy a kezeik és ujjaik állapotát pontosan tartsák szemmel. Haladéktalanul keressen fel egy orvost, ha az egyik fenti tünet fellépne.

5. Az üzembe helyezés előtt

A védőburkolat felhelyezése (2. - 4. ábra)

Helyezze a (9) védőfedelet a ház (6) befogójába úgy, hogy a védőburkolaton található 2 tartó a megfelelő befogókba illeszkedjen (2. ábra). Ezután a csomagban található csavarral rögzítse a védőburkolatot a házra (3. ábra).

Figyelem: A védőburkolat tartósan a damilos fűszegélynyírón marad. A készüléket tilos védőburkolat nélkül használni!

Elővigyázatosság: A vágókés sérülés veszélyét hordozza magában (4. sz. ábrák).

A pótfogantyú felszerelése (5., 6. és 7. ábra)

Helyezze a fogantyútartóra a (2) pótfogantyút, és csavarja be a csavart. Tolja a kívánt magasságba a tartót, és állítsa az 5 lehetséges helyzet egyikébe a fogantyút. Ezután szorítsa meg a csavart.

A vágási átmérő jelzése/növényvédő kengyel (1. ábra)

A fűkasza elülső oldalán lévő (7) kengyel egyrészt növényvédő kengyelként, másrészt a vágási átmérő jelzőjeként szolgál: A vágódamil csak a lehajtott kengyel hosszán belül mozog. A fűkasza tetszés szerint felhajtott kengyellel is használható.

6. A kiegészítő nyél, a dőlésszög és a csőhossz beállítása

A csőhossz beállítása (8. ábra)

A kioldáshoz forgassa az óramutató járásának irányba a (4) műanyag hüvelyt. Állítsa be a megfelelő csőhosszt, és az óramutató járásával ellentétesen forgatva rögzítse újra a (4) csavaros hüvelyt.

Beállítás szegélynyíráshoz (9., 10. és 13. ábra)

Kioldáshoz felfelé kell húzni a (3) reteszelést (9. ábra) - ekkor 180°-ban elforgatható a fogantyú (10. ábra). Ezután a reteszelésnek ismét be kell kattannia lefelé. Ezzel a beállítással, a (7) növényvédő kengyelt rátétként használva tökéletesre nyírhatja a szegélyeket (13. ábra).

7. A készülék csatlakoztatása (11. ábra)

A gépeket csak egyfázisú váltakozó árammal lehet üzemeltetni. VDE 0740 és CEE 20 szerinti II. osztályú védőszigeteléssel vannak ellátva. Üzembe helyezés előtt azonban győződjön meg arról, hogy a hálózati feszültség megegyezzen a teljesítménytáblán megadott üzemi feszültség-értékkel.

A hosszabbító vezeték legkisebb keresztmetszete:

1,5 mm^2

- A készülék dugaszolóját dugja be a hosszabbító vezeték csatlakozójába.
- A hosszabbító vezeték egy fülét tehermentesítés céljából dugja át a fogantyú nyílásán, és akassza be a tehermentesítő horogba.
- A munka befejezése után a fület tolja le előre a horogról, és húzza ki a fogantyúból. Húzza ki a hálozati dugót.

8. Be-, kikapcsolás (11. ábra)

A gyepszélező üzembe helyezéséhez.- Foglaljon el biztonságos állást.

- Jó erősen tartsa a készüléket.
- Álljon egyenesen, a készüléket feszültség nélkül tartsa.
- A vágófejet ne helyezze a talajra!
- Nyomja meg a kapcsolót.
- Kikapcsoláshoz engedje ismét föl a kapcsolót.

9. Gyep szélezése (12. ábra)

- Kis gyepfelületeken a szélezőt egyenletesen mozgassa ide-oda - nagy felületek nyírására a szélező nem alkalmas.

- Lehetőség szerint a készülék bal felével vágjon, így a lenyírt fű, por és felvert kövek stb. előre repülnek, el a kezelőtől.
- Az ideális munkafeltételeket úgy éri el, ha a készüléket kb. 30°-os dőléssel balra tartja.

10. A vágófonal meghosszabbítása (14. és 15. ábra)

Ellenőrizze rendszeresen a nylonzsinórt sérülések szempontjából és arra vonatkozóan, hogy a zsinór rendelkezik-e még a levágópenge által beállított hosszal. Ha nem:

Csökkenő vágásteljesítmény esetén: a készüléket kapcsolja be és tartsa egy gyepfelület fölé. A vágófejet érintse a talajhoz. A fonalat utánállítjuk, ha a fonalvég(ek) hosszúsága legalább 2,5 cm. Ha a fonalvég rövidebb, kikapcsoljuk a készüléket és kihúzzuk a készülékdugaszt. A tekercsbetétet ütközésig benyomjuk és a fonalvéget (fonalvégeket) erősen meghúzzuk. Ha nem látható fonalvég – lásd a „Fonalorsó felújítása” pontot.

A fűszegély-nyíró szálvágó késsel rendelkezik, ami a vágószálat mindenkor a megfelelő hosszúságúra rövidíti.

Figyelem: A vágókést a vágóhatás csorbításának elkerülése végett fűmaradványoktól meg kell szabadítani.

Elővigyázatosság: A vágókés sérülés veszélyét hordozza magában.

11. Fonalorsó felújítása (16. és 17. ábra)

A készüléket kapcsolja ki, húzza ki a dugót a hálózatból. Várja meg hogy a nylon szál megálljon. Ezután a vágófej oldalán nyomja meg mindkét biztonsági reteszt (1) és vegye le a vágófejtakaró burkolatot (2) fölfelé (16. ábra). Vegye ki az üres szálorsót, és helyezzen be egy újat (3) úgy, hogy a vágófej kivezető nyílásain a szálvégek kilógjanak (17. ábra). Ügyeljen arra, hogy a rugó (4) előírásszerüen helyezkedjen el a szálorsó alatt. Végezetül a vágófejtakaró burkolatot helyezze vissza. Ügyeljen arra hogy mindkét biztonsági retesz a helyére bekattanjon.

12. Üzemzavarok

- **A készülék nem működik:** Ellenőrizze, hogy van-e áram (pl. egy másik dugaszolóaljzattal próbálja meg vagy feszültségvizsgálóval). Ha a készülék áram alatt lévő aljzatról nem működik, szétszedetlen állapotban beküldendő központi szervizünkbe vagy egy erre illetékes szakműhelybe.
- **A vágófonal eltűnik a fonalorsóban:** A fonalorsót szerelje ki. A fonalvéget vezesse át a fűzőszemen és az orsót ismét helyezze vissza. Ha a nylonfonal kifogyott, helyezzen be újorsót vagy kazettát.

A készülék más üzemzavarait ne javítsa önállóan, hanem csak általunk erre feljogosított szakemberrel javíttassa meg.

13. Tárolás

- A készüléket alaposan tisztítsa meg, különösen a hűtőlevegő-nyílásokat.
- Tisztításhoz ne használjon vizet.
- A készüléket száraz és biztonságos helyen tárolja. Illetéktelen használattól (pl. gyerekek által) óvja meg.

14. Javítószolgálat

Villamos készülékek javítását csak villamos képesítésű munkaerő végezheti. Kérjük, javítás céljára történő beküldéskor írja le az Ön által megállapított hibát.

15. Ártalmatlanítás és környezetvédelem

A készüléket elhasználódása után előírás szerint kell ártalmatlanítani. Vágja le a hálózati tápkábelt a visszaélések megakadályozására. Ne tegye a készüléket a háztartási hulladék közé, hanem a környezet védelme érdekében adja le egy elektromos készülékek begyűjtésére szolgáló telephelyen. Az Ön illetékes hatósága szívesen tájékoztatja Önt a telephely címéről és nyitvatartási idejéről. A csomagolási anyagokat és az elhasználódott tartozékokat is adja le a meghatározott gyűjtőhelyen.

Csak EU-országok számára

Az elektromos készüléket ne dobja a háztartási hulladék közé!

A használt elektromos és elektronikai készülékekre vonatkozó és a nemzeti törvényekbe bevont 2012/19/EK sz. európai irányelv értelmében az elektromos készülékeket elkülönítve kell összegyűjteni, és környezetbarát módon kell újrahasznosítani.

Újrahasznosítási alternatíva a visszaküldési felhíváshoz: Az elektromos készülék tulajdonosa a tulajdonosi feladat esetében köteles lehet a visszaküldés helyett együttműködni a szakszerű hasznosításban való együttműködésben. A régi készülék ehhez átadható egy átvevőnek is, aki az ártalmatlanítást a nemzeti gazdasági körforgás és a hulladékokra vonatkozó törvények értelmében elvégzi. Ez nem érinti a régi készülékekhez alkalmazott tartozékokat és segédanyagokat, amelyek elektromos elemeket nem tartalmaznak.

16. Pótalkatrészek

Ha kellékekre vagy pótalkatrészekre van szüksége, forduljon a szervizünkhöz.
A készülékkel végzett munkához csak az általunk javasolt kiegészítő alkatrészeket használja. Különben a kezelő vagy a közelében található külső személyek valóban sérüléseket szenvedhetnek, vagy a készülék megsérülhet.
Pótalkatrész rendelése esetén a következő adatokat kell megadni:

- A készülék típusa
- A készülék cikkszáma

TOOLTECHNIC SERVICE

JÓTÁLLÁSI JEGY

Vállalkozás neve és címe	Termék megnevezése	Termék típusa
Termék gyártási száma (ha van)	Gyártó neve és címe	Vásárlás időpontja
A termék fogyasztó részére való átadásának vagy (amennyiben azt a vállalkozás, illetve annak megbízottja végzi) az üzembe helyezés időpontja. A megfelelő aláhúzandó!		

TÁJÉKOZTATÓ A JÓTÁLLÁSI JOGOKRÓL

A jótállás időtartama két év. A jótállási határidő a fogyasztási cikk fogyasztó részére történő átadása, vagy ha az üzembe helyezést a vállalkozás vagy annak megbízottja végzi, az üzembe helyezés napjával kezdődik.
Nem tartozik jótállás alá a hiba, ha annak oka a termék fogyasztó részére való átadását követően lépett fel, így például, ha a hibát

- szakszerűtlen üzembe helyezés (kivéve, ha az üzembe helyezést a vállalkozás, vagy annak megbízottja végezte el, illetve ha a szakszerűtlen üzembe helyezés a használati-kezelési útmutató hibájára vezethető vissza)
- rendeltetésellenes használat, a használati-kezelési útmutatób foglaltak figyelmen kívül hagyása, helytelen tárolás, helytelen kezelés, rongálás, elemi kár, természeti csapás okozta.

Jótállás keretébe tartozó hiba esetén a fogyasztó

- elsősorban – választása szerint – kijavítást vagy kicserélést követelhet, kivéve, ha a választott jótállási igény teljesítése lehetetlen, vagy ha az a vállalkozásnak a másik jótállási igény teljesítésével összehasonlítva aránytalan többletköltséget eredményezne, figyelembe véve a szolgáltatás hibátlan állapotban képviselt értékét, a szerződésszegés súlyát és a jótállási igény teljesítésével a fogyasztónak okozott érdeksérelmet.
- ha a vállalkozás a kijavítást vagy a kicserélést nem vállalta, e kötelezettségének megfelelő határidőn belül, a fogyasztó érdekeit kímélve nem tud eleget tenni, vagy ha a fogyasztónak a kijavításhoz vagy a kicseréléshez fűződő érdeke megszűnt, a fogyasztó – választása szerint – a vételár arányos leszállítását igényelheti, a hibát a vállalkozás költségére maga kijavíthatja vagy mással kijavíttathatja, vagy elállhat a szerződéstől. Jelentéktelen hiba miatt elállásnak nincs helye.

A fogyasztó a választott jogáról másikra térhet át. Az áttéréssel okozott költséget köteles a vállalkozásnak megfizetni, kivéve, ha az áttérésre a vállalkozás adott okot, vagy az áttérés egyébként indokolt volt.
Ha a fogyasztó a termék meghibásodása miatt a vásárlástól (üzembe helyezéstől) számított három munkanapon belül érvényesít csereigényt, a vállalkozás nem hivatkozhat aránytalan többletköltségre, hanem köteles a terméket kicserélni, feltéve, hogy a meghibásodás a rendeltetésszerű használatot akadályozza.
A kijavítást vagy kicserélést – a termék tulajdonságaira és a fogyasztó által elvárható rendeltetésére figyelemmel – megfelelő határidőn belül, a fogyasztó érdekeit kímélve kell elvégezni. A vállalkozásnak törekednie kell arra, hogy a kijavítást vagy kicserélést legfeljebb tizenöt napon belül elvégezze.
A kijavítás során a termékbe csak új alkatrész kerülhet beépítésre.
Nem számít bele a jótállási időbe a kijavítási időnek az a része, amely alatt a fogyasztó a terméket nem tudja rendeltetésszerűen használni. A jótállási idő a terméknek vagy a termék részének kicserélése (kijavítása) esetén a kicserélt (kijavított) termékre (termékrészre), valamint a kijavítás következményeként jelentkező hiba tekintetében újból kezdődik.
A jótállási kötelezettség teljesítésével kapcsolatos költségek a vállalkozást terhelik.
A rögzített bekötésű, illetve a 10 kg-nál súlyosabb, vagy tömegközlekedési eszközön kézi csomagként nem szállítható terméket – a járművek kivételével – az üzemeltetés helyén kell megjavítani. Ha a javítás az üzemeltetés helyén nem végezhető el, a le- és felszerelésről, valamint az el- és visszaszállításról a forgalmazó gondoskodik.
A jótállás nem érinti a fogyasztó jogszabályból eredő – így különösen kellék- és termékszavatossági, illetve kártérítési – jogainak érvényesítését.
Fogyasztói jogvita esetén a fogyasztó a megyei (fővárosi) kereskedelmi és iparkamarák mellett működő békéltető testület eljárását is kezdeményezheti.
A jótállási igény a jótállási jeggyel érvényesíthető. Jótállási jegy fogyasztó rendelkezésére bocsátásának elmaradása esetén a szerződés megkötését bizonyítottnak kell tekinteni, ha az ellenérték megfizetését igazoló bizonylatot - az általános forgalmi adóról szóló törvény alapján kibocsátott számlát vagy nyugtát - a fogyasztó bemutatja. Ebben az esetben a jótállásból eredő jogok az ellenérték megfizetését igazoló bizonylattal érvényesíthetőek.
A fogyasztó jótállási igényét a vállalkozásnál érvényesítheti.

Fogyasztó az alábbi javítószolgálatnál közvetlenül is érvényesítheti kijavítási igényét:

TOOLTECHNIC SERVICE

1112 Budapest, Budaörsi út 165.
Tel: (1) 330-4465
Fax: (1) 283-6550
Web: http://tooltechnic.net
Hibabejelentés telefonon, személyesen vagy weblapunkon keresztül!

Kijavítás esetén töltendő ki		
A jótállási igény bejelentésének időpontja	Kijavításra átvétel időpontja	Hiba oka
Kijavítás módja		A termék fogyasztó részére való visszaadásának időpontja

Kijavítás esetén töltendő ki		
A jótállási igény bejelentésének időpontja	Kijavításra átvétel időpontja	Hiba oka
Kijavítás módja		A termék fogyasztó részére való visszaadásának időpontja

Kijavítás esetén töltendő ki		
A jótállási igény bejelentésének időpontja	Kijavításra átvétel időpontja	Hiba oka
Kijavítás módja		A termék fogyasztó részére való visszaadásának időpontja

Kicserélés esetén töltendő ki	**Kicserélés esetén töltendő ki**
Kicserélés történt, amelynek időpontja	Kicserélés történt, amelynek időpontja

A vállalkozás a minőségi kifogás bejelentésekor a fogyasztó és vállalkozás közötti szerződés keretében eladott dolgokra vonatkozó szavatossági és jótállási igények intézésének eljárási szabályairól szóló 19/2014. (IV. 29.) NGM rendelet (a továbbiakban: NGM rendelet) 4. §-a szerint köteles – az ott meghatározott tartalommal – jegyzőkönyvet felvenni és annak másolatát haladéktalanul és igazolható módon a fogyasztó rendelkezésére bocsátani. A vállalkozás, illetve a javítószolgálat (szerviz) a termék javításra való átvételekor az NGM rendelet 6. §-a szerinti elismervény átadására köteles.

Kazalo

Kazalo	Stran
Slika	1 - 8
Razlaga opozorilnih znakov na napravi	9 - 12
1. Tehnični podatki	SI - 2
2. Splošna varnostna opozorila	SI - 2
3. Varnostna opozorila 1) Navodilo za varnostno delo 2) Vzdrževanje 3) Splošna opozorila 4) Navodilo za uporabo	SI - 3
4. Namen uporabe	SI - 4
5. Pred uporabo Namestitev zaščitnega pokrova Montaža ročaja za drugo roko Kazalnik kroga košenja/ščitnik za rastline	SI - 5
6. Namestitev dodatnega ročaja, nastavitev nagiba in dolžine cevi	SI - 5
7. Priključitev aparata	SI - 5
8. Vključevanje in izključevanje naprave	SI - 5
9. Košnja trave	SI - 5
10. Samodejno podaljševanje rezalne nitke	SI - 5
11. Menjava tuljave	SI - 5
12. Tehnične težave	SI - 5
13. Shranjevanje	SI - 6
14. Servisna služba	SI - 6
15. Odstranjevanje odpadkov in varstvo okolja	SI - 6
16. Nadomestni deli	SI - 6
17. Garancijski pogoji	SI - 6
ES Izjava o skladnosti	
Service	

Prevod originalnega navodila za uporabo

Kosilnica z nitjo

1. Tehnični podatki

Model		**IGT 350**	
Napetost	V~	230	
Frekvenca	Hz	50	
Moč	W	350	
Število vrtljajev motorja v prostem teku n_0	min^{-1}	11.000	
Širina rezanja	cm	25	
Debelina nitke	mm	1,4	
Rezervna nitke	m	2 x 4	
Razvijanje nitke		na udarec	
Teža	kg	1,9	
Nivo zvočnega tlaka (po 2000/14/EG)	dB (A)	84	K=3,0 dB (A)
Vibracije (po EN 50636-2-91:2014)	m/s^2	4,3	K=2,2 m/s^2

Zaščita pred motnjami: v skladu z EN 55014 in EN 61000

Razred zaščite II/VDE 0700 ⧈

Pridržujemo si pravico do tehničnih sprememb.

Električne kose z nitko so izdelane po predpisih EN 60335-1, EN 60335-2-91 in popolnoma ustrezajo predpisom Zakona o varnosti proizvodov.

2. Splošna varnostna opozorila

Podatki o emisiji hrupa v skladu z Zakonom o varnosti proizvodov (ProdSG) oz. s strojno direktivo ES: višina zvočnega pritiska na delovnem mestu ne presega 80 dB (A). V tem primeru je nujna uporaba zaščitnih slušalk za uporabnika.

⚠ **POZOR:** zaščita pred hrupom! Ob pričetku z delom pazite na regionalne predpise.

Pozor: pri uporabi električnih aparatov je obvezna zaščita pred električnih udarom.

Poškodbe in nevarnosti pred požarom. Preberite in pazite na vsa opozorila pred uporabo električnih naprav. Navodila za uporabo shranite.

Stroji so izdelani po najnovejših tehničnih zahtevah in znanimi tehničnimi pravili. Kljub temu pa lahko pri uporabi naprave pride do nevarnosti za zdravje in življenje uporabnika ali tretje osebe. To je do nevarnih učinkov na stroj in druge stvarni vrednosti.

Uporabljajte samo naprave, ki so tehnično brezhibne in v skladu z varnostnimi predpisi. Katerokoli tehnično napravo je treba popraviti, da se zagotovi varnost.

Pomembno je, da pazljivo preberete varnostna navodila, saj je lahko njihovo neupoštevanje življenjsko nevarno.

3. Varnostna opozorila

⚠ **Pozor!** Prebrati je treba celotna navodila.

Kljub temu pa lahko pri uporabi naprave pride do nevarnosti za zdravje in življenje uporabnika ali tretje osebe. Navodila za uporabo mora biti na dosegu rok.

1) Navodilo za varnostno delo

a) Nosite zaščitna očala ali masko za obraz, zaščitne rokavice, zaprta obuvala in ščitnike za ušesa. Ne nosite široka delovna oblačila.
b) Napravo z navodili posodite izključno osebam, ki se spoznajo z načinom delovanja naprave!
c) Naprave ne koristite v bližini drugih oseb, otrok in živali.
d) Delajte umirjeno, premišljeno in samo ob dovolj dobri svetlobi in upoštevajte varnostna merila. Upoštevajte varnost drugih!
e) Pred uporabo preglejte priključne in podaljševalne kable zaradi eventuelnih znakov poškodbe in iztrošenosti. Ne uporabljajte naprave v kolikor so kabli poškodovani ali iztrošeni.
f) Ne uporabljajte kablov, vtikačev, vtičnic in rezilne glave v kolikor so poškodovani.
g) Vrtljivi deli naprave lahko z nepravilno uporabo povzročijo poškodbe rok in nog. Napravo vključite samo takrat, ko so prsti in noge oddaljene od rezilne glave.
h) Pozor!! Ne dotikajte se noža za rezanje niti. Po zamenjavi ali podaljševanju niti postavite napravo v normalen delovni položaj in šele nato napravo vključite.
i) Nikoli ne uporabljajte kovinske rezilne elemente.
j) Pri zamenjavi delov uporabljajte samo originalne rezervne dele.
k) Ob čiščenju, popravilu ali transportu naprave morate obvezno izključiti napravo iz omrežja kakor tudi v primeru, ko je naprava brez nadzora.
l) Redno pregledujte in čistite reže za hlajenje na ohišju motorja.

2) Vzdrževanje

a) Ob prekinitvah in po koncu dela napravo takoj izključite iz omrežja. Pri vzdrževanju in popravljanju naprave sledite navodilom za uporabo.
b) Otroke je treba nadzorovati, in preprečite jim igranje z aparatom.
c) Za vse postopke vzdrževanja in popravila, kateri so opisani v navodilu za uporabo se obrnite na pooblaščeni servis.
d) Nikoli ne uporabljajte kovinske rezilne elemente.
e) Vedno očistite ostanke trave iz rezilne glave.
f) Pri delu občasno preverjajte rezilno glavo. V kolikor opazite spremembe (vibracije, povečan zvok) takoj izključite napravo iz vtičnice, odložite napravo na tla tako, da se rezilna glava popolnoma ustavi in napravo izključite z električnega omrežja. Preglejte rezilno glavo – bodite pozorni na eventuelne poškodbe.
g) Poškodbe na glavi takoj odpravite, četudi na v pogled izgleda manjša poškodba. Ne poskušajte sami popravljati rezilne glave.
h) Redno pregledujte in čistite reže za hlajenje na ohišju motorja.
i) Plastične dele očistite z vlažno krpo. Kemikalije in sredstva za čiščenje lahko poškodujejo plastiko.
j) Ne perite naprave z vodo!
k) Naprave hranite na suhem mestu in izven dosega otrok.

3) Splošna opozorila

1. Pred zagonom preberite navodilo za uporabo !
2. Prodajalec/strokovnjak vas bo opozoril o načinu dela in vzdrževanja naprave.
3. Pred uporabo preglejte priključne in podaljševalne kable zaradi eventuelnih znakov poškodbe in iztrošenosti. Ne uporabljajte naprave v kolikor so kabli poškodovani ali iztrošeni.
4. Če med delom pride do poškodbe kabla, napravo tako izključite iz električnega omrežja. KABLA SE NE DOTIKAJTE PREDEN GA NE IZKLJUČITE IZ ELEKTRIČNEGA OMREŽJA!
5. Ne uporabljajte kablov, vtikačev, vtičnic in rezilne glave v kolikor so poškodovani.
6. Pozor!! Nevarnost! Bodite pozorni pri izklopu, ker se rezilna glava zaradi vztrajnosti še vrti nekaj sekund. Pazite na prste in noge, da preprečite poškodbo!
7. Podaljševalni kabel odmaknite od vrtljive glave in ga obesite preko ramena. Pazite, da pri košnji ne prerežete podaljšanega kabla.
8. Naprava mora biti priključena na ustrezno napetost. Priporoča se uporaba varnostnega stikala na instalaciji, kjer je varovalka velikosti 16 A. Za točnejše informacije se obrnite na električarja.
9. Pred vsako uporabo preverite ali so izpolnjeni vsi tehnični in varnostni predpisi. Posebno pozornost posvetite na priključni in podaljševalni kabel, vtikače, vtičnice in rezilno glavo.

10. Pozor! Napeljavo, za priključitev te naprave na omrežje, sme menjati samo servisna služba izdelovalca ali elektrikar.
11. Uporabljajte samo kabel, ki odgovarja varnostnim predpisom. Vtikači in vtičnice podaljševalnega kabla morajo biti odporni na vodo. Uporabljajte napravo samo takrat, ko je ščitnik pravilno postavljen. Rezilna glava mora biti dobro pritrjena.
12. Ne izključujte naprave tako, da povlečete kabel, temveč primite vtikač in ga izvlecite iz vtičnice.
13. Podaljševalne kable v celoti razvite in pozorno položite na tla tako, da se ne bodo poškodovali.
14. Ne vlecite podaljševalnih kablov preko robov, ostrih ali koničastih predmetov in skozi ozke odprtine na primer pri vratih ali oknih.
15. Pri prenašanju naprave npr. (do druge delovne površine) izključite napravo z električnega omrežja.

4) Navodilo za uporabo

1. Pri vključitvi mora biti ščitnik obrnjen proti vam.
2. Nosite zaščitna očala ali masko za obraz, zaščitne rokavice, zaprta obuvala in ščitnike za ušesa. Ne nosite širokih delovnih oblačil.
3. Pri delu napravo držite čvrsto z obema rokama - pazite na pravilno držo in stabilen položaj.
4. Posebna pozornost se priporoča pri gosto obraslim in nepreglednim terenom.
5. Ne izpostavljajte naprave dežju in vlažnemu vremenu.
6. Naprave ne uporabljajte kadar pada dež in ne kosite mokre trave!
7. Posebna pozornost se priporoča pri delu na pobočjih in ne ravnem terenu - nevarnost zdrsa!
8. Na strmini delajte z vzdolžnimi linijami - nevarnost pri obračanju!
9. Pazite na štore in korenine - nevarnost spotikanja!
10. Izogibajte se uporabi robov v slabih vremenskih razmerah, še posebej, če obstaja nevarnost nevihta.
11. Visoko število vrtljajev in priključitev na električno omrežje naprave predstavlja potencialno nevarnost za uporabnika zaradi tega je potrebno pri delu z napravo obvezno upoštevati odgovarjajoče varnostne mere.
12. Prodajalec/strokovnjak vas bo opozoril o načinu dela in vzdrževanju naprave.
13. Ta naprava ni namenjena za to, da jo uporabljajo osebe (vključno z otroci), ki so omejene v telesnih, senzoričnih ali duševnih zmogljivostih ali jim primanjkuje izkušenj in/ali znanja, razen v primeru, če jih nadzira oseba, odgovorna za njihovo varnost, ali pa so od te osebe dobili navodila o tem, kako se napravo uporablja.
14. Otroci in osebe mlajše od 18 let ne smejo uporabljati te naprave.
15. Oseba katera dela z napravo nosi vso odgovornost za ljudi, ki se zadržujejo v bližini naprave.
16. Oseba katera dela z napravo mora biti fizično in psihično sposobna za opravljanje tega dela. Odpočijte se v kolikor se med delom počutite utrujeni! Naprave ne uporabljajte v kolikor ste pod vplivom alkohola in drugih opojnih sredstev.
17. Če med delovanjem vrtljiva glava udari ob manjši predmet, ga lahko z veliko hitrostjo odbije daleč stran. Da boste zmanjšali nevarnost in poškodbe, ne dovolite, da se v bližini naprave zadržujejo opazovalci, otroci, živali in druge osebe v razdalji 15 m.

Garancijski pogoji:

- Reže za zrak morajo biti vedno čiste in odprte. V nasprotnem lahko pride do pregrevanja motorja in garancija ne bo priznana.
- Pri delu ne uporabljajte daljše nitke od predvidene.
- Uporabljajte izključno originalne tuljave z nitko z največ 1,4 mm debeline.
- Pri košnji ne pritiskajte rezilne glave ob tla, ker s tem obremenjujete motor.
- Nikdar ne udarjajte naprave v trdo podlago, ker lahko pride do poškodbe glave motorja.

4. Namen uporabe

Naprava je namenjena samo za košnjo trave na težko dostopnih mestih, kjer ni možna uporaba rotacijske kosilnice. Uporaba naprava v neke druge namene (rezanje žive meje, grmovja in velikih travnatih površin) ni dopustna. Za tako nastale poškodbe proizvajalec ne nosi nobene odgovornosti. Uporabnik sam nosi odgovornost zaradi nenamenske uporabe. Pod namensko uporabo razumemo uporabljanje naprave v skladu z navodili za uporabo kakor tudi upoštevanje vseh pravil vezanih na njegovo vzdrževanje in skladiščenje.

Navodila za uporabo Vam mora biti na dosegu rok.

5. Pred uporabo

Namestitev zaščitnega pokrova (slika 2, 3 + 4)

Namestite zaščitni pokrov (9) na ohišje motorja (6), tako se bosta držali zaščitnega pokrova prilegali na ustrezna nastavka (slika 2). S priloženim vijakom nato zaščitni pokrov pritrdite na ohišje (slika 3).

Pozor: Po sestavi, zaščitni pokrov ostane trajno nameščen na kosi. Naprave ni dovoljeno uporabljati brez zaščitnega pokrova!

Opozorilo: Z nožem se lahko urežete! (slika 4).

Montaža ročaja za drugo roko (slike 5, 6 in 7)

Ročaj za drugo roko (2) namestite na držalo za ročaj in privijte vijak. Držalo potisnite na želeno višino in ročaj nastavite na enega od 5 možnih položajev. Vijak nato močno zategnite.

Kazalnik kroga košenja/ščitnik za rastline (slika 1)

Ščitnik (7) na sprednji strani kosilnice služi kot ščitnik za rastline ter tudi kot kazalnik kroga košenja: Rezalna nitka se giblje samo po dolžini spuščenega ščitnika. Kosilnico lahko po želji uporabljate tudi z dvignjenim ščitnikom.

6. Namestitev dodatnega ročaja, nastavitev nagiba in dolžine cevi

Nastavitev dolžine cevi (slika 8)

Navojno pušo (4) obrnite v smeri urinega kazalca, da jo sprostite. Nastavite želeno dolžino cevi in zategnite navojno pušo (4) v smeri urinega kazalca.

Nastavitev za košenje robov (slike 9, 10 in 13)

Zapah (3) povlecite navzgor, da ga sprostite (slika 9) – ročaj lahko sedaj zavrtite za 180° (slika 10). Zapah se mora nato ponovno zaskočiti navzdol.

S pomočjo dvignjenega ščitnika za rastline (7) ta nastavitev omogoča čisto košenje robov (slika 13).

7. Priključitev aparata (slika 11)

Napravo priključite na enofazno omrežje. Naprava ima dvojno izolacijo v skladu z razredom zaščite II VDE 0700 in CEE 20. Pred uporabo naprave preverite ali napetost električnega omrežja ustreza napetosti zapisani na tipski ploščici naprave.

Žice podaljševalnega kabla morajo imeti presek vsaj :

$1{,}5 mm^2$

- Vtikač vstavite v vtičnico podaljška.
- Kabel vstavite v zareze (10) na spodnjem delu ročaja, da preprečite izklop vtikača iz vtičnice med delom.
- Po končanem delu kabel izvlecite previdno iz zareze ročaja in razklenite vtikač in vtičnico.

8. Vključevanje in izključevanje naprave (slika 11)

Pred uporabo naprave morate:

- zavzeti varen položaj,
- napravo držati čvrsto z obema rokama,
- stati pokončno in držati koso v sproščenem položaju,
- kosilno glavo držati dvignjeno od tal,
- pritisniti stikalo (1).

Naprava se izklopi, ko stikalo izpustite.

9. Košnja trave (slika 12)

- Na manjši travnati površini kosite tako, da koso enakomerno vodite naprej in nazaj. Kosa ni primerna za obdelavo večjih površin.
- V kolikor je to mogoče, kosite z levo stranjo kose, ker bodo tako pokošena trava, prah, kamenčki in podobno odvrženi naprej pred kosilnico, stran od vas.
- Idealne delovne pogoje boste dosegli z držanjem kosilnice v levo pod kotom 30°.

10. Podaljšanje kosilne nitke (slike 14 in 15)

Redno pregledujte ali je kosilna nitka poškodovana in zadostne dolžine.
Kadar je najlon nitka krajša držite vklopljeno kosilno glavo malenkost nad travo. Rezilno glavo na hitro pritisnite k tlom. S tem se bo nitka avtomatsko podaljšala na ustrezno dolžino. V kolikor je nitka krajša od 2,5 cm je treba izključiti napravo ter vtikač potegniti iz vtičnice. Napravo obrnite, pritisnite na rezilno glavo in izvlecite nitko z roko. Če nitka iz ohišja ni vidna, morate pokrov tuljave odpreti. Vstavite konca v ustrezne odprtine in jih podaljšajte. Vključite napravo in nitka se bo samodejno odrezala na pravo dolžino.
Kosa ima vgrajen nožek, ki sproti odreže predolgo kosilno nitko.

Pozor: Da rezanje predolge nitke ne bo onemogočeno, z noža občasno odstranite umazanijo.

Opozorilo: Z nožem se lahko urežete!

11. Menjava tuljave (slike 16 in 17)

Najprej izključite napravo in izvlecite vtikač iz vtičnice. Počakajte, da se najlonska nit zaustavi. Nato pritisnite obe zapori 1 bočno na rezilni glavi in snemite pokrov rezilne glave 2 in ga dvignite proti sebi. (slika 16). Izvlečite prazno tuljavo najlon nitke in na njeno mesto vstavite novo tuljavo 3 tako, da en konec nitke povlečete skozi odprtino v ohišju (slika 17). Pazite na to, da je vzmet 4 ustrezno nameščena pod tuljavo. Na koncu zaprite pokrov. Obe zapori morata biti pravilno zaskočeni.

12. Tehnične težave

- **Naprava ne dela:** Preverite električno napajanje. Če napajanje je in naprava kljub temu ne dela napravo pošljite v na pooblaščeni servis.
- **Nitka se je skrila v tuljavo:** Odstranite pokrov kosilne glave in iz tuljave izvlecite nitko skozi odprtino. Če je nitka porabljena, vstavite novo tuljavo z nitko.

Vsa ostala dela in popravila naj opravijo na pooblaščenem servisu.

13. Shranjevanje

- Napravo temeljito očistite, posebno pozornost posvetite čiščenju rež za pretok zraka motorja.
- Za čiščenje ne uporabljajte vode.
- Napravo hranite na suhem in varnem mestu izven dosega otrok.

14. Servisna služba

Popravila na električnih orodjih sme izvajati samo usposobljen elektrikar.
Ko napravo pošljete v popravilo, opišite ugotovljeno okvaro.

15. Odstranjevanje odpadkov in varstvo okolja

Odsluženo žago pravilno odstranite. Odstranite priključni kabel, da bi preprečili zlorabo. Naprave ne odstranite v gospodinjske odpadke, temveč jo zaradi varstva okolja oddajte na zbirno mesto za električne naprave. Pristojna občina vas bo z veseljem obvestila o naslovih in delovnih časih. Tudi embalažo in izrabljen pribor oddajte na predvidenih zbirnih mestih.

Samo v državah EU

Električnih orodij ne odvrzite v gospodinjske odpadke!

Skladno z evropsko Direktivo 2012/19/ES o odpadni električni in elektronski opremi in njenem prenosu v nacionalno zakonodajo morate izrabljena električna orodja zbirati ločeno in jih oddati v okolju prijazno recikliranje.

Alternativa recikliranja k zahtevi po vračilu:
Lastnik električne naprave je, alternativno namesto vračila, zavezan k sodelovanju pri pravilni ponovni uporabi v primeru prenosa lastništva. Staro napravo lahko tudi odda na zbirnem mestu, ki opravi odstranjevanje v smislu nacionalne sheme recikliranja in zakonodaje o ravnanju z odpadki. To ne velja za dele pribora izrabljenih naprav in pripomočke, ki ne vsebujejo električnih delov.

16. Nadomestni deli

Če potrebujete opremo ali nadomestne dele, se obrnite na naš servis.

Za delo s to napravo ne uporabljajte dodatnih delov razen tistih, ki jih priporoča naša družba. Drugače lahko upravljavci ali osebe, ki so v bližini, utrpijo resne poškodbe, ali pa pride do poškodb naprave.

Pri naročanju nadomestnih delov navedite naslednje podatke:

- Tip naprave
- Številka artikla naprave

CTC – UNIT d.o.o., Cesta Dolomitskega odreda 10, 1000 Ljubljana, telefon: 08 205 2540, info@ctc-unit.com

Garancijski list št.

Izdelek

Tip

tovarniška št. _____

garancijska doba 24 (štiriindvajstet) mesecev

datum izročitve blaga _____

podpis prodajalca _____

žig

Garancijska izjava

Izdajatelj garancijskega lista prevzame obveznost, da bo izdelek v garancijskem roku brezhibno deloval **in jamči za lastnosti ali brezhibno delovanje v garancijskem roku, ki začne teči z izročitvijo blaga potrošniku**. V garancijskem roku bomo odstranili vse pomanjkljivosti in okvare na izdelku, ki bi nastale ob normalni uporabi izdelka, pod pogojem, da v izdelek niso posegale osebe, ki nimajo pooblastila izdajatelja garancijskega lista in da so bili uporabljeni originalni deli. Če izdelek ne bo popravljen v 45. dneh, ga bomo zamenjali. Garancija velja, če je datum izročitve na garancijskem listu potrjen z žigom in podpisom prodajalca in s predložitvijo originalnega računa o nakupu. V garancijskem roku poravnamo stroške v zvezi z odstranitvijo pomanjkljivosti ali okvar ter stroške morebitnega prevoza pokvarjenega izdelka, če bo izdelek poslan v trgovino v kateri je bil kupljen. Stroške prevoza bomo obračunali po veljavni poštni tarifi. **Reklamacijo izdelka bomo upoštevali samo, če je izdelek v popravilo dostavljen skupaj s celotnim pripadajočim priborom in kompletno originalno embalažo.** Garancijski rok bo podaljšan za toliko dni, kolikor je trajalo popravilo izdelka. Servisiranje izdelka in rezervni deli so zagotovljeni za dobo 3 (treh) let po preteku garancijske dobe; Uradni list RS, št. 73 z dne 29.7.2003. **Ozemeljsko območje veljavnosti garancije:** Republika Slovenija

Opozorilo: Garancija ne izključuje pravic potrošnika, ki izhajajo iz odgovornosti, prodajalca za napake na blagu. Dajalec garancije jamči za lastnosti ali brezhibno delovanje v garancijskem roku, ki začne teči z izročitvijo blaga potrošniku

POOBLAŠČENI SERVIS:

Sažetak — Stranica

Slike	1 - 8
Slike i objašnjenje piktograma	9 - 12
1. Tehnički podaci	HR - 2
2. Svrha uporabe	HR - 2
3. Sigurnosne upute	HR - 3
1) Upute za sigurnu uporabu	
2) Održavanje	
3) Opće upute	
4) Upute za korištenje	
4. Opće sigurnosne upute	HR - 4
5. Prije puštanja u pogon	HR - 4
Montaža zaštitnog poklopca	
Montaža dodatne ručke	
Pokazivač kruga rezanja / zaštitni stremen za biljke	
6. Upute za namještanje duljine cijevi i uređaja kao rezača rubova	HR - 5
7. Priključivanje uređaja	HR - 5
8. Uključivanje - isključivanje	HR - 5
9. Poravnavanje trave	HR - 5
10. Produžiti reznu nit	HR - 5
11. Obnoviti svitak niti	HR - 5
12. Smetnje	HR - 5
13 Skladištenje	HR - 5
14. Služba za popravak	HR - 6
15. Zbrinjavanje i zaštita okoliša	HR - 6
16. Rezervni dijelovi	HR - 6
17. Uslovi garancije	
EG-izjava o konformnosti	
Usluge	

Prijevod originalne upute za uporabu

Trimeri za travu

1. Tehnički podaci

Model		**IGT 350**	
Nazivni napon	V~	230	
Nazivna frekvencija	Hz	50	
Nazivni učinak	W	350	
Brzina vrtnje u praznom hodu n_0	o/min	11.000	
Širina rezanja	cm	25	
Debljina niti	mm	1,4	
Rezerva niti	m	2 x 4	
Produženje niti		impulsna automatika	
Težina	kg	1,9	
Razina zvučnog pritiska (po 2000/14/EG)	dB (A)	84	K 3,0 dB
Izmjerena razina zvučne snage (2000/14/EG)	dB(A)	94	K=2,01 dB (A)
Zajamčena razina zvučne snage (2000/14/EG)	dB(A)	96	
Vibracije (po EN 50636-2-91:2014)	m/s^2	4,3	K 2,2 m/s^2

Radiosmetnje iskrenja po EN 55014 i EN 61000.

Klasi II/VDE 0700 ⧈

Tehničke izmjene ostaju pridržane.

Uređaji su građeni po propisima prema; EN 60335-1 i EN 60335-2-91 i u cijelosti odgovaraju propisima Zakona o sigurnosti proizvoda.

2. Opće sigurnosne upute

Informacije o emisiji buke u skladu s njemačkim Aktom o sigurnosti proizvoda (ProdSG) i s direktivom EZ o strojevima: Razina zvučnog pritiska na radnom mjestu može prekoračiti 80 dB (A). U tom slučaju su za korisnika potrebne mjere zaštite od buke (npr. nošenje zaštite za uši).

⚠ **Pozor: Zaštita od buke!** Prije puštanja u pogon obratite pažnju na regionalne propise.

⚠ **Pozor:** Kod uporabe električnih alata se za zaštitu od električnog udara, opasnosti od ozljede i opekotina trebaju poštivati sljedeće načelne sigurnosne mjere. Pročitajte i poštujte sve te upute prije nego što koristite električni alat. Te sigurnosne upute dobro pohranite.

Strojevi su izgrađeni po najnovijem stanju tehnike i po priznatim sigurnosno-tehničkim pravilima.

Ipak prilikom njihovog korištenja mogu nastati opasnosti po tijelo i život korisnika ili trećih osoba tj. oštećenja stroja i drugih stvarnih vrijednosti.

Strojeve koristiti samo u tehnički ispravnom stanju i svrsishodno, svjesno sigurnosti i opasnosti s obzirom na uputu za uporabu! U posebnosti smetnje, koje mogu utjecati na sigurnost, odmah otkloniti (dati otkloniti)!

Uputu za uporabu pažljivo pročitati. Upute za opasnost i sigurnost obavezno poštivati. Nepoštivanje tih uputa može značiti opasnost po život. Obavezno poštivati Propise o sprečavanju nezgoda. Molimo Vas da se prije uporabe upoznate sa rukovanjem uređaja.

3. Sigurnosne upute

⚠ **Pozor:** Upute za opasnost i sigurnost obavezno poštivati.

Molimo Vas da se prije uporabe upoznate sa rukovanjem uređaja. Uputu za uporabu uvijek pohraniti na mjestu rada stroja.

1) Upute za sigurnu uporabu

a) Nositi zaštitne naočale ili zaštitu za oči, zatvorene cipele sa đonovima sigurnim od klizanja, usku radnu odjeću, rukavice i zaštitu za uši.
b) Malodobne osobe ne smiju posluživati trimer. Trimer samo dati (posuditi) osobama, koje su temeljito upoznate sa njegovim rukovanjem.
c) Nemojte se koristiti trimerom, ako se u blizini nalaze druge osobe, prije svega djeca ili kućne životinje.
d) Raditi mirno, promišljeno i kod dobre osvijetljenosti i vidljivosti – druge ne dovoditi u opasnost! Pažljivo raditi!
e) Prije uporabe se priključni i produžni vod moraju pregledati na naznake oštećenja ili istrošenosti. Trimer za travu ne koristiti, ako su vodovi oštećeni ili istrošeni.
f) Ne koristiti oštećene vodove, spojnice, utikač i reznu glavu.
g) Napažljivo korištenje može kroz rotirajuće rezne elemente dovesti od ozljeda na nogama i rukama. Motor samo onda uključiti, ako su ruke i noge udaljene od alata rezanja.
h) Budite oprezni zbog ozljeda kroz napravu, koja služi za rezanje niti. Nakon zamjene svitka niti ili nakon produženja niti prije uključivanja, trimer za travu uvijek najprije postavite u uobičajeni radni položaj.
i) Nikada ne koristite metalne rezne elemente.
j) Koristiti samo originalne rezervne dijelove.
k) Prije nego što poduzmete radove na uređaju, kao što su to čišćenje i transport, izvadite utikač iz utičnice. Prije namještanja ili čišćenja uređaja ili prije pregleda, dali je priključni vod zapetljan ili oštećen, uređaj isključiti i iskopčati mrežni utikač.
l) Otvore za hlađenje u kućištu motora očistiti po potrebi.

2) Održavanje

a) Nakon prekida ili završetka rada: Izvaditi mrežni utikač! Trimer održavati (izvaditi mrežni utikač!). Samo provoditi one radove održavanja, koji su opisani u uputi za uporabu. Za sve druge radove ići servisnoj službi.
b) Djeca se treba nadzirati kako bi se osiguralo, da se ista ne igraju sa uređajem.
c) Uređaj za popravak prepustite isključivo kvalificiranom stručnom osoblju uz korištenje originalnih zamjenskih dijelova.
d) Nikada ne koristite metalne rezne elemente.
e) Reznu glavu redovno čistiti od trave.
f) Reznu glavu redovno pregledati u kratkim rastojanjima. Kod uočljivih promjena (vibracije, zvukovi) odmah isključiti trimer i sigurno ga držati. Trimer pritisnuti na pod kako bi se zaustavila rezna glava, potom izvaditi mrežni utikač. Reznu glavu pregledati – paziti na pukotine.
g) Oštećenu reznu glavu odmah dati zamijeniti – i kod naočigled malih pukotina. Oštećenu reznu glavu ne popravljati.
h) Otvore za hlađenje u kućištu motora očistiti po potrebi.
i) Dijelove od plastike očistiti sa vlažnom krpom. Agresivna sredstva za čišćenje mogu oštetiti plastiku.
j) Uređaj ne prskati sa vodom!
k) Uređaj pohraniti u suhoj prostoriji.

3) Opće upute

1. Prije stavljanja u pogon pročitajte uputstvo za uporabu!
2. Sigurno rukovanje sa trimerom dati si pokazati od prodavača ili stručnjaka.
3. Prije uporabe se priključni i produžni vod moraju pregledati na naznake oštećenja ili istrošenosti. Trimer za travu ne koristiti, ako su vodovi oštećeni ili istrošeni.
4. Ako se vod za vrijeme uporabe ošteti, onda se on odmah mora iskopčati iz mreže. VOD NE DODIRIVATI, PRIJE NEGO ŠTO GA ISKOPČATE IZ STRUJE.
5. Ne koristiti oštećene vodove, spojnice, utikač i reznu glavu.
6. Pozor! Opasnost! Rezni elementi se još naknadno okreću, nakon što se motor isključi. Opasnost od ozljede prstiju i nogu!
7. Produžni vod tako držati, da ne može doći u dodir sa rotirajućom plastičnom niti.
8. Savjetujemo da se utičnica osigura sa zaštitnom strujnom sklopkom sa strujom kvara od ne više od 30 mA ili da se kod priključka trimera jedna takva sklopka između spoji. Više podataka možete dobiti kod elektroinstalatera.
9. Prije svakog početka rada trimer pregledati na ispravnu funkciju i propisno, pogonski sigurno stanje. Posebno važni su priključni i produžni vodovi, mrežni utikači, sklopke i rezna glava.
10. Pozor: Priključni mrežni vod ovog uređaja smije zamijeniti samo servisna služba proizvođača za kupce ili električar.
11. Koristite samo one produžne vodove, koji

su odobreni za vanjsku upotrebu i koji nisu lakši od vodova gumenih cijevi H07 RN-F po DIN7VDE 0282 sa najmanje 1,5 mm^2. Utikač i spojnica produžnih kablova moraju biti zaštićeni od prskajuće vode. Trimer koristiti samo sa ispravnom zaštitnom napravom, paziti na čvrsti položaj rezne glave.

12. Mrežni utikač ne izvaditi kroz potezanje voda, već uhvatiti za mrežni utikač.
13. Produžne vodove tako provesti, da se ne mogu oštetiti i da se preko njih ne može spotaknuti.
14. Produžne vodove ne dati da se trljaju na rubo-vima, šiljatim ili oštrim predmetima i ne gnječiti npr. u udubinama vrata ili rasporima prozora.
15. Kod kratkotrajnog transporta trimera (npr. na neko drugo radno mjesto) pustiti sklopku, izvaditi mrežni utikač.

4) Upute za korištenje

1. Zaštitni poklopac prilikom uključivanja trimera mora biti okrenut prema tijelu.
2. Nositi zaštitne naočale ili zaštitu za oči, zatvorene cipele sa đonovima sigurnim od klizanja, usku radnu odjeću, rukavice i zaštitu za uši.
3. Trimer uvijek dobro držati – uvijek paziti na čvrsto i sigurno stajanje.
4. U nepreglednom, zaraslom terenu raditi posebno oprezno!
5. Trimer ne ostaviti da stoji na kiši na otvorenom.
6. Ne rezati mokru travu! Ne koristiti na kiši!
7. Oprez na padinama ili neravnom terenu, opasnost od klizanja!
8. Na padinama samo poprečno prema kosini rezati – oprez kod okretanja!
9. Paziti na panjeve i korijene drveća, opasnost od posrnuća!
10. Izbjegavajte korištenje trimer u lošim vremenskim uvjetima, posebno ako postoji opasnost od oluje.
11. Visoki broj okretaja alata rezanja i električni priključak donose posebne opasnosti sa sobom. Stoga su prilikom rada sa trimerom potrebne posebne mjere sigurnosti.
12. Sigurno rukovanje sa trimerom dati si pokazati od prodavača ili stručnjaka.
13. Ova uređaj nije prikladan da ga koriste osobe (uključujući i djecu) sa ograničenim psihičkim senzoričkim ili duševnim sposobnostima ili osobe koje nemaju dovoljno iskustva i/ili nemaju dovoljno znanja, izuzev, ako ih nadzire osobe odgovorna za njihovu sigurnost ili ako im ona daje upute, kako koristiti uređaj.
14. U svakom slučaju dati uputu za uporabu! Mladi ispod 16 godina ne smiju posluživati uređaj.
15. Korisnik je odgovoran naspram trećim osobama u području rada uređaja.
16. Onaj tko radi sa trimerom mora biti zdrav, odmoran i u dobrom tjelesnom stanju – pravovremeno napraviti radne stanke! Ne raditi pod utjecajem droge ili alkohola.
17. U okrugu od 15 m se ne smiju nalaziti druge osobe/ djeca ili životinje, pošto kamenja i drugo mogu biti izbačeni od rotirajuće rezne glave.

Važne upute, kako ne biste izgubili pravo na garanciju:

- Otvore za ventilaciju držite čistim, jer se motor inače ne može hladiti.
- Nemojte raditi sa dužim nitima od onih, koje su propisane kroz oštricu rezanja.
- Koristite samo specijalne niti i originalne svitke sa maks. 1,4 mm ø (najbolje naše originalne niti).
- Reznu glavu nemojte pritisnuti na zemlju, na taj način će te zaustaviti uključeni motor.
- Reznu glavu nemojte udariti na tvrdu podlogu, jer na taj način motorna osovina može postati neuravnotežena.

4. Svrha uporabe

Strojevi su isključivo namijenjeni za rezanje ukrasne trave t.z. bridova trave. Neka druga uporaba ili uporaba preko toga kao npr. rezanje grmlja i živica ili velike površine trave vrijedi kao nesvrsishodno. Za štete nastale uslijed toga proizvođač / dostavljač ne jamči. Rizik snosi sam korisnik. Svrsishodnoj uporabi pripada i poštivanje upute za uporabu i pridržavanje uvjeta inspekcije i održavanja.

Uputu za uporabu uvijek pohraniti na mjestu rada stroja.

5. Prije puštanja u pogon

Montaža zaštitnog poklopca (slike 2, 3 i 4)

Postavite zaštitni pokrov (9) u držač kućišta (6) tako da 2 držača na zaštitnom pokrovu uđu u odgovarajuće otvore (slika 2). Zatim pričvrstite zaštitni pokrov priloženim vijkom na kućište (slika 3).

POZOR: Branič onda ostaje dostupan trimer. Uređaj nikada ne smije raditi bez zaštitne poklopac.

Oprez: Opasnost od ozljede kroz oštricu za rezanje (slika 4).

Montaža dodatne ručke (slike 5, 6 i 7)

Nataknite dodatnu ručku (2) na držač ručke i uvrnite vijak. Pomaknite držač na željenu visinu i namjestite ručku u jedan od 5 mogućih položaja. Zatim zategnite vijak.

Pokazivač kruga rezanja / zaštitni stremen za biljke (slika 1)

Stremen (7) na prednjoj strani šišača služi kao zaštitni stremen za biljke, ali i kao pokazivač kruga rezanja: Rezna struna kreće se samo unutar duljine sklopljenog stremena. Šišač se po izboru može rabiti i s otklopljenim stremenom.

6. Upute za namještanje duljine cijevi i uređaja kao rezača rubova

Namještanje duljine cijevi (slika 8)

Okrenite plastičnu čahuru (4) nadesno kako biste je otpustili. Namjestite odgovarajuću duljinu cijevi, a zatim zategnite vijčanu čahuru (4) nalijevo.

Namještanje radi rezanja uz rubove (slike 9, 10 i 13)

Povucite blokadu (3) prema gore kako biste je otpustili (slika 9) - ručku možete sad okrenuti za 180° (slika 10). Blokadu zatim valja uglaviti natrag prema dolje.

S pomoću stremena za zaštitu biljaka (7) kao osloncem možete u ovom položaju ispravno rezati uz rubove (slika 13).

7. Priključivanje uređaja (slika 11)

Strojevi se mogu koristiti samo sa jednofaznom izmjeničnom strujom. Oni su zaštitno izolirani po klasi II VDE 0700 i CEE 20 i stoga se mogu priključiti i na utičnice bez zaštitnog voda. Ali prije puštanja u pogon obratite pažnju na to, da nazivni napon bude jednak pogonskom naponu naznačenom na pločici sa podacima učinka.

Najmanji presjek produžnog voda:

1,5 mm^2

- Utičnicu uređaja utaknuti u spojnicu produžnog kabla.
- Radi vlačnog rasterećenja utaknite petlju produžnog kabela kroz otvor u ručki i položite je preko kabelskog držača.
- Nakon rada povucite petlju iz kabelskog držača i izvucite je iz ručke. Izvucite električni utikač.

8. Uključivanje - isključivanje (slika 11)

Za puštanje u pogon Vašeg trimera za travu:

- Zauzeti siguran položaj.
- Uređaj uzeti sa obadvije ruke.
- Uspravno stajati, uređaj opušteno držati.
- Reznu glavu ne postaviti na tlo!
- Pritisnuti sklopku (1).
- Za isključivanje sklopku (1) opet pustiti.

9. Poravnavanje trave (slika 12)

- Na malim površinama trave ravnomjerno ljuljati – trimer nije podoban za košenje većih površina.
- Po mogućnosti rezati sa lijevom stranom, košena trava, prašina i uzvitlano kamenje ili slično se onda izbacuju prema naprijed, dalje od poslužitelja.
- Idealne radne uvjete će te postići, ako uređaj držite u kosini od oko 30 stupnjeva u lijevu stranu.

10. Produžiti reznu nit (slika 14 i 15)

Najlonsku nit redovno pregledajte na oštećenja i pregledajte, da li špaga još ima dužinu propisanu kroz oštricu za rezanje. Ako ne:

Kod popuštajućeg učinka rezanja: Uređaj isključiti i držati ga preko površine sa travom. Reznu glavu lagano otresti prema podu. Nit se na taj način namješta, ako su kraj(evi) dugački najmanje 2,5 cm. Ako je / su kraj(evi) kraći: Uređaj isključiti, izvaditi mrežni utikač. Svitak pritisnuti do graničnika i kraj(eve) niti snažno povući. Ako nije /su vidljiv / i kraj(evi) niti – vidi točku 11 (obnoviti svitak niti).

Vaš trimer ima oštricu za rezanje niti, koja reznu nit uvijek krati na ispravnu dužinu.

Pozor: Oštricu za rezanje osloboditi od ostataka trave, kako se ne bi utjecalo na efekt rezanja.

Oprez: Opasnost od ozljede kroz oštricu za rezanje.

11. Obnoviti svitak niti (slika 16 i 17)

Najprije isključiti uređaj i izvaditi mrežni utikač. Čekajte dok se najlonska nit zaustavi. Onda pritisnuti obadva zapora 1 bočno na reznoj glavi i poklopac rezne glave 2 dignuti prema gore (slika 16). Izvaditi prazni svitak niti i novi svitak 3 tako umetnuti, da po jedan kraj niti bočno na reznoj glavi viri iz ušice za ispuštanje (slika 17). Pazite na to, da opruga 4 propisno leži ispod svitka niti. Nakon toga zatvoriti poklopac. Obadva zapora se moraju ispravno uklopiti.

12. Smetnje

- **Uređaj ne radi:** Provjerite da li ima struje (npr. kroz pokušaj priključivanja na jednu drugu utičnicu ili kroz ispitivač napona). Ukoliko uređaj ne radi ni na drugoj utičnicu, nerastavljen poslati našem centralnom servisu ili poslati nekoj ovlaštenoj stručnoj radionici.
- **Rezna nit nestaje u svitku niti:** Svitak niti (po navodima iz točke 11) izvaditi van, kraj niti provesti kroz ušice i ponovno umetnuti svitak. Ako je najlonska nit istrošena, molimo umetnuti novi svitak.

Druge smetnje na uređaju ne otklanjati sami, već dati da se popravi od ovlaštenog stručnjaka.

13. Skladištenje

- Uređaj temeljito očistiti, u posebnosti otvore za hlađenje.
- Za čišćenje nemojte koristiti tekuću vodu.
- Uređaj pohraniti na suhom i sigurnom mjestu. Zaštititi od nedozvoljene uporabe (npr. od djece).

14. Garancija

Kod prava na garanciju ili smetnji molimo Vas da se osobno ili telefonski obratite Vašoj prodavaonici.

15. Zbrinjavanje i zaštita okoliša

Propisno odložite uređaj u otpad kad mu prođe vijek trajanja. Odrežite strujni kabel kako biste spriječili zloporabu. Uređaj ne odlažite u kućni otpad, nego ga radi zaštite okoliša odnesite na sabiralište električnih uređaja. Od mjerodavne službe možete doznati adrese i radno vrijeme sabirališta. Također odnesite ambalažni materijal i istrošene potrošne dijelove na predviđena sabirališta.

Samo za države članice EU

Električne alate ne bacajte u kućni otpad!

Prema europskoj smjernici 2012/19/EG o starim električnim i elektroničkim uređajima i provedbi u nacionalnom pravu, rabljeni električni alati moraju se zasebno prikupiti i podvrgnuti ekološkom recikliranju.

Reciklažna alternativa zahtjevu za povratom:
Vlasnik električnog uređaja umjesto povrata može alternativno biti obvezan sudjelovati u propisnom iskorištavanju u slučaju prekida vlasništa. Rabljeni uređaj se pritom može odnijesti na sabirno mjesto koje obavlja uklanjanje u skladu s nacionalnim zakonom o zbrinjavanju otpada. To se ne odnosi na dijelove pribora i pomoćna sredstva dodana rabljenim uređajima bez električnih dijelova.

16. Rezervni dijelovi

Trebaju li vam pribor ili rezervni dijelovi, obratite se našoj servisnoj službi.
Za rad s ovim uređajem nipošto ne upotrebljavajte rezervne dijelove koje naša tvrtka ne preporučuje. U suprotnom se rukovatelj ili druge osobe u blizini mogu teško ozlijediti ili se uređaj može oštetiti.

Pri naručivanju rezervnih dijelova navedite sljedeće podatke:

- Tip uređaja
- Broj artikla uređaja

ikra GmbH
Schlesierstraße 36
D-64839 Münster / Altheim

JAMSTVO

Za ovaj uređaj dajemo, bez obzira na obveze trgovca iz kupovnog ugovora, krajnjem potrošaču slijedeće jamstvo:

Vrijeme trajanja jamstva iznosi 24 mjeseca, a počinje prodajom uređaja što se dokazuje originalnim računom. Iz jamstva su isključeni potrošni dijelovi i štete koje nastanu uporabom neispravnih dodatnih dijelova, popravaka sa neoriginalnim dijelovima, primjene sile, udara i loma kao i nasilnog preopterećenja motora.

Jamstvo na zamjenu odnosi se samo na neispravne dijelove, a ne na kompletne uređaje. Popravak u jamstvenom roku smije provesti samo ovlašteni servis ili servisna služba proizvođača. U slučaju zahvata od strane neovlaštenih servisa, jamstvo više ne vrijedi.

Troškove poštarine, pošiljke i vezane troškove snosi kupac.

Proizvod	**Tvornički broj**
Datum prodaje	

SERVIS:

VAR - ERCO d.o.o.
Stipana Vilova 14A
HR – 10090 ZAGREB

Tel. +00385 91 571 3164
Fax +00385 1 3454 906

Съдържание

	Страница
Илюстрации	1 - 8
1. **Изображение и обяснение на пиктограмите**	9 - 12
2. Технически данни	BG - 2
3. Важни указания за Вашата лична безопасност	BG - 3
A) Начин на приложение	
B) Поддръжка	
C) Общи указания	
D) Заявление бележки	
4. Област на приложение	BG - 5
5. УСТАНОВКА ТРИММЕРА	BG - 5
Сглобяване на предпазния капак	
Монтаж на допълнителна дръжка	
Индикатор на диаметъра на рязане/предпазител за растения	
6. ДУказания за настройка на дължината на тръбата и съоръжаване като устройство за обрязване на ръбове	BG - 6
7. Присъединяване на инструмента	BG - 6
8. Включване / изключване	BG - 6
9. Стригане на затревени площи	BG - 6
10. Автоматично удължаване на режещата корда	BG - 6
11. Подмяна на макарата за конеца с нова	BG - 6
12. Повреди	BG - 6
13. Съхранение	BG - 7
14. Ремонтна служба	BG - 7
15. Отвеждане на отпадъците и опазване на околната среда	BG - 7
16. Резервни части	BG - 7
17. Гаранция	
Декларация за съответствие в ЕО	
Услуга	

Инструмент за стригане на трева

1. Технически данни

Модел		**IGT 350**
Номинално напрежение	V~	230
честота	Hz	50
Мощност	W	350
Обороти на празен ход n_0	min^{-1}	11.000
Ширина на рязане	cm	25
Дебелина на конеца	mm	1,6
Запас на конеца	m	2 x 3
Удължаване на конеца напълно автоматично		Бутонна автоматика
Тегло	kg	1,9
Ниво на силата на звука (2000/14/EG)	dB(A)	84 K 3,0 dB(A)
Измерено ниво на звукова мощност (2000/14/EG)	dB(A)	94 K=2,01 dB (A)
Гарантирано ниво на звукова мощност (2000/14/EG)	dB(A)	96
Вибрация (EN 50636-2-91:2014)	м/сек^2	4,3 K 2,2 м/сек^2

Защитен от радиосмущения по EN 55014 и EN 61000.

Уредите отговарят на защитен клас II ⧈

Запазени права за технически изменения.

Инструментите за стригане на трева са изградени по най-новите предписания съгласно EN 60335-1 и EN 60335-2-91 и отговарят на предписанията на Закона за безопасност на продукти.

2. Общо указание за безопасност

Информацията за шумовото излъчване в съответствие с „Германския закон за безопасността на изделията“ (ProdSG) и Директивата за машинното оборудване на ЕС: Нивото на звука на работното място може да превишава 80 dB (A). В този случай за обслужващия са необходими мероприятия за предпазване от шума (напр. носенето на защитни средства за слуха).

⚠ **Внимание: Защита от шум!** При пускането в експлоатация спазвайте регионалните предписания.

Внимание: При употребата на електрически инструменти за предпазване от токов удар, опасност за нараняване и пожарна опасност, трябва да се съблюдават следните основни мероприятия за безопасност. Четете и съблюдавайте всички тези указания преди да използвате този уред. Добре съхранявайте указанията за безопасност.

Машините са изградени на най-новото ниво на техниката и приетите правила за техническа безопасност .Независимо от това при тяхното използване могат да възникнат опасности за тялото и живота на ползващия или на трето лице, респ. увреждане на машината и други материални ценности.

Машините да се използват само в безупречно техническо състояние, както и съгласно предназначението, със съзнателно отношение към сигурността и опасностите и при съблюдаване на Ръководството за работа! В частност веднага следва да се отстраняват (или да бъде поръчано отстраняването) повреди, които увреждат безопасността!

Ръководството за работа да се чете грижливо. Задължително да се съблюдават указанията за опасност и тези по безопасността. Несъблюдаването на тези указания може да предизвика опасност за живота. Задължително да се следват предписанията за предотвратяване на злополуки. Моля, преди употребата се запознайте с начина на ползване на уреда.

3. Указания за безопасност

⚠ **Внимание:** Задължително да се съблюдават указанията за опасност и тези по безопасността.

Моля, преди употребата се запознайте с начина на ползване на уреда. Ръководството за обслужване постоянно да се съхранява на мястото на работа на машината.

1) Указания за безопасна употреба

a) Да се носят защитни очила или предпазител за очите, затворени обувки с противохлъзгащи подметки, плътно прилепнало по тялото работно облекло, работни ръкавици и предпазни средства за слуха.

b) Забранява се обслужването на инструмента от малолетни. Инструмента за стригане на трева да се дава (дава на заем) само на лица които по правило са запознати с ползването му.

c) Да не се използва инструмента когато наблизо има хора, преди всичко деца или домашни животни.

d) Да се работи спокойно, обмислено и само при добра светлина и видимост – да не се излагат на опасност останалите! Да се работи съобразително!

e) Преди употребата трябва да се провери присъединителния и удължителния кабел за признаци на увреждане или стареене. Да не се използва инструмента за стригане на трева, когато кабелите са повредени или изхабени.

f) Да не се използват повредени кабели, куплунзи, мрежови щекери и режещи глави.

g) Невнимателното използване може да предизвика наранявания по ръцете и краката от въртящите се режещи елементи. Да се включва мотора само тогава, когато ръцете и краката са далече от режещите инструменти.

h) Бъдете внимателни за наранявания от приспособлението, което служи за отрязване на конеца. След подмяната на макарата за конеца или след удължаването на конеца, първоначално преди да включите винаги дръжте инструмента за стригане на трева в нормално работно положение.

i) Никога не поставяйте метални режещи елементи.

j) Да се използват само оригинални резервни части.

k) Преди всички работи, които предстои да извършите по инструмента, преди почистване и при транспортиране извадете щекера от контакта. Инструмента винаги да се отделя от мрежата, когато се оставя без надзор.

l) При необходимост да се почистят прорезите за охлаждащия въздух в корпуса на мотора.

2) Поддръжка

a) След прекъсване и завършване на работа: Издърпайте щекера! На инструмента да се извърши текущо обслужване (при изваден щекер!). Да се изпълняват работите по поддръжката, които са описани в Инструкцията за експлоатация.

b) Дръжте децата под контрол, за да се уверите, че не си играят с уреда.

c) За всички останали работи се обръщайте към сервизната служба.

d) Никога не поставяйте метални режещи елементи.

e) Режещата глава редовно да се почиства от трева.

f) Да се проверява през къси интервали режещата глава. При забележими изменения (вибрации, шумове) веднага да се изключи и стабилно да се задържи инструмента. Инструментът да се притисне към земята, за да се спре режещата глава, след това да се издърпа щекера. Да се провери режещата глава – да се обърне внимание за пукнатини.

g) Веднага поръчайте да бъде сменена повредената режеща глава – също и при незначителни пукнатини с дебелината на косъм. Повредената режеща глава да не се ремонтира.

h) При необходимост да се почистят прорезите за охлаждащия въздух в корпуса на мотора.

i) Пластмасовите части се почистват с влажна кърпа. Силните почистващи средства могат да повредят пластмасата.

j) Не изплаквайте инструмента с водна струя!

k) Инструментът за стригане на трева да се съхранява в сухо помещение.

3) Общи указания

1. Преди пускане в експлоатация прочетете ръководството за употреба!
2. Поискайте от продавача или от специалист да Ви покажат безопасната работа с инструмента за стригане на трева.
3. Преди употребата трябва да се провери присъединителния и удължителния кабел за признаци на увреждане или стареене. Да не се използва инструмента за стригане на трева, когато кабелите са повредени или изхабени.
4. огато по време на работа кабелът бъде повреден, то тогава кабелът веднага да се разедини от ел. мрежа. ДА НЕ СЕ ДОКОСВА КАБЕЛА ПРЕДИ ТОЙ ДА БЪДЕ РАЗЕДИНЕН ОТ МРЕЖАТА.
5. Да не се използват повредени кабели, куплунзи, мрежови щекери и режещи глави.
6. Внимание: захранващият кабел на този уред може да се сменя само от сервиза на производителя или от електро-специалист.
7. Удължителният шнур да се държи така, че да не може да бъде докоснат от въртящия се пластмасов конец.
8. Контактът трябва да бъде оборудван с диференциален защитен прекъсвач за тока на утечката, съответно при включване към мрежата междинно трябва да бъде подвързан един такъв прекъсвач. По-подробни справки ще получите от електротехник. За безопасна работа се препоръчва машината да бъде захранвана през устройство за диференциална защита (RCD) с ток на утечка не по-голям от 30 mA.
9. Преди всяко начало на работа инструмента за стригане на трева да се проверява за безупречно действие и за състояние, съответстващо на предписанията и безопасния начин на работа. Особено важни са присъединителния и удължителния кабел, щекера за включване към мрежата, прекъсвача и режещата глава.
10. Внимание: захранващият кабел на този уред може да се сменя само от сервиза на производителя или от електро-специалист.
11. Внимание! Опасност! Режещите елементи продължават да се движат след изключване на мотора. Опасност от нараняване на пръстите и стъпалата!
12. Да не се издърпва щекера от контакта чрез дърпане на кабела, а да се хваща за щекера.
13. Удължителният кабел да се полага така, че да не бъде повреден и да не създава предпоставки за преспъване.
14. Да не се оставя удължителния кабел да се трие върху ръбове, остри режещи предмети и да не се мачка, напр. в процепите на врати и прозорци.
15. За кратковременно транспортиране на инструмента (напр. до друго работно място) да се отпусне прекъсвача, да се издърпа щекера.

4) Начин на приложение

1. При включване на инструмента защитния капак трябва да бъде присъединен към корпуса.
2. Да се носят защитни очила или предпазител за очите, затворени обувки с противохлъзгащи подметки, плътно прилепнало по тялото работно облекло, работни ръкавици и предпазни средства за слуха.
3. 3. Инструментът за стригане на трева винаги да се държи с двете ръце – винаги да се обръща внимание на устойчивата и сигурна стойка.
4. Да се работи особено внимателно на лошите за обозрение гъсто обрасли терени.
5. Инструментът за стригане на трева да не се оставя при дъжд на открито.
6. Д не се реже мокра трева! Да не се използва при дъжд!
7. Да се внимава на склонове или по неравните терени, опасност от подхлъзване!
8. На склоновете да се стриже само напречно на наклона – Внимание при обръщане на посоката на движение!
9. Да се обръща внимание на пънове и коренища, опасност от препъване!
10. Избягва употребата на подстригване при

лоши метеорологични условия, особено ако е налице риск от гръмотевична буря.

11. Високите обороти на режещия инструмент и включването към ел. мрежа носят особени опасности. Затова при работа с инструмента за стригане на трева са необходими специални мероприятия за безопасност.
12. Поискайте от продавача или от специалист да Ви покажат безопасната работа с инструмента за стригане на трева.
13. Този уред не е предназначен за използване от лица (включително и деца) с ограничени физически, чувствителни или умствени способности или с недостатъчен опит и/или познания, освен ако това не се извършва под контрола и напътствията на отговарящо за безопасността им лице, или ако са получили от него указания, как да използват уреда.
14. Във всички случаи да се предаде и Инструкцията за обслужване!
15. Потребителят носи отговорност по отношение на трети лица в работната зона на уреда.
16. Който работи с инструмента за стригане на трева, трябва да бъде здрав, отпочинал и в добра кондиция. Своевременно да се правят почивки по време на работа! – Да не се работи под влиянието на алкохол или наркотици.
17. В околност от 15 метра не трябва да пребивават нито други лица / деца, нито животни, т.к. от въртящата се режеща глава могат да бъдат изхвърляни камъни и други подобни.

Важни указания, за да не загубите гаранционните претенции:

- Поддържайте прорезите за входа на въздуха чисти, т.к. иначе моторът няма да се охлажда.
- Не работете с по-дълъг конец отколкото предварително определената от отрезното ножче дължина.
- Използвайте само специални моновлакна и оригинални макари с максимален диаметър 1,4 мм (най-добре нашия оригинален конец).
- Не притискайте режещата глава към земята, по този начин вие спирате включения мотор.
- Не удряйте режещата глава върху твърда основа, т.к. вала на мотора ще се разбалансира.

4. Област на приложенеие

Машините са предназначени за рязане на декоративни чимове, т.е. на крайните контури на затревените площи. Всяко друго или излизащо от тези предели използване, като напр. рязането на търнаци и живи плетове или косене на големи затревени площи се счита като използване не по предназначение. За произлизащите от това щети производителят / доставчикът не носи отговорност. Рискът се поема изцяло от ползвателя. Към използването по предназначение спадат също така и съблюдаването на Ръководството за обслужване и спазването на условията за технически проверки и поддръжка.

Ръководството за обслужване постоянно да се съхранява на мястото на работа на машината.

Моля имайте предвид, че машината не е създадена за професионално или индустриално приложение. Производителя/доставчика не носи отговорност ако устройството се използва за професионални и промишлени цели или подобни дейности.

Машината трябва да се използва само по предназначение. Всякакъв друг вид употреба се счита за използване не по предназначение. Потребителя/оператора, а не производителя/доставчика, носи отговорност за наранявания или повреди причинени от неправилна употреба.

5. УСТАНОВКА ТРИММЕРА

Сглобяване на предпазния капак (фиг. 2, 3 + 4)

Поставете защитния предпазител (9) по такъв начин в държача на корпуса (6), че 2-та фиксатора на защитния предпазител да влязат в съответните държачи (фиг. 2). След това закрепете защитния предпазител с приложения винт към корпуса (фиг. 3).

Внимание: След сглобяването предпазният капак ще остане постоянно монтиран на сенокосачката. Машината никога не бива да работи без предпазния капак!

⚠ **Внимание**: Опасност от нараняване от режещото острие. (фиг. 4).

Монтаж на допълнителна дръжка (фиг. 5, 6 и 7)

Вкарайте допълнителната дръжка (2) върху държача на дръжката и завинтете винта. Избутайте държача на желаната височина и настройте дръжката в едно от 5-те възможни положения. Накрая затегнете винта.

Индикатор на диаметъра на рязане/предпазител за растения (фиг. 1)

Скобата (7) на предната страна на тримера служи

както като предпазител за растения, така също и като индикатор на диаметъра на рязане: Режещата корда се движи само в рамките на дължината на спуснатата скоба. По избор тримерът може да се използва и с вдигната нагоре скоба.

6. Указания за настройка на дължината на тръбата и съоръжаване като устройство за обрязване на ръбове (фиг. 8, 9, 10 + 10)

Настройка на дължината на тръбата (фиг. 8)

За разхлабване завъртете пластмасова втулка (4) по посока на часовниковата стрелка. Настройте подходяща дължина на тръбата и отново затегнете винтовата втулка (4) по посока, обратна на часовниковата стрелка.

Настройка за обрязване на ръбове (фиг. 9, 10 и 13)

За освобождаване издърпайте блокировката (3) нагоре (фиг. 9) – сега дръжката може да бъде завъртяна на 180° (фиг. 10). След това блокировката трябва отново да щракне надолу.
С помощта на предпазителя за растения (7) като опора, с тази настройка можете да обрязвате чисто ръбове (фиг. 13).

7. Присъединяване на инструмента (фиг. 11)

Машините могат да работят само с монофазен променлив ток. Те са със защитна изолация по клас II VDE 0700 и CEE 20. Преди пускането в експлоатация обърнете внимание на това, дали напрежението на мрежата съответства на даденото в табелката работно напрежение!

Минимални сечения на удължителния кабел:

1,5 мм²

- Пъхнете куплунга на удължителния кабел във вградения щекер на уреда.
- Вкарайте един клуп от удължаващия кабел през отвора в ръкохватката и го поставете над държача на кабела, с цел облекчаване на опъна.
- След работата избутайте клупа от държача на кабела и го изтеглете от ръкохватката. Извадете мрежовия щепсел.

8. Включване / изключване (фиг. 11)

За пускане в експлоатация на вашия инструмент за стригане на трева:

- Заемете стабилна стойка.
- Вземете инструмента с двете ръце.
- Стойте изправени, дръжте инструмента без излишно натягане.
- Не опирайте режещата глава в земята (освен за регулиране на найлоновата корда)!
- Натиснете пусковия ключ (1).
- За изключване отново отпуснете ключа.

9. Стригане на затревени площи (фиг. 12)

- Придвижвайте напред-назад инструмента по малките затревени площи – за косене на големи площи инструмента не е пригоден.
- По възможност режете с лявата половина, тогава откосената трева, прахът и завихрените камъни или други подобни ще бъдат изхвърляни напред, настрани от обслужващия.
- Вие ще постигнете идеални условия за работа, когато държите инструмента със страничен наклон 30є наляво.

10. Удължаване на режещия конец (фиг. 14 + 15)

Редовно контролирайте найлоновия шнур за повреди и дали той още притежава зададената от отрезното острие дължина. Ако не е така:

Когато качеството на косенето се влоши: Дръжте работещата сенокосачка над затревено място. Чукнете режещата глава в земята. Имайте предвид, че новата корда ще се измъкне само ако остатъкът от кордата (кордите) е с дължина най-малко 2.5 cm (1 инч). Ако кордата е по-къса: Изключете сенокосачката, извадете щепсела от контакта. Натиснете макарата и дръпнете края на кордата (кордите) силно назад. Ако краят на кордата (кордите) не се вижда, вж. „Смяна на макарата“.

При положение, че шнурът е по-дълъг от 8,5 см, то той се отрязва автоматично на необходимата дължина.

Внимание: Режещото острие да се почиства от остатъци от трева, за да не се влошава режещия ефект.

Внимание: Опасност от нараняване от режещото острие.

11. Подмяна на макарата за конеца с нова (фиг. 16 + 17)

Първо изключете машината и извадете щепсела от контакта. Изчакайте, докато найлоновата нишка спре. После натиснете двете заключващи устройства 1 отстрани на режещата глава и махнете капака на режещата глава 2 (Фиг. 16). Махнете празната макара и поставете новата макара 3 така, че единият край на нишката да излезе отстрани на режещата глава (Фиг. 17). Проверете дали пружината 4 е поставена правилно под макарата с нишката. Накрая затворете капака чрез натискане на капака, докато влезне в гнездото си. Двете ключалки трябва да се закопчеят правилно.

12. Повреди

- **Уредът не работи:** Проверете за наличие на ел. ток (напр. опитайте на друг контакт или посредством индикатор на напрежение). Ако уредът не работи, когато е включен към контакт

с редовно напрежение, то тогава го изпратете в неразглобено състояние на нашия централен сервиз или на оторизирана специализирана работилница.

- **Режещия конец изчезва в макарата:** Демонтирайте макарата на конеца (по указанието дадено в т. 11), прокарайте края на конеца през отвора и отново поставете макарата. Ако найлоновият конец е изразходен, моля, поставете нова макара или касета.

Не отстранявайте други повреди сами, а поръчайте уредът да бъде ремонтиран от оторизиран специалист. При неизправности или при нужда от резервни части, моля, обърнете се към търговската къща.

13. Съхранение

- Уредът да се почисти основно, особено прорезите за охлаждане на мотора.
- За почистване не използвайте вода.
- Уредът да се съхранява на сухо и сигурно място. Осигурете го срещу употреба от странични лица (напр. от деца).

14. Ремонтна служба

Ремонтите на електрическите инструменти могат да се изпълняват само от електротехници-специалисти. Моля, при изпращането за ремонт да описвате установените от Вас повреди.

15. Отвеждане на отпадъците и опазване на околната среда

След износване на машината я изведете от употреба по подходящ начин. Махнете захранващия кабел, за да предотвратите злоупотреби. Не изхвърляйте машината с домакинските отпадъци. За да защитите околната среда, я занесете в пункт за събиране на електрическо оборудване. Вашите местни власти ще ви дадат информация за адреса и работното време. Занесете и използваната опаковка в съответния пункт за събиране.

Само за страните от ЕС

Не изхвърляйте електрическото оборудване при битовите отпадъци!

В съответствие с Европейска Директива 2012/19/ЕС относно отпадъците от електронно и електрическо оборудване и прилагането й в националното законодателство, износените електрически инструменти трябва да се събират разделно с цел рециклиране и повторно използване, съобразено с околната среда.

Вместо да връща електрическото оборудване, собственикът е длъжен като алтернатива да участва в правилното рециклиране в случай на отказ от собственост. Изведеното от употреба оборудване може да бъде занесено в пункт за събиране, разполагащ с система за управление и рециклиране на отпадъците. Това не се отнася за аксесоари придружаващи уреда и спомагателни устройства без електрически компоненти.

16. Резервни части

Ако имате нужда от приспособления или резервни части, обърнете се към нашия сервиз.

За работа с този уред в никакъв случай не използвайте резервни части, които не са били препоръчани от нашето предприятие. В противен случай операторът или намиращи се наблизо трети лица могат да получат сериозни наранявания или уредът може да се повреди.

При поръчка на резервни части трябва да се посочват следните данни:

- Тип на уреда
- Номер на артикул на уреда

İçindekiler

	Sayfa
Görüntüler	1 - 8
Symbolien selitykset	9 - 12
1. Teknik bilgiler	TR - 2
2. Genel emniyet bilgisi	TR - 2
3. Güvenlik tedbirleri	TR - 3
1) Genel talimatlar	
2) Kullanma talimatları	
3) Kullanım güvenlik talimatları	
4) Garanti hakkınızın kaybolmaması için önemli hususlar	
4. Kullanma amacı	TR - 4
5. Çalıştırmadan Önce	TR - 5
Koruyucu Kapağın Montajı	
İlave kulp montajı	
Kesim devresi göstergesi/bitki koruma kolu	
6. Meyil açısı ve boru uzunluğunu değiştirme	TR - 5
7. Aletin elektrik bağlantısı	TR - 5
8. Açip kapama	TR - 5
9. Çimeni tarama	TR - 5
10. Kesim ipliğinin otomatik olarak uzatılması	TR - 5
11. Ip makarasını yenileme	TR - 5
12. Arızalar	TR - 6
13. Saklama	TR - 6
14. Tamir hizmeti	TR - 6
15. İmha ve çevre koruması	TR - 6
16. Yedek parçalar	TR - 6
17. Garanti koşulları	
AB-Uygunluk açıklaması	
Hizmet	

Den çeviri orijinal

Çim Kenar Kesme Makinesi

1. Teknik bilgiler

Model		**IGT 350**
Gerilim	V~	230
Frekans	Hz	50
Gücü	W	350
Rölanti devir sayısı n_0	min^{-1}	11.000
Kesim eni	cm	25
Kordon kalınlığı	mm	1,4
Mevcut kordon	m	2 x 4
Kordon uzatması		Basmalı otomatık
Ağırlık	kg	1,9
Gürültü Seviyesi (2000/14/EG, e göre)	dB(A)	84 K=3,0 dB (A)
Ölçülen ses gücü sevıyesı (2000/14/EG)	dB(A)	94 K=2,01 dB (A)
Garantı edılen ses gücü sevıyesı (2000/14/EG)	dB(A)	96
Titreşim (EN 50636-2-91:2014, e göre)	m/s^2	4,3 K=2,2 m/s^2

Elsiz parazitden arındırma EN 55014 ve EN 61000'e göredir.

Koruma sınıfı II/VDE 0700 ⧈

Teknik değişiklik hakki saklidir.

Cihazlar, EN 60335-1 ve EN 60335-2-91 hükümlerine uyularak imal edilmiştir ve Cihaz ve Ürün Güvenlik Kanunu

2. Genel emniyet bilgisi

Gürültü seviyesi bilgileri Alman Ürün Güvenliği Yasası (ProdSG)'ye göre ve Avrupa Makine Direktifleri: Işyerindeki ses basıncı 80 dB(A)'yi aşabilir. Bu durumlarda kullanan kışı ıçın sesden korunma tedbırlerı gereklıdır. (mesela sese karşı kulaklık).

⚠ Dikkat: Gürültüye karşı koruma ! Çalıştırma sırasında bölgesel hükümlere dikkat ediniz

Dikkat: Elektrikli aletlerin kullanılmasında yangın, yaralanma ve elektrik çarpmasına karşı şu gemel emniyet tedbirleri alınmalıdır. Bu elektrikli aleti kullanmadan önce bu tedbirleri okuyup nazarı itibare alınız. Bu tedbirler listesini iyi saklayınız.

Makinalar tekniğin son durumuna ve herkezce tanınmış ihtiyat tedbirlerine göre imal edilmiştir. Buna rağmen kullanırken gine de kullanıcının veya bir başkasının vucudu veya hayatı tehlikeye girebilir veya makina ve başka gereçler zarar görebilirler.

Makinalari yalnızca teknik olarak mükemmel bir durumdayken ve kurallara uygun olarak, tehlike ve emniyet tedbirleri bilinci içinde ve kullanım talimatnamesine göre kullanınız. Özellikle emniyete zarar verebilecek arızaları anında tamir edinız (ettirtiniz)!

Kullanım talimatnamesini dikkatle okuyunuz. Tehlike ve emniyet tedbirlrine mutlaka dikkat ediniz. Bu tedbirler nazarı itibare alınmadığında hayatı tehlıke doğabılır. Kazaları önleme kurallarına mutlaka uyunuz. Lütfen aletı kullanmadan önce kullanımına kendınızı alıştırınız.

3. Güvenlik Tedbirleri

⚠ **Dikkat!** Bütün talimatların okunması gerekmektedir. Aşağıda belirtilen talimatlara uyulması sırasında yapılan hatalar elektrik çarpmasına, yangın ve/veya ağır yaralanmalara neden olabilir.
BU TALİMATLARI İYİ BİR ŞEKİLDE MUHAFAZA EDİNİZ.

1) Kullanım güvenlik talimatları

a) Koruyucu gözlük veya göz koruyucusu, tırtıl tabanlı kapalı ayakkabı, vücuda iyi oturan iş elbisesi, eldiven ve kulaklık kullanınız.
b) Yaşı küçükler aleti kullanamazlar. Aleti yalnızca onu kullanmasını iyi bilenlere teslim edebilirsiniz. Kullanma talimatnamesini de birlikde teslim ediniz. 16 yaşından daha küçük gençlerin aleti kullanmaları yasaktır.
c) Etrafınızda kişiler, özellikle de çocuk veya ev hayvanları varken aleti kullanmayınız.
d) Sakin, öngörülü olarak ve daima yeterli ışık ve görüntü şartlarında çalışınız - diğer insanlara zarar vermeden, itinalı olarak.
e) Her kullanmadan önce aletin kusursuz funksiyonu ve kurallara uygun ve güvenli çalışma şartlarını kontrol ediniz. Elektrik bağlanma ve uzatma hatları, elektrik fişi ve şalter ve kesici kordon özellikle önemlidir.
f) Aleti yalnızca kusursuz korunma ile kullanınız, kesici kısmın yerine iyice oturmasına dikkat ediniz.
g) Motoru yalnızca eller ve ayaklarınız kesici kısımdan uzak ise çalıştırınız.
h) Kordonu kesmeye yarayan aleti kullanırken yaralanmamaya dikkat edin. Kordonun makarasını değiştirdikten sonra veya kordonu uzattıkdan sonra motoru çalıştıtmadan önce daima aleti normal çalışma durumuna getiriniz.
ı) Sadece orijinal kesici kısımlar ve yedek makaraları kullanınız. Asla madeni kesici elemanlar kullanmayınız.
j) Sadece orijinal yedek parça kullanınız.
k) Alet üzerinde yapacağınız her türlü ışden, aletı temızlemeden ve bır yerden bır yere nakıl etmeden önce fışı prızden çekınız. Aletı kullanmadığınız zamanlar da fışı prızden çekiniz. Ayarlamadan veya aleti temizlemeden veya bağlantı hatlarının düğümlü veya hasarlı olup olmadığını denet-lemeden önce, aleti kapatınız ve şebeke fişini çekiniz.
l) Motor gövdesindeki hava soğutma yarıklarını icabında temizleyiniz;

2) Bakım

a) Işinizi bitirdiktan sonra: Fişi çekin!
b) Mağaza çocukların ulaşamayacağı makine çıkışı;
c) Bu cihazın elektrik baılantı kablosu sadece üreticinin müıteri servisi veya bir elektrikçi tarafından değiştirilebilir.
d) Sadece orijinal yedek parça kullanınız.
e) Kesici kısmı düzenli aralıklarla ot parçacıklarından temizleyin.
f) Kesici kısmı düzenli ve kısa aralıklarla kontrol ediniz. Tiitreşim ve sesde meydana gelebilecek değişikliklerde makinayı hemen durdurun ve sabit tutun. Makinayı yere bastırarak kesici kısmın durmasını sağlayın ve fişi çekin. Kesici kısmı konrol edin, çatlaklara dikkat edin.
g) Zarar görmüş kesici kısımları, görünürde çok küçük olan kılsal çatlaklarda bile, hemen değiştirtin. Zarar görmüş kesici kısımları tamir etmeyiniz.
h) Motor gövdesindeki hava soğutma yarıklarını icabında temizleyiniz;
ı) Plastik kısımları ıslak bez ile temizleyin. Keskin deterjanlar zarar verebilir.
j) Aleti su fışkırtarak yıkamayınız.
k) Aleti kapalı ve güvenli bir yerde saklayınız.

3) Genel talimatlar

1. Tehlike ve emniyet tedbirlrine mutlaka dikkat ediniz.
2. Lütfen aletı kullanmadan önce kullanımına kendınızı alıştırınız.
3. Kullanmadan önce bağlanma ve uzatma hatlarının eskiyip yıpranma alametleri gösterip göstermediği kontrol edilmelidir. Kablolar eskiyip, zarar görmüş ise aleti kullanmayınız.
4. Eğer kablo kullanma sırasında zarar görürse hemen şebekeden ayrılması gerekir. FIŞDEN ÇEKILMEDEN KABLOYA DOKUNMAYINIZ.
5. Zarar görmüş kabloları, kavramaları, elektrik fişleri ve kesici kısımları kullanmayınız.Warnung: Die Rotation der Schneidwerkzeuge dauert nach dem Abschalten des Motors noch an.
6. Dikkat! Tehlike! Motor kapatıldıktan sonra bile kesici kısımlar daha hareket halindedir. El veya ayak için tehlike yaratabilir.
7. Uzatma kablosunu dönme hareketindeki plastik kordona değmeyecek şekilde yerleştiriniz.

8. Prizde veya fış ile priz arasında kaçak akıma karşı bir koruyucu şalter bulunmalı. Daha fazla bilgi elektrik ustasından alınabilir. Güvenli bir çalışma için aletin kaçak akımı 30 mA'i geçmeyecek bir kaçak akım koruyucu aygit (RCD) tarafından beslenmesi tavsiye olunur.
9. Her kullanmadan önce aletin kusursuz fonksiyonu ve kurallara uygun ve güvenli çalışma şartlarını kontrol ediniz. Elektrik bağlanma ve uzatma hatları, elektrik fişi ve şalter ve kesici kordon özellikle önemlidir.
10. Dikkat : Bu cihazın elektrik baılantı kablosu sadece üreticinin müiteri servisi veya bir elektrikçi tarafından değiştirilebilir.
11. Yalnızca kaidelere uygun elektrik hatlarını kullanınız. Uzatma kordonlarının fışleri ve kavrama kısımları sıçrazan suya karşı mükavım olmalıdır. Aleti yalnızca kusursuz korunma ile kullanınız, kesici kısmın yerine iyice oturmasına dikkat ediniz.
12. Fişi prizden kablosundan çekerek değil, fışden tutarak çıkarınız.
13. Uzatma kablosunun zarar görmemesıne ve ayağınıza takılmamasına dikkat ediniz.
14. Uzatma kablosunun keskin kenar ve köşelere ve sivri cisimlere sürtmemesıne ve örneğın pencere ve kapı aralarında ezilmemesine dikkat ediniz.
15. Aleti kısa mesafelere götürürken (örneğin biraz ilerdeki bir çalışma sahasına) şalteri serbest bırakıp, fişi prizden çekiniz.

4) Kullanma talimatları

1. Motorun açılmasında koruyucu kapak vücuttan tarafa doğru durmalıdır
2. Koruyucu gözlük veya göz koruyucusu, tırtıl tabanlı kapalı ayakkabı, vücuda iyi oturan iş elbisesi, eldiven ve kulaklık kullanınız.
3. Aleti her zaman iki elinizle sıkı tutun - daima dengede ve sağlam durun.
4. Açık olmayan, yeşilliğin çok sık olduğu arazıde çalışırken özellikle dikkatli olunuz.
5. Aleti yağmurda dışarıda bırakmayınız.
6. Islak ot kesmeyiniz, aleti yağmurda kullanmayınız.
7. Yamaç ve meyilli arazide dikkat ediniz, kayabilirsiniz!
8. Yamaçlarda yalnızca meyile enine olacak şekilde çalışınız, - dönerken dikkat!
9. Ağaç gövde ve köklerine dikkat edip ayağınızla takılmayın!
10. bir fırtına riskinin yüksek olduğu özellikle kaçının kötü hava koşullarında düzelticinin kullanımı.
11. Kesici aletin yüksek devir sayısı ve elektrikli oluşu büyük tehlike kaynaklarıdır. Bu nedenle alet ile çalışırken özel tedbirler alınmak zorundadır.
12. Aletin nasıl kullanğlacağını satıcısı veya meslek bilgisi olan birinden öğreniniz.
13. Bu cihaz kısıtlı ruhsal, sensörik veya zihinsel yetenekleri veya deneyimi olmayan ve/veya bilgisi olmayan kişiler (çocuklar dahil) tarafından kullanılmak için öngörülmemiştir, ancak güvenliklerinden sorumlu bir kişi tarafından gözetim altında tutulmaları veya bu kişi tarafından cihazın nasıl kullanılacağı hakkında talimat verilmiş olması durumu hariçtir.
14. Yaşı küçükler aleti kullanamazlar. Aleti yalnızca onu kullanmasını iyi bilenlere teslim edebilirsiniz. Kullanma talimatnamesini de birlikde teslim ediniz. 16 yaşından daha küçük gençlerin aleti kullanmaları yasaktır.
15. Kullanan kişi aletin çalışma bölümünde bulunan bir üçüncü kişiye karşı sorumludur.
16. Aletle çalışacak kimseler sağlıklı, dinlenmiş ve morali iyi olmalı, zamanında çalışmaya dinlenmek için ara vermeli ve alkol ve uyuşturucu etkisi altında olmamalıdırlar.
17. Dönen kesici kordon çevreye taş vesaire sıçratabıleceği için 15 metrelik bir mesafe içinde ne insan/çocuklar ne de hayvanların olmamasına dikkat ediniz.

Garanti hakkınızın kaybolmaması için önemli hususlar:

- Hava giriş yarıklarını temiz tutunuz, yoksa motor soğutması yetersiz olur.
- Kesici bıçağın öngürdüğünden daha uzun kordonla çalışmayınız.
- Sadece spezialmonofılament ve azami 1,4 mm çaplı orijinal makaraları (en iyisibizim orijinal kordonlarımızı) kullanınız.
- Kesici kısmı toprağa bastırmayınız. Böylece çalışan motoru frenlemiş olursunuz.
- Kesici kısmı sert zemine çarpmayınız, böylece motor mili eyrilebilir.

4. Kullanma amacı

Makinalar yalnızca kısa çimleri, yani çim uçlarını kesmeye yarar. Çalılık, fundalık veya büyük alanlı çayırları kesmek

gibi bunun dışında ve ötesinde işler aletin kullanım amacı dahilinde değildir. Bu nedenlerle oluşacak arızalardan imalci veya teslimci fırma sorumlu değildir. Sorumluluk sadece kullanana aittir. Kullanma talimatnamesine dikkat edilmesi ve bakım ve onarım şartlarının yerine getirilmesi de aleti amacina uygun kullanma şartlarındandır.

Kullanma talimatnamesi daima aletin kullanıldığı yerde bulundurulmalıdır.

5. Çalıştırmadan Önce

Koruyucu Kapağın Montajı (Şek. 2, 3 + 4)

Koruyucu kapağı (9), koruyucu kapaktaki 2 tutucu da ilgili yuvalara uyacak şekilde gövde (6) yuvasına yerleştirin (res. 2). Daha sonra koruyucu kapağı ilişikteki cıvata ile gövdeye sabitleyin (res. 3).

Dikkat: Montajdan sonra, koruyucu kapak kesiciye daimi olarak monteli kalacaktır. Cihaz asla koruyucu kapak olmadan çalıştırılmamalıdır.

Dikkat: Kesme bıçağından dolayı yaralanma tehlikesi mevcut (Şek. 4).

İlave kulp montajı (res. 5, 6 ve 7)

İlave kulpu (2) kulp tutucusuna takın cıvatayı içeri çevirin. Tutucuyu istenen yüksekliğe itin ve kulpu olası 5 konumdan birine ayarlayın. Daha sonra cıvatayı sıkın.

Kesim devresi göstergesi/bitki koruma kolu (res. 1)

Kırpıcının ön kısmındaki kol (7) hem bitki koruma kolu olarak hem de kesim devresi göstergesi olarak hizmet eder: Kesim ipliği sadece aşağı katlanan kol uzunluğu içerisinde hareket eder. Kırpıcı seçime göre yukarı katlı kolla da işletilebilir.

6. Meyil açısı ve boru uzunluğunu değiştirme

Boru uzunluğu ayarı (res. 8)

Plastik kovanı (4) sökmek için saat yönünde çevirin. Uygun boru uzunluğunu ayarlayın ve vidalama kovanını (4) saat yönü tersinde tekrar vidalayın

Kenar bıçaklarına yönelik ayar (res. 9, 10 ve 13)

Kilidi (3) sökme işlemi için yukarı doğru çekin (res. 9) - kulp şimdi 180° çevrilebilir (res. 10). Daha sonra kilit tekrar aşağı doğru oturmalıdır.
Bitki koruma kolu (7) yardımıyla, bu ayar ile kenarlarda temiz kesim yapabilirsiniz (res. 13).

7. Aletin elektrik bağlantısı (şekil 11)

Makınalar sadece tek fazlı alternatif akımla beslenebılır. CEE 20 ve VDE 0700 sınıf 2'ye göre koruma ızolasyonuna sahıp olduklarından. Ama önce şebeke gerılımının makınanın çalışma gerılımıyle aynı olup olmadığına dıkkat edınız.

Uzatma kablosunun asgari kesitleri:

1,5 mm^2

- Aletin fişini uzatma kablosunun kavramasına sokunuz.
- Gerginliği azaltmak için uzatma hattının/kablosunun bir düğümünü kolda delikten geçiriniz ve gerginliği azaltma kancasının üzerine koyunuz.
- Çalıştıktan sonra diğimi öne doğru kancanın üzerinden itiniz ve koldan dışarıya çekiniz. Elektrik bağlantı kablosunu çekiniz.

8. Açip kapama (şekil 11)

Çim kesicınizi çalıştırmak için:
- Sağlam durunuz.
- Aleti her iki elinizle tutunuz.
- Dik durunuz, aleti rahat tutunuz.
- Kesici tarafı toprağa dayamayiniz.
- Şalter (1) basınız.
- Kapatmak için şalteri serbest bırakınız.

9. Çimeni tarama (şekil 12)

- Küçük çimen alanlarında tarama makinesini eşit düzeyde sağ ve sola doğru sallayınız - tarama makinesi büyük alanları biçmek için uygun değildir.
- Mümkün olduğu kadar sol yarısı ile kesiniz, biçilmiş çimen, toz ve havalanan taşlar vs. kullanandan uzaklaştırılarak öne doğru fırlatılır.
- En ideal çalışma koşuluna aleti sola doğru takr. 30° derece eğik meyilde tuttuğunuz takdirde ulaşmış olursunuz.

10. Kesici ipi uzatma (res. 14 ve 15)

Düzenli olarak naylon kordonun hasarlı olup olmadığını ve kordonun halen kesme bıçağı sayesinde öngörülen uzunlukta olup olmadığını kontrol ediniz. Eğer öyle değilse:

Kesme gücünün azalması durumunda: Aleti çalıştırınız ve bir çimen alanın üzerinde tutunuz. Kesici başlığı hafifçe yere dokundurunuz. Eğer ipin ucu/uçları asgari 2,5 cm uzunluğunda ise, ip hafifçe yere dokunarak ayarlanır. Eğer ipin ucu/uçları kısa ise: Aleti kapatınız, elektrik şebeke fişini çekiniz. Makara tertibatını dayanma yerine kadar bastırınız ve ipin ucunu / uçlarını kuvvetlice çekiniz. Eğer ipin ucu/uçları gözükmüyorsa - İp makarasını yenileme.

Çim kısaltma cihazınızın, kesme ipini daima doğru uzunlukta olacak şekilde kısaltan bir iplik kesme bıçağı bulunmaktadır.

Uyarı: Kesme etkisinin azalmaması için kesme bıçağındaki çim kalıntılarını temizleyiniz.

Dikkat: Kesme bıçağından dolayı yaralanma tehlikesi mevcut.

11. Ip makarasını yenileme (res. 16 ve 17)

İlk önce aleti kapatınız ve elektrik şebeke fişini çekiniz. Naylon ipin tamamen durmasını bekleyiniz. Daha sonra her iki kilidi de 1 kesici başın yan tarafında bastırınız ve

kesici başlığın kapağını 2 yukarıya doğru çıkartınız (şekil 16). Boş ip makarasını çıkartınız ve yeni makarayı 3 ipin bir ucunun kesici başın yan tarafında çıkartma deliğinden çıkacak şekilde yerleştiriniz (şekil 17). Yayın 4 kaideye uygun olarak ip makarasının altında oturmasına dikkat ediniz. Daha sonra kapağı tekrar bastırınız. Her iki kilidin de düzgün yerleşmesi gerekmektedir.

12. Arızalar

- **Alet çalışmıyor:** Elektrik akımının olup olmadığını kontrol ediniz (örn. başka bir elektrik prizinde deneyerek veya gerilim ölçeri sayesinde). Eğer alet elektrik akımı olab bir prizde çalışmıyorsa, aleti parçaları ayırmadan merkezi servisimize veya yetkili uzman tamirhaneye gönderiniz.
- **Kesici ip makarasında kayboluyor:** İp makarasını (maddedeki talimata göre) çıkartınız, ipliğin ucunu deliğin içinden geçiriniz ve makarayı tekrar yerleştiriniz. Eğer naylon ip bittiyse, lütfen yeni makara veya kaset yerleştiriniz.

Alette ortaya çıkan diğer arızaları bizzat gidermeyiniz yetkili uzman tarafından tamir edilmesini sağlayınız.

13. Saklama

- Aleti iyice, özellikle soğuk hava oluklarını temizleyiniz.
- Temizlemek için su kullanmayınız.
- Aleti kuru ve güvenceli bir yerde saklayınız. Yetkisi olmayanların kullanmamasına (örn. çocuklar) dikkat ediniz.

14. Tamir hizmeti

Elektrikli aletin tamiratı sadece bir elektro bilirkişisi tarafından yapılır. Lütfen tesbit ettiğiniz arızayı tamire gönderirken tarif etmeyi unutmayınız.

15. İmha ve çevre koruması

Ömrünü tamamladığında aleti usulüne uygun şekilde elden çıkartacak bir yere teslim edin. Kötüye kullanımı önlemek için, aletin elektrik kablosunu sökün. Aleti ev çöpüne atmayın. Çevre koruma açısından, elektronik aletleri toplayan bir kuruma verin. Bağlı olduğunuz belediye, size ilgili adresleri ve çalışma saatlerini verecektir. Ambalaj malzemelerini ve artık kullanılmayan aksesuarları da yetkili toplama kurumlarına teslim edin.

Sadece AB ülkeleri için

Elektrikli aletleri ev çöpüne atmayın!

Avrupa Topluluğu‘nun elektrikli, elektronik ve eski cihazlar hakkındaki 2012/19/EG sayılı direktifi uyarınca ve bu direktifin ulusal hukuka uyarlanması sonucunda, kullanılmış elektrikli aletler ayrı olarak toplanmak ve çevreyi koruyacak şekilde yeniden değerlendirilmek üzere yetkili bir kuruma teslim edilmek zorundadır.

Geri gönderme talebine alternatif geri dönüştürme yöntemi: Elektrikli aletin sahibi, aleti geri göndermek yerine, alternatif bir yöntem kullanmak isterse, mülkiyet görevi çerçevesinde, aletin usulüne uygun şekilde değerlendirilmesini sağlamakla yükümlüdür. Eski alet bu amaçla, ulusal devridaim ekonomisi anlamında ve atıklarla ilgili kanunlar çerçevesinde bertaraf etme işlemleri gerçekleştiren bir kuruma da teslim edilebilir. Eski aletlere eklenmiş olan ve elektrikli veya elektronik parça içermeyen yardımcı aksesuarlar ve yardımcı maddeler bu düzenleme kapsamında değildir.

16. Yedek parçalar

Aksesuar veya yedek parçalara ihtiyacınız olduğunda lütfen servisimize başvurun.

Bu cihazla çalışırken, şirketimizin tavsiye ettikleri dışında hiçbir ilave parça kullanmayın. Aksi takdirde kullanıcı veya yakında bulunan diğer kişiler ağır bir şekilde yaralanabilir veya cihaz hasar görebilir.

Yedek parça sipariş ederken, aşağıdaki bilgilerin belirtilmesi gerekir:

- Aletin Tipi
- Aletin Ürün Numarası

INDHOLDSFORTEGNELSE

		Side
	Illustrationer	1 - 8
	Piktogramillustration og forklaring	9 - 12
1.	**Tekniske data**	DK - 2
2.	**Generelle sikkerhedshenvisninger**	DK - 2
3.	**Sikkerhedsinstruktioner**	DK - 2
	1) Instrukser til sikker brug	
	2) Vedligeholdelse	
	3) Generelle instruktioner	
	4) Anvendelse	
4.	**Anvendelse**	DK - 4
5.	**Før ibrugtagning**	DK - 4
	Montering af beskyttelsesskærmen	
	Montering af ekstra greb	
	Klippecirkel-indikator/plantebeskyttelsesbøjle	
6.	**Omstilling af hældningsvinkel og rørlængde**	DK - 5
7.	**Tilslutning af maskinen**	DK - 5
8.	**Tilslutning, afbrydelse**	DK - 5
9.	**Græstrimning**	DK - 5
10.	**Forlængelse af skæretråd**	DK - 5
11.	**Udskiftning af snor**	DK - 5
12.	**Ved tekniske problemer**	DK - 5
13.	**Opbevaring**	DK - 5
14.	**Reparationsservice**	DK - 6
15.	**Bortskaffelse og miljøbeskyttelse**	DK - 6
16.	**Reservedele**	DK - 6
17.	**Garantibevis**	
	EF-overensstemmelseserklæring	
	Service	

Græstrimmer

1. Tekniske data

Model	**IGT 350**		
Netspænding	V~	230	
Netfrekvens	Hz	50	
Nominelt forbrug	W	350	
Tomgangshastighed n_0	min^{-1}	11.000	
Skærebredde	cm	25	
Snortykkelse	mm	14	
Snorlængde	m	2 x 4	
Trådfremføring	tastautomatik		
Vægt	kg	1,9	
Lydtryksniveau (efter 2000/14/EG)	dB (A)	84	K 3,0 dB
Målt lydeffektniveau (2000/14/EG)	dB(A)	94	K=2,01 dB (A)
Garanteret lydeffektniveau (2000/14/EG)	dB(A)	96	
Vibration (efter EN 50636-2-91:2014) m/s^2		4,3	K 2,2 m/s^2

Interferensdæmpning i henhold til EN 55014 og EN 61000.

Beskyttelsesklasse II/VDE 0700 ⧈

Red til ændringer i de tekniske data forbeholdes.

Apparaterne er konstrueret efter bestemmelserne iht. EN 60335-1 og EN 60335-2-91 opfylder fuldstændigt bestemmelserne i loven om produktsikkerhed.

2. Generelle sikkerhedsforskrifter

Oplysninger om støjemission iht. den tyske lov om produktsikkerhed (ProdSG) og EF-maskindirektivet: Lydtryksniveauet på arbejdssteder kan overskride 80 dB(A). Operatøren skal i disse tilfælde have beskyttelse mod søcjen (d.v.s. bære høreværn).

Pas på: Støjbeskyttelse! Vær ved monteringen op-mærksom på de regionale forskrifter.

⚠ **Advarsel:** Ved anvendelse af elektriske værktøjer skal følgende sikkerhedsforanstaltninger til forebyggelse af elektrisk stød, personskade og brand iagttages. Disse anvisninger skal læses, før maskinen anvendes. Sikkerhedsanvisningerne skal opbevares sikkert.

Maskinen er konstrueret i henhold til den seneste teknolog og de seneste tekniske bestemmelser om sikkerhed. Trods dette kan brug af maskinen indebære fare for tredje person, og kan volde skader på både maskinen og andre objekter.

Brug denne maskine på en sikker og forsvarlig måde og hold maskinen i teknisk god stand i henhold til forskrifterne! Eventuelle fejl, som kan påvirke en sikker anvendelse, skal umiddelbart afhjælpes!

Læs derfor betjeningsvejledningen grundigt igennem, før maskinen tages i brug første gang. Overhold fare og sikkerheds-vejledningen. En tilsidesættelse af denne vejledning kan være livsfarlig. Forskrifterne til forebyggelse af ulykker skal overholdes. Før maskinen tages i brug første gang, skal man sette sig ind i betjeningen og håndteringen.

3. Sikkerhedsinstruktioner

⚠ **Advarsel!** Overhold fare og sikkerhedsvejledningen.

Læs derfor betjeningsvejledningen grundigt igennem, før maskinen tages i brug første gang. Før maskinen tages i brug første gang, skal man sette sig ind i betjeningen og håndteringen.

1) Instrukser til sikker brug

a) Brug beskyttelsesbriller eller anden øjenbeskyttelse, lukkede sko med skridsikre sål, handsker, tætsluttende arbejdstøj og høreværn.

b) Mindreårige må ikke anvende græstrimmeren. Den må kun videregives (udlejes) til

personer, der er fortrolige med dens betjening og husk.

c) Det bør undgås at tage trimmeren i brug, hvis personer, især børn, er i nærheden.
d) Arbejd roligt og velovervejet, kun ved gode lys og sigtforhold og pas på ikke at udsætte andre for fare. Arbejd med omtanke!
e) Før brug skal tilslutnings- og forlængerlening undersøges for tegn på beskadigelse eller slitage. Brug ikke græstrimmeren, hvis ledningen er beskadiget eller slidt.
f) Der må ikke anvendes beskadigede kabler, koblinger, stik eller græshoveder.
g) Tænd kun for motoren, når hænder og fødder er fjernet fra skæreværktøjet. Uagtsom brug kan ved den roterende klippeanordning forårsage kvæstelser på hænder og fødder.
h) Vær forsigtig ikke at komme til skade på den anordning, der tjener til afskæring af tråden. Efter udskiftning af trådspolen eller efter forlængelse af tråden holdes græstrimmeren altid først i normal arbejdsposition, før den tændes.
i) Isæt aldrig metalliske klippeanordninger.
j) Anvend kun originale reservedele.
k) Tag altid stikket ud af kontakten inden der rengøring og inden maskinen flyttes. Træk altid stikket ud, når trimmeren efterlades uden opsyn. Inden indstilling eller rengøring af apparatet eller kontrol, om tilslutningsledningen er snoet eller beskadiget, skal apparatet frakobles og netstikket trækkes ud.
l) Køleluftribben i motorhuset skal rengøres ved behov.

2) Vedligeholdelse

a) Husk at trække stikket ud, før arbejdet afbrydes eller afsluttes. Vedligeholdelse (træk først stikket ud!): Der må kun udføres vedligeholdelsesarbejde, der er beskrevet i betjeningsvejledningen.
b) Børn skal holdes under opsyn for at sikre, at de ikke leger med redskabet.
c) Ved alt andet arbejde skal man henvende sig til sin forhandler.
d) Anvend kun originale reservedele.
e) Græshovedet skal jævnligt renses for græs.
f) Sørg for jævnligt at efterse græshovedet. Er der mærkbare ændringer (vibrationer, støj), skal man straks afbryde maskinen, holde den i et fast greb og trykke den mod jorden for at bremse græshovedet. Træk derefter stikket ud. Se efter, om græshovedet er beskadiget.
g) Er græshoved beskadiget, skal det straks udskiftes selv ved tilsyneladende ubetydelige revner. Et beskadiget græshoved må ikke repareres.
h) Køleluftribben i motorhuset skal rengøres ved behov.
i) Kunststofdele rengøres med en fugtig klud. Ætsende rengøringsmidler kan beskadige kunststoffet.
j) Trimmeren må ikke spules med vand.
k) Opbevar maskinen forsvarligt et tørt sted.

3) Generelle instruktioner

Læs instruktionerne, inden maskinen tages i brug!
Bed producenten forhandleren om at vise, hvordan man anvender maskinen sikkert.
Før brug skal tilslutnings- og forlængerlening undersøges for tegn på beskadigelse eller slitage. Brug ikke græstrimmeren, hvis ledningen er beskadiget eller slidt.
Ved beskadigelse af tilslutnings eller forlængerkabel: Rør ikke ved ledningen, træk straks stikket til forlængerkablet ud.
Der må ikke anvendes beskadigede kabler, koblinger, stik eller græshoveder.
Advarsel! Fare! Skæreværktøjet roterer fortsat, efter at motoren er afbrudt. Pas derfor på, at fingre og fødder ikke kommer til skade.
Forlængerkablet skal holdes således, at det ikke kommer i berøring med den roterende kunststoftråd.
Til sikker brug anbefales det, at maskinen forsynes via et fejlstrømsrelæ (RCD) med en fejlstrøm på ikke mere end 30 mA. Nærmere oplysninger fås af elinstallatøren.
Før arbejdet påbegyndes skal man undersøg, om maskinen fungerer korrekt og er i god stand. Det gælder især tilslutningsog forlængerkabel, stik, kontakt og græshoved.
OBS: Dette apparats netledning må kun udskiftes af producentens kundeservice eller en elektriker.
Anvend kun forlængelsesledninger, der er tilladte til udendørs brug, og som ikke er lettere end gummislanger H07 RN-F iht. DIN/VDE 0282 med mindst 1,5 mm^2. Stik og koblinger til forlænger-kabler skal være stænk-vandsbeskyttede.
Arbejd kun med korrekt beskyttelsesudstyr, og sørg for, at græshovedet sidder godt fast.
Man må ikke trække stikket ud ved at trække i

kablet. Man skal trække i stikket.
Forlængerkablet skal lægges således, at det ikke beskadiges, og man ikke snubler over det.
Lad ikke forlængerkablet skure mod kanter, spidse eller skarpe genstande eller beskadiges fx i døre eller vinduer.
Ved kortvarig transport af maskinen fx til et andet arbejdssted: Slip afbryderen.

4) Anvendelse

1. Ved tilslutningen af maskinen skal beskyttelses-dækslet vende mod brugeren.
2. Brug beskyttelsesbriller eller anden øjenbeskyttelse, lukkede sko med skridsikre sål, handsker, tætsluttende arbejdstøj og høreværn.
3. Hold altid maskinen i et fast greb med begge hænder, og sørg for solidt fodfæste.
4. Arbejd særlig forsigtigt på terræn med tæt bevoksning eller begrænset udsyn.
5. Lad ikke maskinen stå ude i regnen.
6. Skær ikke vådt græs. Arbejd ikke med græstrimmeren i regnvejr!
7. Pas på ikke at skride på skrænter eller på ujævnt terræn.
8. På skrænter skal man arbejde på tværs af hældningen, og vær forsigtig under vending!
9. Pas på ikke at snuble over træstubbe og rødder.
10. Undgå brug af trimmer i dårligt vejr, især hvis der er risiko for tordenvejr.
11. Skæreværktøjets høje omdrejningstal og strøm-tilslutningen medfører en vis risiko. Man skal derfor tage særlige sikkerhedsforanstaltninger under arbejdet med græstrimmeren.
12. Bed producenten forhandleren om at vise, hvordan man anvender maskinen sikkert.
13. Dette redskab er ikke beregnet til at blive anvendt af personer (gælder også børn) med begrænsede fysiske, sensoriske eller psykiske evner eller med manglende erfaring og/eller manglende viden, med undtagelse af hvis de er under opsyn af en person, som er ansvarlig for deres sikkerhed, eller de har fået instrukser om, hvordan redskabet skal anvendes.
14. Mindreårige må ikke anvende græstrimmeren. Den må kun videregives (udlejes) til personer, der er fortrolige med dens betjening og husk: betjeningsvejledningen skal altid følge med. Unge under 16 må ikke anvende apparat.
15. Brugeren er ansvarlig for andre personer i apparatets arbejdsområde.
16. Når man arbejder med en græstrimmer, skal man være i god kondition, være udhvilet og ved godt helbred. Man skal jævnligt holde en arbejdspause. Husk: Anvend aldrig maskinen efter indtagelse af alkohol eller stoffer, der nedsætter reaktionsevnen.
17. Der må ikke opholde sig andre personer (børn) eller dyr inden for 15 meters afstand, da sten og lign. kan slynges op af det roterende græshoved**.**

Vigtigt, for at De ikke skal miste garantien:

- Hold luftindsugningsslidserne rene, damotoren ellers ikke bliver afkølet.
- Der må ikke arbejdes med længere snor end 8,5 cm (= længde fra spole til afskære kniv).
- Brug kun speciel monofilament og originale spoler med maximalt 1,4 mm diameter. (Brug venligst kun vor originale nylonsnor.)
- Tryk ikke skærehovedet mod jorden - der ved bremses motoren.
- Slå ikke skærehovedet mod noget hårdt, da motorakslen derved slås skæv.

4. Anvendelse

Maskinerne er udelukkende bestemt til klipning af prydplæner, dvs. græskanter. Anden eller overstigende anvendelse, som f.eks. klipning af krat og hække eller større græsarealer gælder ikke som værende bestem-melsesmæssig. Producenten / forhandleren påtager sig intet ansvar for enhver personskade og/eller maskin-skade, som skyldes uhensigtsmæssigt brug. Brugeren hæfter alene for risikoen! Sikker anvendelse af maskinen betyder også overholdelse af instrukserne i betjenings-vejledningen og overholdelse af instrukser angående service og vedligeholdelse.

Hav altid betjeningsvejledningen med, nar maskinen betjenes!

5. Montering af Græstrimmer

Montering af beskyttelsesskærmen (ill. 2, 3 + 4)

Indsæt beskyttelsesafskærmningen (9) i hullet i huset (6) på en sådan måde, at de 2 holdere på beskyttelsesafskærmningen passer ind i de pågældende huller (fig. 2). Fastgør herefter beskyttelsesafskærmningen til huset med den medfølgende skrue (fig. 3).

Advarsel: Vagten derefter forbliver tilgængelige for trimmeren. Enheden må aldrig betjenes uden en beskyttende dække.

Forsigtig: Fare for kvæstelser på grund af knivbladet (ill. 4).

Montering af ekstra greb (fig. 5, 6 og 7)

Det ekstra greb (2) sættes på grebholderen, og skruen

skrues ind. Holderen skubbes ind i den ønskede højde, og grebet indstilles i en af de 5 mulige positioner. Herefter spændes skruen fast.

Klippecirkel-indikator/plantebeskyttelsesbøjle (fig. 1)

Bøjlen (7) på trimmerens forside fungerer både som plantebeskyttelsesbøjle og klippecirkel-indikator: Klippetråden bevæger sig kun inden for længden af den nedklappede bøjle. Efter ønske kan trimmeren dog også benyttes med opklappet bøjle.

6. Anvisning til indstilling af rørlængde og indjustering som kantskærer

Indstilling af rørlængde (fig. 8)

Kunststofmuffen (4) løsnes ved at dreje den i urets retning. Man indstiller den passende rørlængde og skruer atter skruemuffen (4) fast imod urets retning.

Indstilling til kantskæring (fig. 9, 10 og 13)

Man løsner låsen (3) ved at trække den op (fig. 9) - grebet kan nu drejes 180° (fig. 10). Herefter skal man atter køre låsen nedad, så den går i hak.
Ved at bruge plantebeskyttelsesbøjlen (7) som anlæg kan man med denne indstille skære præcise kanter (fig. 13).

7. Tilslutning af maskinen (ill. 11)

Maskinen kan kun tilsluttes enfasede vekselsströms-net. Den er dobbelt isoleret i overensstemmelse med klasse II VDE 0700 og CEE 20. Før De tager maskinen i brug, bedes De sikre Dem, at elektricitetsnettets spænding svarer til maskinens spænding. Se advarselsskiltet på maskinen.

Minimumtværsnit for forlængerkablet:

1,5 mm^2

- Stikket på maskinen sættes ind i koblingen på forlængerkablet.
- Som aflastning føres sløjfen på forlængerledningen gennem åbningen i grebet og anbringes på kabelholderen (10).
- Når arbejdet er færdigt, fjerner man sløjfen fra kabelholderen og trækker den ud af grebet. Træk stikket ud af lysnetkontakten.

8. Tilslutning, afbrydelse (ill. 11)

For at betjene trimmeren:

- Sørg for sikkert fodfæste.
- Hold maskinen med begge hænder.
- Stå opret, hold maskinen i et afslappet greb.
- Still ikke græshovedet på jorden.
- Tryk på kontakten (1).
- Slip kontakten (1), nar maskinen skal afbrydes.

9. Græstrimning (ill. 12)

- På mindre plæner føres græstrimmeren jævnt fra side til side - den er ikke egnet til arbejde på større arealer.
- Skær så vidt muligt med venstre halvdel, da det af-klippede græs, støv og opslyngede sten og lign, derved slynges fremad, væk fra brugeren.
- De ideelle arbejdsbetingelser opnas ved at holde trimmeren til venstre i en vinkel på ca. 30°.

10. Forlængelse af skæretråd (fig. 14 og 15)

Det skal kontrolleres jævnligt, at nylontråden er fejlfri, og at den når ud til kniven i beskyttelsesskærmen. Hvis ikke det er tilfældet:
Ved svigtende skæreydelse: Tilslut maskinen og hold den hen over græsplænen. Bank græshovedet let mod jorden. Derved fremføres snoren, nar snorenden (enderne) er mindst 2,5 cm lang(e). Kortere snorende(r): Afbryd maskinen, træk stikket ud. Tryk på spolen, til der mærkes modstand, og trak kraftigt i snorenden(enderne). Hvis snorenden(enderne) ikke kan ses - se 11. “Udskiftning af snor”.

Hvis tråden skulle ske at blive for lang, afkortes den automatisk til den rigtige længde ved start.

OBS.: Knivbladet skal rengøres for græsrester for at skæreeffekten ikke påvirkes.

Forsigtig: Fare for kvæstelser på grund af knivbladet.

11. Udskiftning af trådspole (fig. 16 og 17)

Sluk først for apparatet og træk netstikket ud af kontakten. Vent, indtil nylontråden er kommet i stilstand. Tryk så begge sideknapper 1 og tag dækket 2 af (ill. 16). Fjern den tomme trådspole og isæt den nye spole 3 således, at trådenderne kommer ud af åbningen 5 på siden af skærehovedet (ill.17). Vær opmærksom på, at fjederen 4 sidder korrekt under trådspolen. Derefter sættes dækket på og begge sideknapper trykkes igen.

12. Ved tekniske problemer

- **Trimmer fungerer ikke:** Undersøg, om der er strøm på (f. eks. ved at forsøge med en anden stikkontakt eller ved hjælp af en spændingsmøler). Hvis trimmer herefter ikke virker, bedes de indlevere maskinen til et fagværksted eller til fabrikkens kundeservice.
- **Linen forsvinder i linespolen:** Tag linesplen ud (efter anvisningen i pkt. 11). Før lineenden gennem en øsken og sæt spolen i igen. Hvis nylonlinen er opbrugt, sæt en ny spole.

Andre reparationsarbejder end de i denne betjeningsvejledning nævnte bør kun udføres af autoriserede fagfolk hhv. af fabrikkens kundeservice. I tilfælde af fejl eller reserve-delsbehov bedes De henvende Dem til Deres salgsforretning.

13. Opbevaring

- Maskinen, specielt køleribberne, rengøres grundigt.
- Anvend ingen vand til rengøring.
- Maskinen opbevare på et tørt og sikkert sted, så den ikke bruges af uvedkommende (fx børn).

14. Reparationsservice

Reparation af elektrisk udstyr må kun udføres af faguddannet elektriker.

15. Bortskaffelse og miljøbeskyttelse

Hvis apparatet en skønne dag ikke mere skulle fungere eller ikke mere bruges, må apparatet ikke kasseres sammen med husholdningsaffald, men skal bortskaffes på en miljøvenlig. Aflever apparatet på en genbrugsstation. Plast- og metaldele kan sorteres her og anvendes til genbrug. Informationer herom kan du få på dit kommunekontor.

Kun for EU-stater

Elværktøjer må ikke bortskaffes som husholdningsaffald

Ifølge EF-direktiv 2012/19/EF vedr. udslidte elektriske og elektroniske apparater og dets implementering i national lovgivning skal brugte el-værktøjer indsamles separat og indleveres med henblik på miljøvenligt genbrug.

Genbrugs-alternativ til krav om tilbagesendelse:

Ejeren af det elektriske udstyr er som alternativ til tilbagesendelse forpligtet til at bidrage til korrekt bortskaffelse i tilfælde af opgivelse af ejendomsretten. Dette kan også ske ved at aflevere det gamle apparat på et indleveringssted, som sørger for afvikling i henhold til nationale love om genanvendelse og affaldshåndtering. Undtaget fra disse regler de til det brugte apparat hørende tilbehørsdele og hjælpemidler uden elektriske komponenter.

16. Reservedele

Hvis du får brug for tilbehør eller reservedele, bedes du kontakte vores kundeserviceafdeling.

I forbindelse med dette apparat må der ikke anvendes reservedele, som ikke er godkendt eller anbefalet af os. I modsat fald risikerer brugeren eller andre personer i nærheden at pådrage sig alvorlige personskader, eller at få apparatet beskadiget.

Ved bestilling af reservedele skal man oplyse følgende:

- Udstyrets type
- Udstyrets artikelnummer/serienummer

INNHOLDSFORTEGNELSE **Side**

	Illustration	1 - 8
	Piktogramillustration og forklaring	9 - 12
1.	**Tekniske data**	NO - 2
2.	**Generelle sikkerhetsforskrifter**	NO - 2
3.	**Sikkerhetsveiledningen** 1) Anvisninger angående sikker drift 2) Vedlikehold 3) Generelle Veiledningen 4) Bruksområder	NO - 3
4.	**Bruksområder**	NO - 4
5.	**Før bruk** Montering av beskyttelsesdekselet Montering av det ekstra håndtaket Klippekretsindikator/plantevernbøyle	NO - 4
6.	**Anvisning om innstillingen av rørlengden og innretting som kantklipper**	NO - 5
7.	**Strømtilførsel**	NO - 5
8.	**På / Av**	NO - 5
9.	**Plentrimming**	NO - 5
10.	**Etterstilling av klippsnoren**	NO - 5
11.	**Innsetting av ny klippsnor**	NO - 5
12.	**Feilsøking**	NO - 5
13.	**Oppbevaring**	NO - 6
14.	**Reparasjonservice**	NO - 6
15.	**Destruksjon og miljøvern**	NO - 6
16.	**Reservedeler**	NO - 6
17.	**Garantivilkår**	
	EU-samsvarserklæring	
	Service	

Gressklipperen

1. Tekniske data

Modell		**IGT 350**
Nominell spenning	V~	230
Nettfrekvens	Hz	50
Nominell effekt	W	350
Tomgangsturtall n_0	min^{-1}	11.000
Snittbredde	cm	25
Skjæretråd diameter	mm	1,4
Trådforrå	m	2 x 4
Trådframmating		Berøringsautomatik
Vekt	kg	1,9
Lydtykknivå (2000/14/EG)	dB (A)	84 [K=3,0 dB(A)]
Målt lydeffektnivå(2000/14/EG)	dB(A)	94 K=2,01 dB (A)
Garantert lydeffektnivå (2000/14/EG)	dB(A)	96
Vibrasjon (EN 50632-2-91:2014)	m/s^2	4,3 [K=2,2 m/s^2]

Støydempet i samsvar med EN 55014 og EN 61000.

Sikkerhetsklasse: II/VDE 0700 ⧈

Vi forbeholder oss retten til å endre tekniske spesifikasjoner.

Maskinene er konstruert i samsvar med forskriftene, EN 60335-1 og EN 60335-2-91, og samsvarer fullt ut med forskriftene i produktsikkerhetsloven.

2. Generelle sikkerhetsforskrifter

Opplysninger om støyemisjon i henhold til lov om produktsikkerhet (ProdSG), og EF-maskindirektiv: lydtrykknivået på arbeidsområdet kan overskride 80 dB (A). I så tilfelle må brukeren beskytte seg mot støy (ved. f. eks. å bruke hørselsvern).

⚠ **OBS: Støyvern!** Ta hensyn til de regionale forskrifter når du tar maskinen i drift.

Obs: Ved bruk av elektroverktøy skal følgende forholdsregler følges for å unngå fare for elektrisk støt, skader og brannfare. Les og følg sikkerhetsforskriften nøye. Sikkerhetsinstruksjonene bør oppbevares godt.

Gresstrimmere er konstruert it den nyeste teknologien og is samsvar med gjeldende tekniske sikkerhetsforskrifter. Bruk av gresstrimmere innebærer likevel en viss risiko for brukeren eller tredjemann, og kan forårsake skader på maskinen eller andre gjenstander.

Bruk kun gresstrimmere på en sikkerhetsmessig forsvarlig måte til spesifiserte arbeidsoppgaver, og sørg for at den alltid er i perfekt teknisk stand. Følg bruksanvisningen nøye! Reparere eller få reparert eventuelle feil som kan sette sikkerheten i fare!

Les bruksanvisningen igjennom før maskinen tas i bruk for første gang. Vær spesielt oppmerksom på fare og sikkerhetsveiledningene. Det kan være livsfarlig å ignorere sikkerhetsveiledningene. Forskrifter som gjelder for forebygging av ulykker må følges. Før første gangs gjøre deg kjent med betjening og behandling av maskinen.

3. Sikkerhetsveiledningen

⚠ **Advarsel!** Les gjennom alle sikkerhetsinstruksene og andre instruksjoner.
Dersom du gjør feil og ikke overholder sikkerhetsinstruksjonene og veiledningene, kan dette forårsake elektrisk støt, brann og/eller alvorlige personskader. Oppbevar alle sikkerhetsinstrukser og instruksjoner for å kunne slå opp i dem senere.

1) Anvisninger angående sikker drift

a) Bruk vernebriller eller annen øyebeskyttelse, lukkede sko med gripesåle, tettsittende arbeids-klær og hørselsvern.
b) Mindreårige må ikke bruke trimmeren. Trimmeren må bare gis videre (lånes ut) til personer som er fortrolig med denne typen utstyr.
c) Gresstrimmere bør ikke brukes når andre personer, særlig barn, befinner seg i nærheten.
d) Arbeid rolig og overlagt, og bare ved gode lys- og synsforhold. Sett ikke andre i fare! Arbeid hensynsfullt!
e) Hver gang du skal bruke maskinen, kontroller nettledningen og forlengelsesledningen om de evt. har fått skader eller er blitt gamml og utbrukt. Gresstrimmeren må ikke brukes når ledningene er skadet eller utbrukt.
f) Skadede ledninger, koblinger, stikkontakter og klippehoder må ikke brukes.
g) Gjennom uaktsom bruk kan hender og føtter komme i kontakt med roterende skjæreelementer og forårsake personskade. Motoren må kun innkobles når hender og føtter er utenfor rekkevidden av klippeverktøyene.
h) Vær forsiktig overfor skaderisikoen når det gjelder kutteanordningen som tjener til å kutte selve tråden. Etter å ha skiftet trådspolen eller etter å ha forlenget tråden, hold gresstrimmeren alltid først i normal arbeidsposisjon før du innkopler den.
i) Bruk aldri skjæreelementer av metall.
j) Bruk bare originale reservedeler.
k) Trekk alltid ut støpselet av stikkontakten før du utfører service- eller vedlikeholdsarbeid.
l) Rengjør kjøleluftslissen i motorhuset ved behov.

2) Vedlikehold

a) Trekk ut stikkontakten ved pauser og når arbeidet er over. Vedlikehold av trimmeren (trekk ut stikkontakten!): Utfør bare vedlikeholdsarbeider som er beskrevet i bruksanvisningen. Alle andre reparasjoner henvises til autorisert verksted.
b) Barn bør holdes under tilsyn for å sikre at de ikke leker med maskinen.
c) Bruk aldri skjæreelementer av metall.
d) Rengjør klippehodet regelmessig for gress.
e) Kontroller klippehodet regelmessig med korte intervaller. Ved tydelige forandringer (vibrasjoner, lyder): Skru av trimmeren, hold trimmeren godt fast og trykk klippehodet mot bakken for å bremse. Trekk deretter ut stikkontakten. Kontroller klippehodet vær spesielt oppmerksom på riper.
f) Et skadet klippehode må byttes, også dersom det bare viser hårfine riper. Et skadet klippehode skal ikke repareres. Et skadet klippehode må byttes, også dersom det bare viser hårfine riper. Et skadet klippehode skal ikke repareres.
g) Rengjør kjøleluftslissen i motorhuset ved behov.
h) Rengjør kunststoffdelene med en fuktig klut. Skarpe vaskemidler kan skade kunststoffet.
i) Skyll ikke trimmeren med vann!
j) Oppbevar trimmeren i et tørt rom.

3) Generelle Veiledningen

1. Les nøye gjennom bruksanvisningen.
2. La selgeren eller en fagmann vise deg hvordan du omgås gresstrimmeren på en trygg og sikker måte.
3. Hver gang du skal bruke maskinen, kontroller nettledningen og forlengelsesledningen om de evt. har fått skader eller er blitt gamml og utbrukt. Gresstrimmeren må ikke brukes når ledningene er skadet eller utbrukt.
4. Ved gjennomskjæring av nettledningen under arbeidet må du straks kople ledningen fra nettet.
5. 5. Skadede ledninger, koblinger, stikkontakter og klippehoder må ikke brukes.
6. Obs! Fare! Skjæreverktøyet roterer ennå en stund etter at motoren er slått av. Fare for skader!
7. Hold skjøteledningen slik at den ikke kommer i kontakt med den roterende klipptråden.
8. Til en sikker drift anbefaler vi å tilslutte maskinen via en feilstrømbeskyttelseskontakt (RCD) med en feilstrøm på ikke mer enn 30 mA. El-installatøren gir nærmere opplysninger.

9. Kontroller hver gang før arbeidet tar til at trimmeren fungerer som den skal og ellers er i forskriftsmessig stand. Spesielt viktige er strøm- og skjøteledningen, stikkontakten, bryteren og klippehodet.
10. LEDNINGEN MÅ IKKE BERØRES FØR DEN ER KOPLET FRA NETTET.
11. Bruk kun skjøteledninger som er godkjente for utendørs bruk og som ikke er lettere enn gummislangeledninger H07 RN-F etter DIN/VDE 0282 med minst 1,5 $mm^{2.}$ Stikkontakten og støpslet på skjøteledningen må være sprøyte-vannsikret. Trimmeren må bare brukes med feilfritt beskyttelsesdeksel. Påse at klippehodet sitter fast.
12. Stikkontakten skal ikke dras ut ved å trekke i ledningen.
13. Legg skjøteledningen slik at den ikke blir skadet og du ikke snubler i den.
14. La ikke skjøteledningen skure over kanter eller skarpe, spisse gjenstander. Ledningen må heller ikke komme i klemme, f. eks. i døråpninger og vinduer.
15. Slipp bryteren når trimmeren skal transporteres over korte avstander, f. eks. fra et arbeidssted til et annet, trekk ut stikkontakten.

4) Bruksområder

1. Når trimmeren slås på, må beskyttelsesdekslet vende mot kroppen.
2. Bruk vernebriller eller annen øyebeskyttelse, lukkede sko med gripesåle, tettsittende arbeids-klær og hørselsvern.
3. Hold alltid trimmeren fast med begge hender og sørg for å innta en fast og stødig stilling.
4. I uoversiktlig og tett bevokst terreng må det vises spesiell forsiktighet.
5. La ikke trimmeren stå ute i regnet!
6. Skjær ikke vått gress! Trimmeren skal ikke brukes i regnvær!
7. Vær forsiktig i skråninger og i ujevnt terreng. Snublefare!
8. I skråninger bør man bare klippe langsetter skråningen. Vær forsiktig når du skal snu.
9. Vær oppmerksom på trestubber og røtter. Snublefare!
10. Unngå bruk av trimmeren i dårlige værforhold, spesielt hvis det er fare for tordenvær.
11. Strømtilkoblingen og det høye turtallet på maskinen innebærer faremomenter som gjør det helt nødvendig med spesielle sikkerhetstiltak.
12. La selgeren eller en fagmann vise deg hvordan du omgås gresstrimmeren på en trygg og sikker måte.
13. Denne maskinen er ikke beregnet på å brukes av personer (herunder barn) med innskrenkede fysiske, sensoriske eller mentale ferdigheter, eller som mangler erfaring og/eller kunnskaper, med mindre dette skjer under tilsyn av en person som er ansvarlig for deres sikkerhet, eller de instrueres av denne personen i bruken av maskinen.
14. La alltid bruksanvisningen følge maskinen!
15. Husk at du som bruker er ansvarlig for andre som befinner seg i arbeidsområdet.
16. Den som arbeider med gresstrimmeren må være i god form, uthvilt og med god kondisjon. Legg inn tilstrekkelig med arbeidspauser. Arbeid aldri under påvirkning av alkohol eller andre rusmidler.
17. Ingen andre enn operatøren må oppholde seg innenfor en omkrets på 15 m. Steiner o.a. kan bli slynget avsted av det roterende klippehodet.

Viktig for at garantien skal gjelde:

- Hold luftåpningene åpne slik at motoren ikke over-opphetet.
- Arbeid ikke med lengre tråd en det som bestemmes av kniven.
- Bruk bare enkel tråd på originalspoler. Tråddiameter: max. 1,4 mm.
- Trykk ikke skjærehodet mot bakken. Motoren bremses.

Sla ikke sjærehodet mot hardt underlag. Motorakselen kommer da i ubalanse.

4. Bruksområder

Maskinene er utelukkende bestemt til å klippe gressplenkanter. Enhver form for anvendelse som går utover dette, det være seg enten klipping av hekker, busker eller større gressplenarealer, regnes som ikke bestemmelsesmessig. Produsenten/forhandleren påtar seg intet ansvar for person og/eller materielle skader som skyldes feil bruk. Brukeren er selv ansvarlig for en slik risiko. Riktig bruk av gresstrimmere omfatter også at bruksanvisningen følges nøye og at service- og vedlikeholdsinstruksene blir overholdt.

Ha alltid bruksanvisningen for hånden under bruk!

5. Før bruk

Montering av beskyttelsesdekselet (fig. 2, 3 + 4)

Sett vernedekslet (9) inn i festet på huset (6) slik at de 2 holderne på vernedekslet passer inn i festene (fig. 2).

Fest deretter vernedekslet til huset med den vedlagte skruen (bilde 3).

Obs: Etter dette forblir beskyttelsesdekselet på trimmeren. Apparatet skal aldri brukes uten beskyttelsesdeksel!

Forsiktig: Det er fare for å skjære seg på klingen (fig. 4).

Montering av det ekstra håndtaket (fig. 5, 6 og 7)

Sett det ekstra håndtaket (2) på holderen og skru inn skruen. Skyv holderen til ønsket høyde og sett håndtaket i en av de 5 mulige posisjonene. Trekk deretter til skruen.

Klippekretsindikator/plantevernbøyle (fig. 1)

Bøylen (7) på forsiden av trimmeren fungerer både som plantevernbøyle og som klippekretsindikator: Skjæretråden befinner seg bare innenfor lengden av den nedvippede bøylen. Trimmeren kan om ønskelig også brukes med oppvippet bøyle.

6. Anvisning om innstillingen av rørlengden og innretting som kantklipper

Stille inn rørlengde (fig. 8)

Løsne kunststoffhylsen (4) ved å dreie den med klokken. Still inn passende rørlengde og fest skruhylsen (4) ved å dreie den mot klokken.

Innstilling til kantklipping (fig. 9, 10 og 13)

Løsne låsen (3) ved å trekke den oppover (fig. 9) - håndtaket kan nå vris 180° (fig. 10). Skyv deretter låsen nedover slik at den smekker på plass.

Med plantevernbøylen (7) som støtte kan du med denne innstillingen klippe ned kantene (fig. 13).

7. Strømtilførsel (fig. 11)

Maskinen kan bare kjøres på enfas vekselstrøm. De er dobbeltisolerte i henhold til klasse II VDE 0470 og CEE 20 og kan derfor tilsluttes vegguttak uten jording. Før trimmeren slås på må det kontrolleres at nettspenningen er dem samme som driftspenningen som er angitt på merkeplate.

Minimumsdiameter for skjøteledningen:

1,5 mm^2

- Stikk maskinens stikkontakt inn i støpslet på skjøteled-ningen.
- Til avlasting skal du stikke en løkke av skjøteledningen gjennom åpningen i håndtaket og legge den på siden over kabelfestet (10).
- Etter arbeidet skal du skyve løkken på siden fra kabelfestet og dra den ut av håndtaket. Ta ut kontakten

8. På / Av (fig. 11)

Før igangsettelse:

- Stå støtt.
- Hold maskinen med begge hender.
- Hold i maskinen på en avspent måte.
- Klipphodet må ikke hvile mot bakken.
- Trykk på knappen (1).
- Stopp maskinen ved å slippe knappen.

9. Plentrimming (fig. 12)

- Beveg trimmeren regelmessig frem og tilbake over små plenflater. Trimmeren er ikke egnet til klipping av større flater.
- Skjær fortrinnsvis med venstre halvdel. Avskåret gress og annet, som støv og småstein, blir dermed kastet fremover, bort fra operatøren.
- Du oppnår ideelle arbeidsforutsetninger hvis du holder apparater med 30 graders skråstilling til venstre.

10. Etterstilling av klippsnoren (fig. 14 og 15)

Kontroller regelmessig at nylontråden er feilfri og at den når ut til skjærebladet i bladvernet. Hvis ikke:

Når snitteffekten avtar: Slå maskinen på og hold klipphodet over en plenflate. Trykk klipphodet mot bakken. Snoren blir dermed etterstilt, forutsatt at snorendene er minst 2,5 cm lange. Dersom snorendene er kortere: Slå av maskinen, trikk ut stikkontakten. Trykk spoleinnsatsen inn og trekk hardt i snorendene.

Trimmeren har en kniv som kapper tråden. Denne holder tråden alltid på korrekt lengde.

Obs: Fjern gressrestene fra skjærebladet slik at bladets effekt ikke blir forringet.

Forsiktig: Det er fare for å skjære seg på klingen.

11. Innsetting av ny klippsnor (fig. 16 og 17)

Stans først maskinen og trekk ut nettstøpslet. Vent til nylontråden har stoppet helt. Trykk deretter de to låsemekanismene 1 på siden av skjærehodet og ta skjærehodedekslet 2 av mot oppsiden (fig. 16). Ta ut den tomme trådspolen og sett inn den nye spolen 3, slik at hhv. en trådende stikker fram av utgangsøyet på siden av skjærehodet (fig. 17). Kontroller at fjæren 4 sitter forskriftsmessig på plass under trådspolen. Press deretter dekslet på igjen. Begge låsemekanismene må smekke korrekt i lås.

12. Feilsøking

- **Trimmeren fungerer ikke:** Prøv om det finnes strøm (f.eks. ved å forsøke med et annet vegguttak eller med spenningsmåler) Hvis trimmeren ikke fungerer når den er koplet til et vegguttak med strøm, ta ikke trimmeren fra hverandre, men lever den til et autorisert service-verksted.
- **Skjæretråden forsvinner inn i trådspolen:** Demonter trådspolen (ifølge instruksjonen, se pkt. 11). Stikk trådenden gjennom øyet og sett spolen inn igjen. Sett inn en ny spole eller kassett når nylontråden er brukt opp.

Annen reparasjonsvirksomhet utover det som er nevnt i denne bruksveiledningen, må kun utføres av autoriserte fagfolk respektive produsentens kundetjeneste.

13. Oppbevaring

- Rengjør maskinen grundig, spesielt kjøleluftslissene.
- Ikke bruk vann til rengjøringen.
- Oppbevar maskinen på et tørt og sikkert sted, sikret mot bruk av uvedkommede (f. eks. barn).

14. Reparasjonservice

Reparasjoner av elektriske redskaper bør kun utføres av godkjente elektrikere. Når du sender maskinen til reparasjon, vennligst legg ved en beskrivelse av feilen.

15. Destruksjon og miljøvern

Hvis maskinen din en vakker dag er blitt ubrukelig, eller hvis du ikke har bruk for den lenger, må du ikke under noen omstendighet kaste maskinen i husholdningsavfallet, men kvitte deg med den på miljøvennlig måte. Vennligst lever maskinen inn til gjenvinning. Her kan kunststoff- og metalldelene sorteres og tilføres en gjenvinningsprosess. Du kan innhente informasjon om dette fra kommuneadministrasjonen der du bor.

16. Reservedeler

Om du behøver tilbehør eller reservedeler, må du ta kontakt med vår service.

Ved arbeidet med dette apparatet må du Ikke bruk ekstradeler utenom de som anbefales av våre selskap. Ellers kan operatøren eller andre personer som oppholder seg i nærheten få alvorlige skader, eller apparatet kan ta skade.

INNEHÅLLSFÖRTECKNING

		Sida
	Illustration	1 - 8
	Illustration och förklaring av symboler	9 - 12
1.	**Teknisk data**	SE - 2
2.	**Allmänna säkerhetsanvisningar**	SE - 2
3.	**Säkerhetsföreskrifter**	SE - 3
	1) Instruktioner för säkert handhavande	
	2) Underhåll	
	3) Allmänna anvisningar	
	4) Anvisningar för användningen	
4.	**Tillämpning**	SE - 5
5.	**Montering av trimmerskydd**	SE - 5
	Installera skyddskåpa	
	Montera extrahandtaget	
	Visning av skärcirkel/plantskyddsbygel	
6.	**Skärvinkel och höjd justeras**	SE - 5
7.	**Elektrisk anslutning av trimmeren**	SE - 5
8.	**På- och frånslagning**	SE - 5
9.	**Gräsklippning**	SE - 5
10.	**Justering av skärtråden**	SE - 5
11.	**Byte av spole**	SE - 5
12.	**Felsökning**	SE - 5
13.	**Förvaring**	SE - 6
14.	**Reparation och service**	SE - 6
15.	**Avfallshantering och miljöskydd**	SE - 6
16.	**Reservdelar**	SE - 6
17.	**Garantivillkor**	
	EG-konformitetsintyg	
	Service	

Översättning av den ursprungliga instruktionen

Grästrimmer

1. Tekniska data

Model		IGT 350	
Nom. spänning	V~	230	
Nom. nätfrekvens	Hz	50	
Nom. effekt	W	350	
Tomgångsvarvtal n_0	min^{-1}	11.000	
Klippbredd	cm	25	
Trådjocklek	mm	1,4	
Trådreserrv	m	2 x 4	
Trådframmatning		Vidrörselautomatik	
Vikt	kg	1,9	
Ljudtrycksnivå (enlighet med 2000/14/EG)	dB (A)	84	K 3,0 dB
Uppmätt ljudeffektnivå (2000/14/EG)	dB(A)	94	K=2,01 dB (A)
Garanterad ljudeffektnivå (2000/14/EG)	dB(A)	96	
Vibration (enlighet med EN 50636-2-91:2014)	m/s^2	4,3	K 2,2 m/s²

Störningsskyddad i enlighet med EN 55014 och EN 61000.

Skyddsklass II/VDE 0700 ⧈

Vi förbehåller oss rätten att ändra de tekniska specifikationerna.

Apparaterna har byggts i enlighet med föreskrifterna, EN 60335-1 och EN 60335-2-91, och uppfyller till fullo föreskrifterna i produktsäkerhetslagen.

2. Allmänna säkerhetsanvisningar

Uppgifter om ljudemission enligt produktsäkerhetslagen (ProdSG) resp. EG-maskinriktlinje: ljudtrycksnivån på arbetsplatsen kan överstiga 80 dB (A). I sådana fall behöver användaren hörselskydd.

⚠ **Observera:** Bullerskydd! Beakta de regionala föreskrifterna vid idrifttagningen.

Obs! Vid användning av elverktyg ska följande säkerhetsåtgärder beaktas som skydd mot slag, skade- och brandrisk. Läs och beakta dessa anvis-ningar innan Du börjar använde apparaten. Förvara säkerhetsanvisningarna väl.

Maskinen har konstruerats enligt senaste teknik och i enlighet med vedertagna tekniska säkerhets-bestämmelser. Ändå kan användning av maskinen innebära risker för användaren eller annan person, även maskinen eller andra föremål kan skadas.

Använd maskinen på ett säkkerhetsmedvetet sätt för lämpliga uppgifter endast i tekniskt perfekt skick och med vederbörlig hänsyn till bruksanvisningen! Rätta omedelbart till eller låt rätta till fel som skulle kunna påverka säkerheten på ett olyckligt sätt!

Läs ovillkorligen skötselanvisningen innan trimmern används för första gången. Anvisningar beträffande risker och säkerhet skall ovillkorligen följas. Det kan vara förbundet med livsfarna att inte följa dessa anvisningar. Följ gällande arbetarskyddsföreskrifter. Innan första driftssättningen, göra Dig förtrogen med maskinens användning och hantering.

3. Säkerhetsföreskrifter

⚠ **Observera!** Läs igenom samtliga föreskrifter.

Åsidosättande av nedanstående föreskrifter

kan medföra elektrisk stöt, brand och/eller allvarliga personskador. Det nedan använda begreppet ”elverktyg” avser nätdrivna elverktyg (med nätkabel) och batteridrivna elverktyg (utan nätkabel).

SPARA DENNA BRUKSANVISNING PÅ ETT SÄKERT STÄLLE.

A) Instruktioner för säkert handhavande

a) Vid arbete rekommenderas skyddsglasögon eller ögonskydd, slutna skor (ej sandaler) med halksäker sula, åtsittande arbetskläder och hörselskydd.
b) Minderåriga får inte använda trimmern. Trimmern få endast lämnas (lånas ut) till personer som principiellt känner till dess hantering. Skötselanvisningen skall alltid följa med! Det är inte tillåtet för barn och ungdommar under 16 år att använda apparaten.
c) Undvik att använda trimmern då andre personer befinner sig i närheten, gäller speciellt barn!
d) Arbeta lugnt, med omdöme och endast vid goda ljus- och siktförhållanden. Se till att inte utsätta andra personer för risker!
e) Före varje arbete skall trimmern kontrolleras med avseende på felfri funktion och föreskrivet, driftsäkert skick. Speciellt viktiga komponenter är nät- och förlängningskabeln, stickkontakten, strömbrytaren och trimmerhuvudet.
f) Trimmern får endast användas med korrekt fastsatt stänkskydd. Kontrollera att trimmerhuvudet sitter fast.
g) g) Sätt aldrig igång trimmern om händer eller fötter är nära skärutrustningen.
h) h) Varning ! Risk för skada ifrån skärutrustningen vid byte av trimmertråd, spole eller frammatning av tråd. Håll trimmern alltid i rätt arbetposition efter ev. byte/frammatning innan trimmern åter startas.
i) Använd endast originaltrimmerhuvudet och originalspolen. Förbjudet att använda skärutrustningen av metall.
j) Använd endast originalreservdelar.
k) Dra alltid ut kontakten ur uttåget, innan du utför något arbete på utrustningen, före rengöring och innan du flyttar utrustningen. Tag alltid ut elkontakten, då trimmern lämnas obevakad. Innan Du ställer in eller rengör apparaten, eller när Du kontrollerar om anslutningsledningen har trasslat ihop sig eller är skadad, måste du alltid koppla ifrån apparaten och dra ut stickproppen ur nätanslutningen.
l) Rengör kylluftsspringorna i motorhuset vid behov.

B) Underhåll

a) Dra ut stickkontakten innan arbetet avbryts eller avslutas. Skötsel av trimmeren (stickkontakten urdragen!): Utför endast skötselåtgärder som beskrivs i skötselanvisningen. Alla andra arbeten skall utföras av service.
b) Förvara trimmern säkert i ett torrt utrymme.
c) Speciellt viktiga komponenter är nät- och förlängningskabeln, stickkontakten, strömbrytaren och trimmerhuvudet.
d) Använd endast originalreservdelar.
e) Rensa trimmerhuvudet regelbundet från gräs.
f) Kontrollera trimmerhuvudet regelbundet med korta intervaller. Vid märkbara förändringar (vibrationer, oljud) kontrolleras trimmerhuvudet genast: Stäng av trimmern, håll fast trimmern, tryck trimmern mot marken för att bromsa trimmerhuvudet, dra därefter ut stickkontakten. Kontrollera trimmerhuvudet - undersök det med avseende på sprickbildning.
g) Skadade trimmerhuvuden skall bytas genast, även vid hårfina sprickor som verkar vara ofarliga. Ett skadat tirmmerhuvud kan inte repareras.
h) Rengör kylluftsspringorna i motorhuset vid behov.
i) Rengör plastdetaljer med en fuktad duk. Kraftiga rengöringsmedel kan skada plastmaterialet.
j) Spruta inte vatten på trimmern!
k) Förvara trimmern på torr och frost.

C) Allmänna anvisningar

1. Läs instruktionerna noga med.
2. Bekanta dig med kontrollen eller reglera enheter och korrekt användning av produkten.
3. Före användning, kontrollera förlängningskabel så att den inte är sliten eller skadad på något sätt. Använd ej trimmern när elkabeln/elkablarna är skadade!
4. Vid skador på anslutnings- eller förlängningskabeln: rör inte vid kabeln, dra genast ut förlängningskabelns stickkontakt ur eluttaget
5. Använd inte skadade kablar, stickförbindningar, stickkontakter och trimmerhuvuden.

6. Obs! Risk! När motorn stängs av fortsätter skärverktyget att rotera en stund. Risk för finger- och fotskador!
7. Håll förlängningskabeln så att den inte kan be-röras av den roterande skärtråden.
8. För säkert handhavande rekommenderas att trimmern kopplas till en jordfelsbrytare (RCD) med en brytare på max. 30 mA. Närmare upplysningar lämnar elinstallatören.
9. Före varje arbete skall trimmern kontrolleras med avseende på felfri funktion och föreskrivet, driftsäkert skick. Speciellt viktiga komponenter är nät- och förlängningskabeln, stickkontakten, strömbrytaren och trimmerhuvudet.
10. Observera: Denna apparats nätkabel får endast bytas ut av tillverkarens kundtjänst eller av en behörig elektriker
11. Använd endast förlängningsledningar som är godkända för användning utomhus och som inte är lättare än gummislangledningarna H07 RN-F enligt DIN/VDE 0282 med minst 1,5 mm^2. Stickkontakter och stickförbindningar vid förlängningskablar skall vara stänkvattenskyddade.
12. Stickkontakter får inte dras ur genom att man drar i kabeln utan endast genom att dra i själva kontakten.
13. Förlängningskabeln skall dras så att den inte kan skadas och inte medför någon snubbelrisk.
14. Förlängningskabeln får inte skava mot kanter, spetsiga eller vassa föremål, ej heller klämmas in i t.ex. dörr- och fönsterspringor.
15. Om trimmern transporteras en kortare sträcka, t.ex. till ett annat arbetsställe, skall strömbrytaren släppas. Dra ut stickkontakten!

D) Anvisningar för användningen

1. Vid påslagning av trimmern skall stänkskyddet vara vänt mot kroppen.
2. Vid arbete rekommenderas skyddsglasögon eller ögonskydd, slutna skor (ej sandaler) med halksäker sula, åtsittande arbetskläder och hörselskydd.
3. Håll alltid trimmern med båda händer. Se till att du står stadigt på ett bra underlag.
4. Arbeta speciellt försiktigt i oöverskådlig, tätbevuxen terräng!
5. Låt inte trimmern stå utomhus vid regn.
6. Klipp inte vått gräs! Är förbjudet att arbeta med trimmern vid regn!
7. Arbeta försiktigt i sluttande och ojämn terräng, halkrisk!
8. Vid klippning i sluttningar skall man förflytta sig i sidled - var försiktig vid vändning!
9. Ge akt på stubbar och rötter, snubbelrisk!
10. Undvik att använda trimmern på dåligt väder, särskilt om det finns risk för åska.
11. Skärverktygets höga varvtal och anslutningen till elnätet medför speciella risker. Därför krävs speciella säkerhetsåtgärder vid arbete med trimmern.
12. Låt säljaren eller en fackman visa dig trimmers säkra hantering.
13. Denna apparat får inte användas av personer (inklusive barn) med begränsad fysisk, sensorisk eller mental förmåga eller med bristande erfarenhet och/eller kunskaper, såvida inte en person som ansvarar för deras säkerhet håller dem under uppsikt eller denne har gett dem anvisningar om hur apparaten ska användas.
14. Minderåriga får inte använda trimmern. Trimmern få endast lämnas (lånas ut) till personer som principiellt känner till dess hantering. Skötselanvisningen skall alltid följa med! Det är inte tillåtet för barn och ungdommar under 16 år att använda apparaten.
15. Användaren är även ansvarig gentemot tredje part i det område där apparaten arbetar.
16. Användaren av trimmern måste vara frisk, utvilad och i god kondition. Lägg in ett lämpligt antal pauser. Det är förbjudet att arbeta under påverkan av alkohol eller droger.
17. Inom en omkrets av 15 m från klippstället får varken personer (barn!) eller djur vistas eftersom stenar o.dyl. kan slungas iväg av det roterande trimmerhuvudet.

Viktiga regler som måste följas för att undvika felanvändning och reklamation, som ej omfattas av gällande garantier:

- Håll luftintagsöppningarna fria så att motorn inte överhettas.
- Arbeta inte med längre tråd än som bestäms av kniven.
- Använd endast originaltråd med 1,4 mm diam. på originalspole.
- Tryck inte skärhuvudet mot marken eftersom motorns varvtal då sjunker.
- Utsätt inte skärhuvudet för hårda slag eftersom detta kan skapa obalans i motorn.

4. Tillämpning

Grästrimmern är enbart avsedda för grästrimming vid t.ex. rabatter och gångvägar. Anna användning typ buskröjning, häckklippning etc. är ytterst olämpligt och otillbörlig användning. Tillverkaren / leverantören frånsäger sig ansvar för skador till följd av oriktig användning. Denna risk är helt och hållet användarens ansvar. Korrekt användning av maskinen innebär även att man följer bruksanvisningen och anvisningar för service och underhåll.

Ha alltid bruksanvisningen nära till hands under användningen!

5. Montering av trimmerskydd

Installera skyddskåpa (bild 2, 3 + 4)

Sätt i skyddslocket (9) i uttaget på huset (6) så att de två fästena på skyddslocket passar i hålen (bild 2). Fäst sedan skyddslocket på huset med hjälp av de medlevererade skruvarna (bild 3).

Observera: Vakten är sedan tillgängliga för trimmern. Enhet får aldrig användas utan skyddskåpan !

Varning: Skaderisk genom skärklingan (bild 4).

Montera extrahandtaget (bilderna 5, 6 och 7)

Sätt i extrahandtaget (2) i handtagsfästet och dra åt skruven. Skjut stödet till önskad höjd och ställ in handtaget i något av de fem möjliga lägena. Dra därefter åt skruven.

Visning av skärcirkel/plantskyddsbygel (bild 1)

Bygeln (7) på framsidan av trimmern används både som plantskyddsbygel och för visning av skärcirkeln: Skärtråden rör sig bara inom längden hos den nerfällda bygeln. Trimmern kan dock också köras med uppfälld bygel.

6. Anvisningar för inställning av rörlängden och installation som kantskärare

Ställa in rörlängd (bild 8)

Vrid plasthylsan (4) medurs för att lossa den. Ställ in lämplig rörlängd och skruva fast skruvhylsan (4) moturs.

Ställa in kantskärning (bilderna 9, 10 och 13)

Dra låset (3) uppåt för att låsa upp det (bild 9) - nu kan handtaget vridas 180° (bild 10). Därefter ska låset snäppa tillbaka nedåt.
Med plantskyddsbygeln (7) som stöd, kan du använda den här inställningen för att renskära kanter (bild 13).

7. Elektrisk anslutning av trimmeren (bild 11)

Produkten kan bara drivas av enfas växelström. Den är skyddsisolerad enligt klass II VDE 0740 och CEE 20. Före inkoppling bör kontrolleras att nätspänningen överensstämmer med uppgifterna på produktens typskylt.

Minsta kabelarea för förlängningskabeln:

1,5 mm^2

- Anslut trimmers stickkontakt till förlängningskabelns uttag.
- För dragavlastning sticks en slinga av förlängningskabeln genom öppningen i handtaget och läggs över kabelfästet.
- Efter arbetet skjuts slingan från kabelfästet och dras ut ur handtaget. Dra ut stickkontakten.

8. På- och frånslagning (bild 11)

Start av trimmern:

- Stå stadigt.
- Håll trimmern med båda händer.
- Stå upprätt, håll trimmeren avslappnat.
- Trimmer huvudet får inte vidröra marken!
- Tryck på strömbrytaren (1).
- Släpp strömbrytaren (1) för att stoppa trimmern.

9. Gräsklippning (bild 12)

- För trimmern fram och tillbaka med jämna rörelser på mindre gräsytor. Använd inte trimmern för att klippa större gräsmattor.
- Skär om möjligt med vänstra halvan. Detta gör att gräsklipp, damm och grus m.m. slungas framåt, bort från användaren.
- Det bästa resultatet uppnås genom att hålla trimmern i 30 graders vinkel mot vänster.

10. Justering av skärtråden (bild 14 och 15)

Kontrollera regelbundet att nylontråden är felfri och att den når ut till skärbladet i kåpan.

När skäreffekten sjunker: Starta trimmern och håll den över en gräsmatta. Tryck trimmerhuvudet kortvarigt mot marken. Skärtråden justeras genom trycket mot trimmerhuvudet om trådänden(arna) är minst 2,5 cm lång(a). Om trådänden(arna) är kortare: Stäng av trimmern, dra ut stickkontakten. Tryck in insatsen med trådspolen till stopp och dra kraftigt i trådänden(arna). Om trådänden(arna) inte längre syns, se 11. (Byte av spole).

Med denna kniv skärs skärtråden av till bästa klipplängd om den matas ut för långt.

Obs! Tag bort gräsresterna från kniven, sa att dess effekt inte försämras.

Varning: Skaderisk genom skärklingan.

11. Byte av spole (bild 16 och 17)

Frånkoppla först apparaten och dra ur nätstickproppen. Vänta tills nylontråden stannar. Tryck då på de båda förreglingarna 1 på skärhuvudets sida och ta av skärhuvudlocket 2 uppåt (bild 16). Ta ur den tomma trådspolen och sätt i den nya spolen 3 så, att var sin trådända sticker fram ur utgångsöglan 5 på skärhuvudets sida (bild 17). Se till att fjädern 4 sitter korrekt under trådspolen. Tryck sedan på locket igen. Båda förreglingarna måste haka i korrekt.

12. Felsökning

- **Trimmer går inte:** Kontrollera, är det spännings förande? (genom att prova en annan elplugg eller med

hjälp av en voltmätare). Går den fortfarande inte bör du lämna in den till en specialverkstad eller till kundservicen för kontroll.

- **Avklippt tråd åker in i spolen:** Tag bort spolen (se punkt 12), för trådänden genom metallhålet i spolen och sätt tillbaka spolen. Om tråden är slut sätt i ny spole med tråd.

Reparationer som inte nämns i denna bruksanvisning får du aldrig utföra själv. Dessa får endast utföras av specialverkstäder eller av vår kindservice.

13. Förvaring

- Trimmern rengörs noggrant, speciellt kylluftspringorna.
- Använd inget vatten vid rengöring.
- Förvara trimmern på ett torrt och säkert ställe. Skydda trimmern mot obehörig användning (t.ex. barn).

14. Garanti

Var god vänd dig vid garantifall eller störningar till din återförsäljare personligen eller via telefon.

15. Avfallshantering och miljöskydd

Lämna apparaten till en behörig avfallshantering när den en gång är uttjänt. Ta bort nätkabeln för att undvika missbruk. Avfallshantera inte apparaten via hushållsavfallet utan lämna den med hänsyn till miljön till ett uppsamlingställe för elektriska apparater. Den ansvarige inom kommunen informerar dig gärna om adresser och öppningstider. Lämna även förpackningsmaterial och förbrukade tillbehörsdelar till de uppsamlingsställen som tillhandahålls.

Endast för EU-länder

Kasta inte elverktyg i hushållsavfallet!

Enligt EU-direktivet 2012/19/EU om förbrukade el- och elektronikapparater och tillämpning inom nationell lagstiftning måste förbrukade elverktyg samlas in separat och lämnas till en miljöriktig återvinning.

Återvinningsalternativ till returkrav:
Innehavaren av den elektriska apparaten är skyldig att som alternativ till returnering i stället medverka till godkänd återvinning vid egendomsöverlåtelsen. Den förbrukade apparaten kan även lämnas till ett återvinningsställe som har tar hand om avfall i enlighet med nationell kretsloppekonomi och avfallslagar. Detta berör inte medföljande tillbehörsdelar och hjälpmedel utan elektriska beståndsdelar.

16. Reservdelar

Vänd dig till vår serviceavdelning om du behöver tillbehör eller reservdelar.

Använd vid arbeten med denna apparat inga tillsatsdelar, förutom de som har rekommenderats av oss. I annat fall kan användaren eller andra i närheten få allvarliga skador eller utrustningen kan bli skadad.

Vid reservdelsbeställning ska följande uppgifter anges:

- Typ av utrustning
- Utrustningens artikelnummer

SISÄLLYSLUETTELO

	Sivu
Kuvia	1 - 8
Symbolien selitykset	9 - 12
1. Tekniset tiedot	FI - 2
2. Yleisiä turvaohjeita	FI - 2
3. Turvallisuusohjeet	FI - 2
1) Ohjeet koneen turvalliseen käyttöön	
2) Käyttö	
3) Yleiset ohjeet	
4) Ohjeita käyttäjälle	
4. Käyttö	FI - 4
5. Ennen käyttöönottoa	FI - 4
Suojuksen asennus	
Lisäkahvan asennus	
Leikkuuympyrän osoitin/leikkuurajoitin	
6. Ohjeita putken pituuden säätöön ja käyttöön reunaleikkurina	FI - 4
7. Koneen liittäminen verkkoon	FI - 5
8. Käynnistys ja pysäytys	FI - 5
9. Nurmikon viimeistely	FI - 5
10. Langan syöttäminen	FI - 5
11. Langan vaihto	FI - 5
12. Tekniset ongelmat	FI - 5
13. Säilytys	FI - 5
14. Korjaukset	FI - 5
15. Jätehuolto ja ympäristönsuojelu	FI - 5
16. Varaosat	FI - 6
17. Takuuehdot	
EY-Vaatimustenmukaisuusvakuutus	
Palvelu	

Sähkökäyttöinen trimmeri

1. Tekniset tiedot

Modell		**IGT 350**
Nimellisjännite	V~	230
Verkkotaajuus	Hz	50
Nimelliskulutus	W	350
Tyhjäkäyntikierrosluku n_0	min^{-1}	11.000
Leikkausleveys	cm	25
Langan paksuus	mm	1,4
Kelassa siimaa	m	2 x 4
Langan esiintuonti		Näppäilyautomatiikka (Tap'n go)
Paino	kg	1,9
Äänipaineen taso L_{pA} (mukaan 2000/14/EG)	dB (A)	84 K = 3,0 dB(A)
Mitattu äänitehotaso (2000/14/EG)	dB(A)	94 K=2,01 dB (A)
Taattu äänitehotaso (2000/14/EG)	dB(A)	96
Tärinä (mukaan EN 50636-2-91:2014)	m/s^2	4,3 K = 2,2 m/s^2

EMC-suojaus normien EN 55014 ja EN 61000 mukaisesti.

Kotelointiluokka: II/VDE 0700 ⧈

Oikeudet teknisiin muutoksiin pidätetään.

Laitteet on valmistettu EN 60335-1 ja EN 60335-2-91 määräysten mukaan ja tuoteturvallisuuslain vaatimukset.

2. Yleisiä turvaohjeita

Melutasoa koskevat tiedot on mitattu saksalaisen tuoteturvallisuuslain (ProdSG) sekä EY:n konedirektiivin edellyttämällä tavalla: Äänipaineen taso työpaikalla voi ylittää 80 dB (A). Käyttäjän on näissä tapauksissa suojauduttava melulta (eli käytettävä kuulosuojaimia.

⚠ **Huomio: Suojelu melulta!** Huomioi käyttöönotossa alueelliset määräykset.

3. Turvallisuusohjeet

Huomio! Kaikki ohjeet on luettava ennen käyttöä. Seuraavien ohjeiden noudattamatta jättäminen saattaa aiheuttaa sähköiskun, tulipalon ja/tai vakavia vammoja. Seuraavassa käytetty ilmaus "sähkötyökalu" viittaa verkkokäyttöisiin sähkötyökaluihin (verkkojohtoinen) ja akkukäyttöisiin sähkötyökaluihin (verkkojohdoton).

SÄILYTÄ NÄMÄ OHJEET HYVIN.

1) Ohjeet koneen turvalliseen käyttöön

a) Käytä suojalaseja tai muita silmiä suojaavia tarvikkeita, liukuesteellä varustettuja suojasaappaita, työkäsineitä, tiiviitä työvaatteita ja kuulosuojaimia.
b) Alaikäiset eivät saa käyttää viimeistelijää. Se voidaan kuitenkin antaa (vuokrata) henkilöille, jotka ovat tietoisia sen oikeasta käytöstä. Muista aina laittaa käyttöohjeet mukaan. Alle 16-vuotiaat nuoret eivät saa käyttää laitetta.
c) Vältä käyttämästä viimeistelijää, jos muita henkilöitä, etenkin lapsia, on lähettyvillä.
d) Työskentele rauhallisesti ja harkitusti, ainoastaan riittävän valaistuksen aikaan jahuolehdi siitä, ettei vaaraa aiheudu muille. Käytä tervettä järkeä!
e) Ennen töiden aloittamista on tarkistettava koneen kunto ja sen toimivuus. Tämä koskee erityisesti liitäntä- ja jatkokaapeleita, pistokkeita ja leikkuupäätä.
f) Käyta oikeita suojavarusteita ja huolehdi siitä, että leikkuupää on kunnolla kiinnitetty.

g) Käynnistä moottori ainoastaan kun kätesi ja jalkasi ovat riittävällä etäisyydellä.
h) Varo ettet vahingoita itseäsi laitteella, joka on tarkoitettu langan leikkaamiseen. Lankakelan vaihdon tai sen pidentämisen jälkeen on kone pidettävä normaatissa työskentelyasennossa ennen käynnistämistä.
i) Käyta ainoastaan alkuperäisiä leikkuupäitä ja lankakeloja. Älä koskaan laita metallisia leikkuuosia tilalle.
j) Muoviosat puhdistetaan puhtaalla liinalla. Syövyttävät puhdistusaineet saattavat vahingoittaa muoviosia.
k) Irrota aina koneen pistoke ennen puhdistusta tai siirtoa. Muista tehdä se aina, kun jätät koneen valvonnastasi. Ennen laitteen säätöä tai puhdistusta tai ennen tarkastusta, ettei liitäntäjohto ole solmussa tai vahingoittunut, on laite sammutettava ja pistotulppa irrotettava.
l) Moottorisuojan jäähaytysrimat on puhaistettava tarvittaessa.

2) Käyttö

a) Muista irrottaa pistoke aina kun työ keskeytyy tai on tehty. Kunnossapito (irrota pistoke ensin!):
b) Säilytä laite poissa lasten ulottuvilta
c) Tämän laitteen verkkojohdon saa vaihtaa vain valmistajan asiakaspalvelu tai ammattitaitoinen sähköasentaja.
d) Käytä ainoastaan alkuperäisosia.
e) Leikkuupää on puhdistettava ruohosta säännöllisesti.
f) Muista huolehtia leikkuupään kunnosta säännöllisesti. Mikäli esiintyy huomattavia ilmiöitä, kuten tärinää ja melua, on kone sammutettava heti, pidettävä tiukassa otteessa ja painettava maahan leikuupään pysäyttämiseksi. Vedä sen jälkeen pistoke irti. Tarkista onko leikkuupää vahingoittunut.
g) Mikäli leikkuupää on vahingoittunut, se on heti vaihadettava, paitsi jos naarmut ovat vähaisiä. Vaurioitunutta leikkuupäätä ei saa korjata.
h) Moottorisuojan jäähaytysrimat on puhaistettava tarvittaessa
i) Muoviosat puhdistetaan puhtaalla liinalla. Syövyttävät puhdistusaineet saattavat vahingoittaa muoviosia.
j) Viimeistelijää ei saa puhdistaa vettä ruiskuttamalla.
k) Säilyta kone turvallisesti ja kuivassa paikassa.

3) Yleiset ohjeet

1. Lue perusteellisesti läpi käyttöohjeet, ennenkuin ensimmäistä kertaa otat koneen käyttöön.
2. Tutustu valvonta tai säätölaitteet ja asianmukaisen käytön laitteessa.
3. Liitäntä- ja jatkojohtojen kunto on tarkistettava ennen koneen käyttöönottoa. Älä käytä konetta, jos johto on vaurioitunut tai kulunut.
4. Älä koske konetta, jos liitäntä- tai jatkojohto on vaurioitunut! Vedä heti jatkojohdon pistoke irti!
5. Vaurioituneita kaapeleita, jatkojohtoja, pistokkeita tai leikkuupäitä ei saa käyttää.
6. Varoitus! Leikkauspää pyörii senkin jälkeen, kun moottori on sammutettu. Pidä huolta siitä, etteivät sormet tai jalat vahingoitu.
7. Jatkojohto on sijoitettava siten, ettei se pääse kosketukseen pyörivän muovilangan kanssa.
8. Käytä maadoitettua seinärasiaa. Sähkölaitoksesi antaa tarkempia tietoja.
9. Ennen töiden aloittamista on tarkistettava koneen kunto ja sen toimivuus. Tämä koskee erityisesti liitäntä- ja jatkokaapeleita, pistokkeita ja leikkuupäätä.
10. Huomio: Tämän laitteen verkkojohdon saa vaihtaa vain valmistajan asiakaspalvelu tai ammattitaitoinen sähköasentaja.
11. Käytä ainoastaan määräysten mukaisia johtoja. Pistokkeiden ja liitosten on oltava roiskesuojattuja. Käyta oikeita suojavarusteita ja huolehdi siitä, että leikkuupää on kunnolla kiinnitetty.
12. Pistoketta ei saa irrottaa vetämällä johdosta, vaan on vedettävä pistokkeesta käsin.
13. Jatkojohdot on sijoitettava siten, etteivät ne vaurioidu ja siten ettei niihin kompastuta.
14. Varo ettei jatkojohto hankaudu teräviin reunoihin tai vaurioidu oven- tai ikkuna aukoissa.
15. Kun siirrät koneen paikasta toiseen, muista kytkeä se pois päältä.

4) Ohjeita käyttäjälle

1. Kun kone kytketään verkkoon, on käyttövarsi suunnattava käyttäjään päin.
2. Käytä suojalaseja tai muita silmiä suojaavia tarvikkeita, liukuesteellä varustettuja suojasaappaita, työkäsineitä, tiiviitä työvaatteita ja kuulosuojaimia.
3. Pidä aina koneesta kiinni molemmilla käsillä ja huolehdi siitä, että jalkasi ovat tukevalla alustalla.
4. Työskentele erityisen varovaisesti kohteissa, joissa on tiheä kasvusto tai rajattu näköala.
5. Älä jätä konetta sateeseen!

6. Älä leikkaa märkää ruohoa! Älä kaytä konetta sateella!
7. Rinteissä on työskenneltävä poikkisuuntaan varteen nähden. Varo erityisesti kääntötilanteissa!
8. Varo ettet kompastu puunkantoihin tai juuriin.
9. Varo ettet kompastu puunkantoihin tai juuriin.
10. Vältä trimmeriä huonoissa sääolosuhteissa, varsinkin jos on vaara ukkosen.
11. Leikkaustyökalun korkea kierrosluku ja verkko-kytkentä aiheuttavat tietyn riskin. Siksi on ryhdyttävä tiettyihin turvallisuustoimenpiteisiin viimeistelijällä työskentelyn ajaksi.
12. Pyydä valmistajaa/myyjää näyttämään, miten konetta käytetään turvallisesti.
13. Tätä laitetta ei ole tarkoitettu fyysisesti tai aistimellisesti huonokuntoisten, mieleltään häiriintyneiden, kokemattomien ja/tai asiantuntemattomien henkilöiden (mukaan lukien lapset) käyttöön, paitsi jos heidän turvallisuudestaan vastuussa oleva henkilö valvoo heitä tai on opastanut heitä laitteen käytössä.
14. Alaikäiset eivät saa käyttää viimeistelijää. Se voidaan kuitenkin antaa (vuokrata) henkilöille, jotka ovat tietoisia sen oikeasta käytöstä. Muista aina laittaa käyttöohjeet mukaan. Alle 16-vuotiaat nuoret eivät saa käyttää laitetta.
15. Laitteen käyttäjä on vastuussa laitteen työalueella oleskelevien turvallisuudesta.
16. Viimeistelijällä työskenneltäessä on oltava hyvässä kunnossa, virkeä ja terve. Taukoja on pidettävä säännöllisesti. Muista: Älä ikinä käytä konetta alkoholin tai sellaisten aineiden alaisena, jotka heikentävät reaktiokykyä.
17. Muut henkilöt (lapset) eivät saa olla lähempänä kuin 15 metrin etäisyydellä, koska pyöriva pää saattaa singota kiviä tai vastaavia esineitä ympäristöön.

Tärkeitä asioita takuun säilyttämiseksi:

- Pidä tuuletusaukot puhtaina, muuten moottori ei saa jäähdytystä tarpeeksi.
- Yli 8,5 cm pitkää lankaa ei saa käyttää (pituus lasketaan kelan reunasta leikkaavaan kohtaan).
- Käytä ainoastaan punomatonta lankaa ja alkuperäiskeloja, joiden lanka on halkaisijaltaan 1,4 mm. (Käytä mieluummin meidän alkuperäisiä muovilankojamme.)
- Älä paina leikkuupäätä maata vasten, koska silloin moottori hidastuu ja pysähtyy.
- Älä lyö leikkuupäätä kovasti kovaa vastaan, koska moottorin akseli voi vinoutua.

4. Käyttö

- Koneet on poikkeuksetta tarkoitettu nurmikoiden reunojen viimeistelyyn. Muu tai ylimääräinen käyttö, esimerkiksi kasvien tai suurien ruohoalueiden leikkaaminen, ei ole voimassa olevien määräysten mukaista. Valmistaja / myyjä ei ota vastuuta henkilö- tai konevahingosta, joka johtuu ohjeidenvastaisesta käytöstä. Käyttäjä vastaa sellaisista riskeistä. Koneen turvallinen käyttö tarkoittaa sekä käyttöchjeiden että huolto- ja kunnossapito ohjeiden noudattamista.
- Pidä käyttöohjeet aina mukanasi kun käytät konetta!
- Laitetta eivät saa käyttää henkilöt (mukaan lukien lapset), joilla on vajavaiset fyysiset tai henkiset kyvyt tai aistit tai joilla ei ole kokemusta eikä tuntemusta laitteen käytöstä, paitsi jos heitä ohjataan laitteen käytössä ja annetaan sitä koskevat ohjeet heidän turvallisuudestaan vastaavan henkilön toimesta. Lapsia on valvottava etteivät he leiki laitteen kanssa.
- Jäljellä olevat riskit: Vaikka kaikkia turvamääräyksiä noudatettaisiin, saattaa olla olemassa muita vaaroja

5. Ennen käyttöä

Suojuksen asennus (kuva 2, 3 + 4)

Aseta teräsuojus (9) kotelon (6) kiinnikkeisiin siten, että teräsuojuksen 2 pidikettä sopivat vastaaviin kiinnikkeisiin (kuva 2). Kiinnitä sitten teräsuojus mukana toimitetuilla ruuveilla koteloon (kuva 3).

Huomio: Suojus asennetaan pysyvästi trimmeriin eikä laitetta saa koskaan käyttää ilman suojusta!

Varo: Leikkausterä voi aiheuttaa vammoja (kuva 4).

Lisäkahvan asennus (kuvat 5, 6 ja 7)

Työnnä lisäkahva (2) kahvan pidikkeeseen ja kiinnitä ruuvi. Työnnä pidike haluamallesi korkeudelle ja säädä kahva yhteen 5 mahdollisesta asennosta. Kierrä lopuksi ruuvi kiinni.

Leikkuuympyrän osoitin/leikkuurajoitin (kuva 1)

Trimmerin edessä oleva sanka (7) toimii sekä kasveja suojaavana leikkuurajoittimena että leikkuuympyrän osoittimena: Leikkuusiima liikkuu vain alas käännetyn sangan pituuden sisäpuolella. Trimmeriä voidaan kuitenkin käyttää myös sanka ylös käännettynä.

6. Ohjeita putken pituuden säätöön ja käyttöön reunaleikkurina

Putken pituuden säätäminen (kuva 8)

Vapauta putken lukitus kiertämällä muoviholkkia (4) myötäpäivään. Säädä putken pituus sopivaksi ja kiristä kierreholkki (4) vastapäivään kiertämällä.

Säätäminen reunaleikkausta varten (kuvat 9, 10 ja 13)

Avaa lukitus (3) vetämällä sitä ylöspäin (kuva 9) - kahvaa voidaan nyt kääntää 180° (kuva 10). Varmista, että lukitus loksahtaa uudelleen paikoilleen.

Käyttämällä leikkuurajoitinta (7) alustana voit nyt leikata reunat siististi tällä asetuksella (kuva 13).

7. Koneen liittäminen verkkoon (kuva 11)

Kone voiodan liittää ainoastaan 1-vaihe vihtovirtaverkkoon. Se on kaksoiseristetty normien VDE 0740 luokka II ja CEE 20 mukaisesti ja sitä voidaan siksi käyttää ilman maadoitusta. Ennenkuin otat koneen käyttöön sinun täytyy tarkistaa onko verkkojännite sama kuin koneen tarvitsema jännite. Katso koneessa oleva varoituskilpi!

Jatkojohdon minimipoikkileikkauspinta-alat:

1,5 mm²

- Koneen pistoke liitetään jatkojohdon pistokerasiaan.
- Vie jatkojohdon lenkki vedonkevennykseksi kahvassa olevan aukon läpi ja aseta se kaapelinpitimeen (10).
- Irrota lenkki kaapelinpitimestä ja kahvasta työn jälkeen. Irrota verkkopistoke.

8. Käynnistys ja pysäytys (kuva 11)

Kun käytät viimeistelijää:

- Huolehdi hyvästä jalkaotteesta
- Pidä konetta molemmin käsin.
- Seiso pystysuorassa ja pidä kone rauhallisessa otteessa.
- Älä laita leikkuupäätä maata vasten; (vain säädettävät langat).
- Paina kytkintä (1)
- Irrota ote kytkimestä koneen pysäyttämiseksi.

9. Nurmikon viimeistely (kuva 12)

- Pienillä nurmikoilla viimeistelijää liikutetaan tasaisesti sivusta sivuun. Sitä ei ole tarkoitettu suurien pintaalojen leikkaamiseen.
- Leikkaa mikäli mahdollista koneen vasemmalla puoliskolla, jolloin leikattu ruoho, roska ja irtonaiset pikkukivet lentävät eteenpäin, käyttäjästä poispäin.
- Ihanteelliset työskentelyolosuhteet saadaan aikaan kun viimeistelijä pidetään vasemmalla noin 30 asteen kulmassa.

10. Langan syöttäminen (kuvat 14 ja 15)

Muovilangan virheettömyys on säännöllisesti tarkistettava ja että se ulottuu suojavarjostimessa olevaan terään saakka.

Leikkaustehon heikentyessä: Pitele käynnissä olevaa trimmeriä leikattavan ruohon yläpuolella. Aseta terä maahan. Muista, että uutta lankaa syötetään ainoastaan silloin, mikäli lanka on vähintään 2,5 cm (yksi tuuma) pitkä. Mikäli lanka on tätä lyhyempi, sammuta trimmeri ja irrota pistotulppa pistorasiasta. Paina kelaa ja ota langanpäästä tukevasti kiinni ja vedä lanka ulos. Mikäli langanpäätä ei näy, katso puolan vaihtamista koskevaa kohtaa.

Mikäli lanka jää liian pitkäksi se katkaistaan automaattisesti oikeaan pituuteen koneen käynnistyessä.

Huom! Poista mahdolliset ruohonjätteet terästä leikkaustehon säilyttämiseksi.

Varo: Leikkausterä voi aiheuttaa vammoja.

11. Langan vaihto (kuvat 16 ja 17)

Sammuta trimmeri ja irrota pistotulppa pistorasiasta. Odota kunnes nailonlanka on pysähtynyt kokonaan. Paina terän molemmilla puolilla olevia lukkoja (1) ja irrota teränsuojus (2) (kuva 16). Irrota käytetty kerä ja asenna uusi kerä (3) paikoilleen siten, että langan toinen pää työntyy ulos terän molemmilla puolilla sijaitsevista aukoista (kuva 17). Varmista, että jousi (4) on asianmukaisesti pakoillaan kerän alla. Sulje kansi työntämällä se paikoilleen. Varmista, että molemmat lukitukset napsahtavat kiinni.

12. Tekniset ongelmat

- **Viimeistelijä ei toimi:** Tarkista saako kone virtaa (esimerkiksi kokeilemalla toista pistokerasiaa tai jännitemittarin avulla). Mikäli viimeistelijä ei vieläkään toimi on kone vietävä ammattikorjaamoon tai tehtaan asiakaspalveluun.
- **Lanka häipyy lankakelaan:** Poista lankakela (kohdassa 11 olevan ohjeen mukaisesti). Vie langanpää aukosta ja asenna kela uudestaan. Mikäli muovilanka on loppuunkulunut, asenna uusi kela tai kasetti.

Muut korjaustoimenpiteet kuin tässä käyttöohjeessa mainitut on teettävä valtuutetulla korjaamolla tai tehtaan asiakaspalvelulla.

13. Säilytys

- Kone ja erityisesti jäähdytysrimat on puhdistettava perusteellisesti.
- Älä käytä vettä laitteen puhdistuksessa.
- Kone on säilytettävä kuivassa ja turvallisessa paikassa asiattomien (esimerkiksi lasten) ulottumattomissa.

14. Korjaukset

Sähkötyökalut voi korjata ainoastaan pätevä sähköasentaja.

15. Jätehuolto ja ympäristönsuojelu

Kun laite on loppuun käytetty, vie se asianmukaisesti hävitettäväksi. Ota verkkokaapeli irti väärinkäytön estämiseksi. Älä hävitä laitetta talousjätteen mukana, vaan vie se ympäristön suojelemiseksi sähkölaitteiden keräyspaikkaan. Kunnastasi saat osoitteita ja aukioloaikoja. Vie myös pakkausmateriaali ja kuluneet lisäosat asianmukaiseen keräyspaikkaan.

Vain EU-maille

Älä heitä sähkötyökaluja kotitalousjätteisiin!

Euroopan sähkö- ja elektroniikkaromua koskevan direktiivin 2012/19/EY ja sen kansallisen sovelluksen mukaan käytetyt sähkötyökalut on kerättävä erikseen ja vietävä ympäristö huomioon ottaen kierrätykseen.

Kierrätysvaihtoehto ja palautusvaatimus:
Sähkölaitteen omistaja on velvollinen vaihtoehtoisesti palautuksen sijaan toimimaan asianmukaisen kierräyk-

sen puolesta luopuessaan omistusoikeudesta. Vanha laite voidaan jättää tällöin palautuspaikkaan, mikä huolehtii hävityksestä kansallisen kierrätystalouden ja jätelakien mukaan. Tämä ei koske vanhoihin laitteisiin liitettyjä lisäosia ja apuvälineitä ilman sähköosia.

16. Varaosat

Jos tarvitset lisävarusteita tai varaosia, ota yhteyttä huoltopalveluumme.

Käytä tällä laitteella työskennellessäsi ainoastaan yrityksemme suosittelemia lisäosia. Muussa tapauksessa saattavat käyttäjä tai lähistöllä olevat sivulliset loukkaantua vakavasti tai laite saattaa vaurioitua.

Varaosatilauksessa pitäisi ilmoittaa seuraavat tiedot:

- laitteen tyyppi
- laitteen tuotenumero

SISUKORD

		Page
	Pildid	1 - 8
	Sümbolite tähendus	9 - 12
1.	**Tehnilised andmedn**	EE - 2
2.	**Üldisi ohutusjuhiseid**	EE - 2
3.	**Ohutusjuhised**	EE - 2
	1) Seadme ohutu kasutamine	
	2) Hooldus	
	3) Üldised juhised	
	4) Kasutamine	
4.	**Kasutamine**	EE - 4
5.	**Enne kasutamist**	EE - 4
	Kaitsekatte paigaldamine	
	Lisakäepideme montaaž	
	Lõikeringi näidik/taimekaitselook	
6.	**Kaldenurga ja varre pikkuse reguleerimine**	EE - 5
7.	**Seadme ühendamine vooluvõrguga**	EE - 5
8.	**Käivitamine ja seiskamine**	EE - 5
9.	**Muru trimmerdamine**	EE - 5
10.	**Tamiili etteandmine**	EE - 5
11.	**Tamiili vahetamine**	EE - 5
12.	**Tehnilised probleemid**	EE - 5
13.	**Hoiustamine**	EE - 5
14.	**Remont**	EE - 6
15.	**Jäätmekäitlus ja keskkonnakaitse**	EE - 6
16.	**Varuosad**	EE - 6
17.	**Garantiitingimused**	
	Euroopa Liidu vastavusdeklaratsioon	
	Service	

Tõlge algsest kasutusjuhendist

Murutrimmer

1. Tehnilised andmedn

Mudel		**IGT 350**
Pinge	V~	230
Sagedus	Hz	50
Võimsus	W	350
Tühikäigupöörded n_0	min^{-1}	11.000
Lõikelaius	cm	25
Tamiili paksus	mm	1,4
Tamiili pikkus poolis	m	2 x 4
Tamiili etteandmine		Trimmipea Tap'n go
Kaal	kg	1,9
Helirõhutase (2000/14/EG järgi)	dB(A)	84 K 3,0 dB
Mõõdetud helivõimsuse tase (2000/14/EG)	dB(A)	94 K=2,01 dB (A)
Garanteeritud helivõimsuse tase (2000/14/EG)	dB(A)	96
Vibratsioon (EN 50636-2-91:2014 järgi)	m/s^2	4,3 K 2,2 m/s^2

Kaitse elektromagnetiliste häirete eest vastavalt standarditele EN 55014 ja EN 61000

Ohutusklass II/VDE 0700 ⧈

Tehnilistes spetsifikatsioonides võidakse teha muudatusi.

Seadme tootmine vastab standardite EN 60335-1 ja EN 60335-2-91 nõuetele ja on täielikult kooskõlas Saksamaa seadmete ja toodete ohutuse seadusega.

2. Üldisi ohutusjuhiseid

Müraemissiooni teave vastavalt Saksa toodete ohutuse seadusele (ProdSG) ja EÜ masinadirektiivile – töökoha müratase võib olla kõrgem kui 80 dB(A). Sellisel juhul peab operaator kasutama kuulmiskaitsevahendeid (nt kõrvaklappe).

⚠ **Tähelepanu!** Kaitske end müra eest! Järgige seadme kasutamisel kohalikke määrusi.

3. Ohutusjuhised

Tähelepanu! Masina kasutamise ajal tu lebohutusjuhistest kinni pidada. Enne masina käivitamist lugeda isikliku ja teiste ohutuse juhiseid. Hoidajuhiseid heas korras tulevikus kasutamiseks.Ohutusjuhistes ka su tatudterminiga "elektriline masin" vii-datakse teie elektrivõrgutoitega masinale.

Tähelepanu! Lugege enne seadme kasutamist kõik juhised läbi. Alljärgnevate juhiste mittejärgimine võib põhjustada elektrilöögi, tulekahju ja/või tõsiseid vigastusi. Alljärgnevalt kasutatav väljend „elektritööriist" tähendab nii võrgutoitega (toitejuhtmega) elektritööriistu kui ka akutoitega (toitejuhtmeta) elektritööriistu.

1) Seadme ohutu kasutamine

a) Kasutage kaitseprille või muid silmi kaitsvaid vahendeid, libisemisvastaseid turvajalanõusid, töökindaid, sobivaid tööriideid ja kuulmiskaitseid.
b) Alaealistel on trimmeri kasutamine keelatud. Seda võib siiski anda (rentida) isikutele, kes teavad, kuidas seda õigesti käsitseda. Sel juhul andke alati kaasa kasutusjuhend. Alla 16-aastastel on seadme kasutamine keelatud.
c) Vältige trimmeri kasutamist, kui läheduses on

kõrvalisi isikuid, eriti lapsi.

d) Töötage rahulikult ja läbimõeldult, ainult piisava valgustuse tingimustes, ning hoolitsege selle eest, et poleks ohtu kõrvalistele isikutele. Kasutage tervet mõistust!

e) Enne kui trimmerit kasutama hakkate, kontrollige seadme seisukorda ja selle töökorras olekut. See kehtib eriti ühendus- ja pikendusjuhtmete, pistikute ja lõikepea kohta.

f) Kasutage sobivat ohutusvarustust ja hoolitsege selle eest, et lõikepea oleks korralikult kinnitatud.

g) Käivitage mootor alles siis, kui teie käed ja jalad on ohutus kauguses.

h) Jälgige, et te ei vigastaks ennast tamiili lõikamiseks ette nähtud lõiketeraga. Tamiili vahetamise või pikendamise järel peab seadet enne käivitamist hoidma tavalises tööasendis.

i) Kasutage ainult originaallõikepäid ja tamiilipoole. Ärge kunagi asendage tamiili traadiga.

j) Kasutage ainult originaalvaruosi.

k) Enne puhastamist või teisaldamist eemaldage alati trimmeri pistik pistikupesast. Tehke seda alati, kui jätate seadme järelevalveta. Enne trimmeri reguleerimist või puhastamist, pikendusjuhtme kontrollimist sõlmede või vigastuste suhtes tuleb seade seisata ja pistik pistikupesast välja võtta.

l) Vajaduse korral puhastage mootorikaitse õhutusavasid.

2) Hooldus

a) Võtke pistik alati töö lõpetamisel või katkestamisel pistikupesast välja.

b) Hoida kohvimasinat lastele kättesaamatus kohas;

c) Ärge puudutage seadet, kui ühendus- või pikendusjuhe on vigastatud! Eemaldage otsekohe pistik pistikupesast!

d) Kasutage ainult originaalvaruosi.

e) Lõikepead tuleb regulaarselt rohust puhastada.

f) Jälgige, et lõikepea oleks alati töökorras. Kui esineb märgatavaid kõrvalnähtusi, nagu vibratsioon ja müra, tuleb seade kohe seisata, hoida seda kindlalt käes ja suruda see lõikepea seiskamiseks vastu maad. Seejärel tõmmake pistik pistikupesast välja. Kontrollige, kas lõikepea viga saanud.

g) Kui lõikepea on viga saanud, tuleb see kohe välja vahetada, välja arvatud pisikriimustuste puhul. Vigastatud lõikepead ei tohi parandada.

h) Vajaduse korral puhastage mootorikaitse õhutusavasid.

i) Puhastage plastosi puhta lapiga. Söövitavad puhastusvahendid võivad plastosi kahjustada.

j) Trimmerit ei tohi puhastada vee piserdamisega.

k) Hoidke seadet ohutus ja kuivas kohas.

3) Üldised juhised

1. Lugege kasutusjuhend hoolikalt läbi, enne kui trimmerit kasutama hakkate.
2. Õppida tundma juhtimisseadmeid ja masina ot-starbekohast kasutamist.
3. Enne kui seadet kasutama hakkate, kontrollige ühendus- ja pikendusjuhtmete seisukorda. Ärge kasutage seadet, kui juhe on vigastatud või kulunud.
4. Ärge puudutage seadet, kui ühendus- või pikendusjuhe on vigastatud! Eemaldage otsekohe pistik pistikupesast!
5. Vigastatud kaableid, pikendusjuhtmeid, pistikuid või lõikepäid ei tohi kasutada.
6. Hoiatus! Lõikepea pöörleb ka pärast mootori seiskamist. Jälgige, et teie sõrmed või jalad ei saaks vigastada.
7. Pikendusjuhe tuleb paigutada nii, et see ei puutuks kokku pöörleva plasttamiiliga.
8. Kasutage maandatud seinakontakti. Täpsemat teavet saate elektrijõujaamast.
9. Enne kui trimmerit kasutama hakkate, kontrollige seadme seisukorda ja selle töökorras olekut. See kehtib eriti ühendus- ja pikendusjuhtmete, pistikute ja lõikepea kohta.
10. Eemaldage otsekohe pistik pistikupesast!
11. Kasutage ainult eeskirjadele vastavaid juhtmeid. Pistikud ja ühendused peavad olema pritsmekaitsega. Kasutage sobivat ohutusvarustust ja hoolitsege selle eest, et lõikepea oleks korralikult kinnitatud.
12. Pistikut ei tohi eemaldada juhtmest tõmmates – see tuleb kätega pistikupesast lahutada.
13. Pikendusjuhtmed tuleb paigutada nii, et need ei saaks vigastada ning et nende otsa poleks võimalik komistada.
14. Jälgige, et pikendusjuhe ei jääks teravate servade taha ega saaks viga ukse- või aknaraamide vahel.
15. Liikudes trimmeriga ühest kohast teise, lülitage seade välja.

4) Kasutamine

1. Kui seade ühendatakse vooluvõrku, peab seadme vars olema suunatud kasutaja poole.
2. Seadme hooletu käsitsemine võib tekitada vigastusi kätele ja jalgadele.
3. Hoidke alati seadmest kahe käega kinni ja jälgige, et seisaksite kindlal pinnal.
4. Eriti ettevaatlikult töötage kohtades, kus on tihe taimestik või piiratud vaateväli.
5. Ärge jätke seadet vihma kätte!
6. Ärge niitke märga muru! Ärge kasutage seadet vihma ajal!
7. Jälgige, et te ei libastuks kallakul või ebatasasel maastikul.
8. Mäenõlvadel peab töötama seadme varre suhtes põikisuunas. Olge eriti ettevaatlik pööramisel!
9. Jälgige, et te ei komistaks puutüvede või juurte otsa.
10. Vältida kasutamist trimmer halbades ilmastikuoludes, eriti kui on oht äike.
11. Lõiketööriista suure pöörlemiskiiruse ja vooluvõrguühendusega kaasnevad teatavad riskid. Seetõttu tuleb trimmeriga töötamisel järgida ettevaatusabinõusid.
12. Paluge tootjal/müüjal näidata, kuidas trimmerit ohutult käsitseda.
13. Seade ei ole ette nähtud kasutamiseks halvas füüsilises vormis või meelepuudega, vaimsete häiretega, kogenematutele ja/või asjatundmatutele isikutele (kaasa arvatud lapsed), välja arvatud nende ohutuse eest vastutava isiku järelevalve all või juhul, kui selline isik on neile seadme kasutamist õpetanud.
14. Alaealistel on trimmeri kasutamine keelatud. Seda võib siiski anda (rentida) isikutele, kes teavad, kuidas seda õigesti käsitseda. Sel juhul andke alati kaasa kasutusjuhend. Alla 16-aastastel on seadme kasutamine keelatud.
15. Trimmeri kasutaja vastutab seadme tööpiirkonnas viibivate isikute ohutuse eest.
16. Trimmeriga töötamisel peab olema heas vormis, virge ja terve. Regulaarselt peab pidama vaheaegu. Ärge kunagi kasutage seadet alkoholi või reaktsioonikiirust vähendavate ainete mõju all olles.
17. Kõrvalised isikud (lapsed) ei tohi viibida lähemal kui 15 meetrit, kuna pöörlev pea võib lendu paisata kive või muid sarnaseid objekte.

Olulised nõuded garantii säilimiseks:

- Hoidke õhutusavad puhtad, muidu ei saa mootor jahutuseks piisavalt õhku.
- Kasutada ei tohi üle 8,0 cm pikkust tamiili (pikkus arvestatakse rulli äärest tamiililõikurini).
- Kasutage ainult ühekordset tamiili ja originaalrulle, mille tamiili läbimõõt on 1,4 mm. (Soovitatavalt kasutage meie originaalplasttamiile).
- Ärge vajutage lõikepead vastu maad, sest siis mootor aeglustub ja seiskub.
- Ärge lööge lõikepead tugevasti vastu kõva maapinda, sest mootori telg võib väänduda.

4. Kasutamine

- Seade on ette nähtud ainult muruplatside äärte niitmiseks. Kasutamine muuks otstarbeks või liigne kasutamine, näiteks taimede või suuremate rohumaade niitmine, ei vasta kehtivatele ettekirjutustele. Tootja/müüja ei vastuta juhendile mittevastava kasutamise tagajärjel tekkinud vigastuste või seadme kahjustuste eest. Kasutaja vastutab nende riskide eest ise. Seadme nõuetekohane kasutamine tähendab kasutusjuhendi ning hooldus- ja remondijuhendi järgimist.
- Hoidke kasutusjuhend seadme kasutamisel alati käepärast!
- Antud seadet ei tohi kasutada piiratud füüsiliste, aistmis- ja vaimsete võimetega inimesed (sealhulgas lapsed) või kellel puudub kogemus või oskused, välja arvatud juhul, kui nad on nende ohutuse eest vastutava isiku valve all või neile on tutvustatud masina kasutamist. Lapsed pea vad olema järelvalve all kontrollimaks, et nad seadmega ei mängi.
- Ülejäänud ohud: isegi kui kõikidest ohutusnõuetest kinni peetakse, võivad esineda veel mõned lisaohud

5. Enne kasutamist

Kaitsekatte paigaldamine (jn 2, 3 + 4)
Pange kaitsekate (9) nii korpuse (6) kinnituspessa, et kaitsekatte 2 hoidikut sobivad vastavatesse kinnituspesadesse (joon. 2). Kinnitage seejärel kaitsekate kaasasoleva kruviga korpuse külge (joon. 3).

Tähelepanu! Pärast paigaldamist jääb kaitsekate püsivalt trimmeri külge paigaldatuks. Seadet ei tohi kunagi ilma kaitsekatteta kasutada!

⚠ **Olge ettevaatlik!** Lõiketera võib tekitada vigastusi. (jn 4).

Lisakäepideme montaaž (joon. 5, 6 ja 7)
Pistke lisakäepide (2) käepidemehoidikusse ja keerake kruvi sisse. Lükake hoidik soovitud kõrgusele ja seadistage käepide ühte 5-st võimalikust positsioonist. Keerake seejärel kruvi kinni.

Lõikeringi näidik/taimekaitselook (joon. 1)

Trimmeri esiküljel asuv look (7) on ette nähtud nii taimekaitseloogana kui ka lõikeringi näidikuna: Lõikejõhv liigub üksnes allaklapitud looga pikkuse piires. Trimmerit on siiski valikuliselt võimalik ka ülespööratud loogaga käitada.

6. Juhised torupikkuse seadistamise ja servalõikurina etteseadistamise kohta

Toru pikkuse seadistamine (joon. 8)

Keerake plastmasshülssi (4) vabastamiseks päripäeva. Seadistage sobiv torupikkus ja keerake keermehülss (4) taas vastupäeva tugevasti kinni.

Seadistamine servade lõikamiseks (joon. 9, 10 ja 13)

Tõmmake lukustit (3) vabastamiseks ülespoole (joon. 9) - käepidet saab nüüd 180° pöörata (joon. 10). Seejärel peab lukusti taas allapoole suunatult fikseeruma. Taimekaitselooka (7) tugialusena kasutades saate selle seadistusega servi puhtalt lõigata (joon. 13).

7. Seadme ühendamine vooluvõrguga (joonis 11)

Seadme võib ühendada ainult ühefaasilisse vahelduvvoolu võrku. Seade on topeltisolatsiooniga, vastab standardile VDE 0740 (II klass) ja CEE standardile 20 ning seda võib kasutada ilma maanduseta. Enne kui seadet kasutama hakkate, kontrollige, kas võrgupinge vastab seadme tööks vajalikule pingele. Vaadake seadmel olevat hoiatussilti!

Pikendusjuhtme minimaalne ristlõikepindala:

1,5 mm^2

- Seadme pistik ühendatakse pikendusjuhtme pistikupessa.
- Pistke pikendusjuhtme silmus tõmbekompensatsiooni saavutamiseks läbi käepidemes oleva ava ja asetage kaablihoidikule.
- Lükake silmus pärast tööd kaablihoidikult maha ja tõmmake käepidemest välja. Tõmmake võrgupistik välja.

8. Käivitamine ja seiskamine (joonis 11)

Murutrimmeri kasutamisel:

- seiske kindlal pinnal;
- hoidke seadet mõlema käega;
- seiske sirgelt ja hoidke seadet pingevabas haardes;
- ärge pange lõikepead vastu maad; tehke seda ainult siis, kui nailontamiili reguleerite!)
- vajutage lülitit (1);
- seadme seiskamiseks vabastage lüliti (1).

9. Muru trimmerdamine (joonis 12)

- Väiksematel murulappidel niidetakse muru trimmerit ühtlaselt küljelt küljele liigutades. Seade ei ole ette nähtud suurte alade niitmiseks.
- Võimaluse korral lõigake seadme vasema küljega, siis lendavad lõigatud rohi, prügi ja lahtised väikesed kivid ettepoole, kasutaja vastassuunas.
- Töötingimused on ideaalsed juhul, kui trimmerit hoitakse vasemal pool, umbes 30-kraadise nurga all.

10. Tamiili etteandmine (joon. 14 ja 15)

Plasttamiili seisukorda ja seda, kas see ulatub kaitsekattes oleva lõiketerani, tuleb regulaarselt kontrollida.

Kui lõikeomadused halvenevad hoidke töötavat trimmerit murulapi kohal. Koputage lõikepead vastu maad. Pidage meeles, et tamiili antakse ette ainult siis, kui seda on mõlemas otsas veel alles vähemalt 2,5 cm (1 tolli). Kui seda on alles vähem lülitage trimmer välja ja ühendage see vooluvõrgust lahti. Vajutage poolile ja tõmmake tamiili otsi välja. Kui otsad pole nähtaval, siis vt tamiili vahetamise juhiseid.

Kui tamiil jääb liiga pikaks, lõigatakse see seadme käivitamisel automaatselt õigesse pikkusesse.

Tähelepanu! Seadme tõhusa töö tagamiseks eemaldage lõiketeralt rohujäätmed.

Olge ettevaatlik! Lõiketera võib tekitada vigastusi.

11. Tamiili vahetamine (joon. 16 ja 17)

Esmalt lülitage seade välja ja ühendage see vooluvõrgust lahti. Oodake, kuni nailontamiil on pöörlemise lõpetanud. Seejärel vajutage kaht lõikepea külgedel olevat lukustusseadist (1) ja eemaldage lõikepea kate (2) (jn 16). Eemaldage kasutatud tamiilipool ja paigaldage uus tamiilipool (3) niimoodi, et tamiili üks ots tuleb välja ühest ja teine teisest lõikepea avausest 5 (jn 17). Olge tähelepanelik ja veenduge, et vedru (4) paikneks õigesti tamiilipooli all. Seejärel sulgege kate vajutades selle oma kohale. Rakenduma peavad mõlemad lukud.

12. Tehnilised probleemid

- **Murutrimmer ei tööta:** kontrollige, kas seade saab voolu (proovige teist pistikupesa või kontrollige pesa pingemõõtjaga). Kui trimmer ikka ei tööta, tuleb see viia professionaalsesse hooldusfirmasse või tehase klienditeenindusse.
- **Tamiil kaob lõikepea sisse:** eemaldage kaas (punkti 11 juhiste järgi). Pange tamiiliots august läbi ja pange kaas tagasi peale.

Muud remonditööd peale eespool kirjeldatute tuleb lasta teha volitatud hooldusfirmas või tehase klienditeeninduses.

13. Hoiustamine

- Puhastage põhjalikult mootoriosa ja eriti jahutusavasid.
- Ärge kasutage seadme puhastamiseks vett.
- Hoidke trimmerit kuivas ja kõrvalistele isikutele (näiteks lapsed) kättesaamatus ning ohutus kohas.

14. Remont

Elektrilised tööriistad tuleb remonti viia professionaalsetesse hooldusfirmadesse.

15. Jäätmekäitlus ja keskkonnakaitse

Kui seadme tööiga on lõppenud, suunake see asjakohaselt jäätmekäitlusse. Ühendage lahti võrgujuhe, et takistada väärkasutust. Ärge hävitage seadet koos olmejäätmetega, vaid kaitske keskkonda ja viige seade elektrseadmete kogumiskohta. Kohalikust omavalitsusest saate teada nende aadressid ja lahtiolekuajad. Viige ka pakendimaterjalid ja kulunud tarvikud vastavasse kogumiskohta.

Ainult Euroopa Liidu riikidele

Ärge visake elektritööriistu olmejäätmete hulka!

Euroopa parlamendi ja nõukogu elektri- ja elektroonikaseadmete jäätmeid käsitleva direktiivi 2012/19/EÜ ning selle alusel kehtestatud riiklike normide kohaselt tuleb kasutatud elektritööriistad eraldi kokku koguda ja keskkonnakaitsenõudeid silmas pidades taaskasutusse suunata.

Taaskasutuse tingimus ja tagastamise nõue:
Elektriseadme omanik on kohustatud kas seadme tagastama või korraldama selle asjakohase taaskasutuse, loobudes selle omandiõigusest. Vana seade võidakse jätta tagastuskohta, kus korraldatakse selle hävitamine riiklike taaskasutuse ja jäätmekäitluse seadusnormide kohaselt. See nõue ei kehti vanade seadmetega ühendatud lisaosadele ja elektriosi mittesisaldavatele abivahenditele.

16. Varuosad

Palun pöörduge tarvikute või varuosade vajaduse korral meie teenindusse.
Ärge kasutage seadmega töötamisel mitte mingisuguseid täiendavaid osi, mis pole meie ettevõtte poolt soovitatud. Vastasel juhul võivad kasutajad või läheduses viibivad kolmandad isikud tõsiseid vigastusi ning seade kahjustada saada.
Varuosade tellimisel tuleks edastada järgmised andmed:

- seadme tüüp
- seadme artiklinumber

SPIS TREŚCI **Strona**

Rysunki	1 - 4
Piktogramy i ich objaśnienia	5
1. Dane techniczne	PL - 2
2. Ogólne wskazówki bezpieczeństwa	PL - 2
3. Wskazówki dotyczące bezpieczeństwa	PL - 3
1) Wskazówki dotyczące bezpiecznego użytkowania	
2) Konserwacja	
3) Ogólne instrukcje	
4) Środki zapobiegawcze	
4. Użytkowanie	PL - 5
5. Przed użyciem	PL - 5
Montaż osłony głowicy	
Montaż dodatkowego uchwytu	
Cięcie z wskaźnikiem zasięgu/osłoną roślin	
6. Ustawianie kata uchwytu i jego długości	PL - 6
7. Podłączanie urządzenia	PL - 6
8. Włączanie i wyłączanie	PL - 6
9. Ścinanie trawy I chwastów	PL - 6
10. Regulacja długości żyłki	PL - 6
11. Wymiana bębenka	PL - 6
12. Rozwiązywanie problemów	PL - 6
13. Przechowywanie	PL - 6
14. Naprawy	PL - 6
15. Kasacja I ochrona środowiska	PL - 7
16. Części zamienne	PL - 7
17. Gwarancja	
Deklaracja Zgodności WE	
Serwis	

Przycinarka trawnikowa

1. Dane techniczne

Model		**IGT 350**
Napięce znamionowe	V~	230
Częstotliwość	Hz	50
Moc pobierana	W	350
Prędkość obrotowa	rpm	11.000
Szerokość cięcia	cm	25
Średnica żyłki	mm	1,4
Długość żyłki	m	2 x 4
Rodzaj głowicy		półautomatyczna
Waga	kg	1,9
Poziom ciśnienia akustycznego (2000/14/EC)	dB (A)	84 K=3,0 dB(A)
Zmierzony poziom mocy akustycznej (2000/14/EG)	dB(A)	94 K=2,01 dB (A)
Gwarantowany poziom mocy akustycznej(2000/14/EG)	dB(A)	96
Wibracje (EN 50636-2-91:2014)	m/s²	4,3 K=2,2 m/s²

Tłumienie zakłóceń zgodnie z EN 55014 i EN 61000

Urządzenie jest zgodne z klasą bezpieczeństwa II/VDE 0700 ⧈

Zastrzegamy prawo do wprowadzenia zmian w specyfikacji technicznej.

Urządzenie jest produkowane zgodnie z postanowieniami EN 60335-1 and EN 60335-2-91 I jest całkowicie zgodne z postanowieniami ustawy o bezpieczeństwie produktów.

2. Ogólne wskazówki bezpieczeństwa

Emisja hałasu zgodna z Niemiecką ustawą o bezpieczeństwie produktów (ProdSG) I europejską Dyrektywą Maszynową: poziom ciśnienia akustycznego na miejscu pracy może przekraczać 80 dB(A). W takim przypadku operator musi chronić narząd słuchu (np. nosić ochronniki słuchu).

⚠ **Uwaga: Ochrona przed hałasem! Sprawdzić lokalne przepisy przy w przypadku używania urządzenia.**

Uwaga: Używając narzędzi elektrycznych należy przestrzegać zasadniczych zaleceń bezpieczeństwa odnośnie przeciwdziałania porażeniom elektrycznym, zranieniom i zaprószeniu ognia. Przed użyciem podcinarki należy przeczytać instrukcję i ją przestrzegać. Instrukcję trzymać w pobliżu miejsca pracy.

Urządzenie zostało skonstruowane zgodnie z najnowszą technologią I w zgodzie z uznanymi regulacjami odnośnie bezpieczeństwa. Niemniej jednak używanie urządzenia może powodować ryzyko zagrożenia dla operatora lub osób trzecich oraz powodować szkody w urządzeniu i innych obiektach.

Używać urządzenie w świadomy zasad bezpieczeństwa sposób we właściwych zastosowaniach tylko wtedy, gdy urządzenie jest w dobrym stanie technicznym! W przypadku jakichkolwiek usterek należy natychmiast naprawić urządzenia aby stworzyć warunki do bezpiecznej pracy!

Przeczytać instrukcję dokładnie. Zrozumienie i przestrzeganie zaleceń dotyczących bezpieczeństwa oraz ostrzeżeń jest bardzo ważne przed użyciem podcinarki po raz pierwszy. Beztroskie lub niewłaściwe użycie może powodować poważne zranienia. Przestrzegać wszystkich zaleceń dotyczących bezpieczeństwa. Zaznajomić się z urządzeniem przed pierwszym użyciem.

3. Wskazówki dotyczące bezpieczeństwa

⚠ **Uwaga:** Używając elektronarzędzi należy przestrzegać podstawowych zasad bezpieczeństwa aby chronić siebie. Przeczytać całą instrukcję przed użyciem i stosować się do jej zaleceń. Instrukcję przechowywać w bezpiecznym miejscu.

1) Zalecenie dotyczące bezpiecznej obsługi

a) Nosić prawidłowo dobrane okulary ochronne, zamknięte buty z podeszwą antypoślizgową, rękawice, dopasowane ubranie i ochroną uszu (ochronniki słuchu lub zatyczki)
b) Nieletni nie powinni obsługiwać podcinarki. Nigdy nie należy pożyczać lub wynajmować urządzenia bez instrukcji obsługi.
c) Nie pracować urządzeniem, gdy w pobliżu znajdują się osoby postronne (zwłaszcza dzieci) lub zwierzęta.
d) Pracować spokojnie I zachować czujność. Pracować wyłącznie za dnia w warunkach dobrej widoczności.
e) Przed użyciem urządzenia należy sprawdzić stan przewodu czy nie ma na nim znaków uszkodzenia lub zużycia, Nie używać urządzenia w przypadku gdy przewód jest uszkodzony lub zużyty.
f) Nie używać zniszczonych przewodów, przedłużaczy, kontaktów, wtyczek lub głowic tnących.
g) Nieodpowiedzialne użycie może prowadzić do zranienia rąk I nóg przez obracającą się głowicę. Nie włączać urządzenia gdy ręce lub nogi znajdują się w pobliżu głowicy tnącej.
h) Uwaga! Niebezpieczeństwo skaleczenia przez obracającą się żyłkę tnącą. Po wymianie bębenka z żyłką lub wydłużeniu żyłki urządzenie ustawić w pozycji roboczej przed jego ponownym uruchomieniem.
i) Nigdy nie używać metalowych elementów tnących.
j) Używać wyłącznie oryginalnych części zamiennych.
k) Przed przewożeniem, konserwacją lub naprawą urządzenia należy je zawsze odłączyć od źródła prądu. Urządzeni musi być wtedy wyłączone i odłączone od źródła prądu. W ten sam sposób należy postępować przed regulacją lub czyszczeniem urządzenia.
l) Regularnie sprawdzać drożność szczelin wentylacyjnych i w razie konieczności je wyczyścić.

2) Konserwacja

a) Po skończeniu pracy i podczas przerw wyłączać urządzenie i odłączyć je od źródła prądu. Dotyczy to także konserwacji! Dokonywać wyłącznie czynności konserwacyjnych opisanych w niniejszej instrukcji.
b) Dzieci powinny być pod nadzorem aby być pewnym, że nie bawią się urządzeniem.
c) Jakakolwiek inne czynności powinny być dokonywane w serwisie.
d) Nigdy nie używać przecinarek do metalu.
e) Czyścić urządzenie regularnie.
f) Regularnie sprawdzać stan głowicy tnącej. W przypadku zmiany charakteru pracy głowicy (np. wibracje, hałas) sprawdzić głowice natychmiast w następujący sposób: wyłączyć podcinarkę, trzymają mocno dotknąć głowicą podłoża aż do jej zatrzymania. Następnie wyciągnąć wtyczkę z gniazdka. Sprawdzić stan głowicy szukając jej pęknięć.
g) Uszkodzoną głowicę należy wymienić na nową nawet gdy uszkodzenia są powierzchowne. Nigdy nie naprawiać uszkodzonej głowicy.
h) Regularnie sprawdzać drożność szczelin wentylacyjnych przy silniku I w razie potrzeby należy je wyczyścić.
i) Elementy z plastiku czyścić wilgotną szmatką. Nie używać agresywnych środków czyszczących.
j) Nigdy nie polewać urządzenia!
k) Podcinarkę przechowywać wewnątrz w suchym miejscu poza zasięgiem dzieci.

3) Ogólne zalecenia

1. Przeczytać instrukcję obsługi
2. Przed sprzedażą sprzedawca powinien zaprezentować jak obsługuje się urządzenie.
3. Przed użyciem należy sprawdzić przewód zasilający I przedłużacz czy nie występują uszkodzenia I oznaki zużycia. Nie używać podcinarki gdy przewód jest uszkodzony lub zużyty.
4. W przypadku uszkodzenia przewodu podczas pracy należy natychmiast odłączyć urządzenie od prądu. NIE DOTYKAĆ PRZEWODU ZANIM NIE ZOSTANIE ODŁĄCZONY OD PRĄDU.
5. Nie używać uszkodzonego przewodu, przedłużacza, wtyczek, gniazdek I głowic tnących.
6. Uwaga! Niebezpieczeństwo .Głowica obraca się jeszcze po wyłączeniu urządzenia. (efekt bezwładności). Trzymać ręce z dala aby uniknąć skaleczeń.

7. Przedłużacz trzymać tak aby zawsze był z dala od obracającej się żyłki tnącej.
8. Dla zapewnienia bezpieczeństwa jest zalecane, aby obwód elektryczny był zabezpieczony wyłącznikiem różnicowoprądowym maksymalnie 30 mA. W celu uzyskanie dalszych informacji należy skontaktować się z uprawnionym elektrykiem.
9. Przed rozpoczęciem pracy sprawdzić czy podcinarka jest w dobrym stanie I pracuje poprawnie. Specjalną uwagę zwrócić na przewód, przedłużacz, wtyczkę, gniazdko, wyłącznik i głowicę tnącą.
10. Uwaga: Uszkodzony przewód elektryczny może być wymieniony wyłącznie przez uprawniony serwis producenta lub wykwalifikowanego elektryka.
11. Używać wyłącznie przedłużaczy, które są przeznaczone do pracy na zewnątrz I mają przekrój przewodów nie mniejszy niż 1.5 mm^2 i mają gumową izolację H07 RN-F zgodnie z DIN/VDE 0282. Wtyczka i gniazdko muszą być bryzgoodporne. Nigdy nie używać podcinarki bez zamocowanej osłony głowicy tnącej. Sprawdzić grubość żyłki tnącej.
12. Nigdy nie ciągnąć przadłużacza aby go wyciągnąć z gniazdka. Zawsze trzymać za wtyczkę.
13. Przedłużacz ułożyć tak aby nie uległ uszkodzeniu oraz aby nie był przeszkodą.
14. Zwrócić uwagę aby przedłużacz nie obcierał o narożniki oraz szpiczaste lub ostrze przedmioty. Nie ściskać przewodu np. między framugą a drzwiami lub oknem.
15. Transportowanie prodcinarki podczas np, przenoszenia w inne miejsce: najpierw wyłączyć urządzenie I odłączyć od prądu.

4) Środki zapobiegawcze

1. Przed włączeniem podcinarki upewnić się, że otwarta strona osłony głowicy jest skierowana w stronę od operatora.
2. Nosić prawidłowo dobrane okulary ochronne lub gogle ochronne. solidne zamknięte buty z antyślizgową podeszwą, rękawice i ochronniki słuchu (zatyczki lub słuchawki ochronne).
3. Zawsze pewnie trzymać podcinarkę I upewnić się, że stoi się na pewnym gruncie utrzymując równowagę.
4. Zachować szczególną uwagę podczas pracy w gęsto zarośniętych obszarach gdzie widok podłoża jest ograniczony.
5. Nigdy nie zostawiać podcinarki na deszczu.
6. Nie ścinać mokrej trawy ani nie pracować podczas deszczu.
7. Szczególną uwagę zachować niestabilnych warunkach – na zboczach lub nierównym gruncie.
8. Na zboczach pracować przesuwając się w poprzek zbocza i zachować szczególną uwagę przy zawracaniu.
9. Uważać na ukryte przeszkody takie jak pnie drzew i korzenie aby uniknąć potknięcia.
10. Unikać używania podcinarki podczas złych warunków pogodowych a szczególnie gdy jest ryzyko burzy.
11. Państwa podcinarka jest urządzeniem z dużą prędkością obrotową z dużą wydajnością cięcia. Połączenie elektryczne i ostrze tnące są potencjalnym źródłem powstania niebezpieczeństwa. Z tego powodu należy podjąć specjalne środki zapobiegawcze aby zredukować ryzyko zranienia.
12. Sprzedawca powinien zademonstrować sposób użytkowania narzędzia.
13. Dzieci powinny znajdować się pod opieką aby być pewnym, że nie bawią się urządzeniem
14. To urządzenie nie jest przeznaczone do obsługi przez osoby (włączając dzieci) z upośledzeniem fizycznym, psychicznym lub sensorycznym oraz nieposiadającym wiedzy I doświadczenia, chyba że pracują pod nadzorem osoby odpowiedzialnej za jej bezpieczeństwo po udzielenie odpowiednich instrukcji.
15. Upewnić się, że każda osoba obsługująca podcinarkę rozumie informacje zawarte w niniejszej instrukcji obsługi. Dzieci i młodzież poniżej 16 roku życia nie mogą obsługiwać urządzenia.
16. Operator urządzenia jest odpowiedzialny za bezpieczeństwo wszystkich osób postronnych.
17. Podczas pracy podcinarką należy być w odpowiednim stanie – wypoczętym, zdrowym i w dobrym stanie fizycznym. Jeżeli wystąpi zmęczenie należy zrobić przerwę. Nigdy nie pracować podcinarką będąc pod wpływem alkoholu lub środków odurzających.
18. Szybko obracająca się głowica może uderzyć I wyrzucić kamienie I inne przedmioty na dużą odległość. Aby zminimalizować ryzyko zranienia należy się upewnić, że osoby postronne, dzieci lub zwierzęta znajdują się przynajmniej 15 m od miejsca pracy.

Ważna uwaga – aby gwarancja nie uległa unieważnieniu:

- Zawsze utrzymywać wloty powietrza drożne.
- Nie używać dłuższej żyłki niż na to zezwala ostrze obcinające żyłkę.
- Używać tylko żyłek o średnicy do 1,4 mm i oryginalnych szpul.
- Nigdy nie dociskać głowicy do podłoża, czyniąc to zmniejsza się prędkość obrotowa silnika.
- Nigdy nie uderzać głowicą o twarde podłoże, w przeciwnym razie głowica i wirnik silnika mogą ulec uszkodzeniu.

4. Zastosowanie

Urządzenie jest przeznaczone wyłącznie do ścinania trawnika dekoracyjnego tzn. do przycinania jego krawędzi. Każde inne zastosowanie jak wycinanie zdrewniałych roślin czy żywopłotów na dużej powierzchni jest uważane za niewłaściwe użytkowanie. Producent/dystrybutor nie ponosi odpowiedzialności za szkody wynikłe z takiego użytkowania. Ryzyko jest ponoszone wyłącznie przez użytkownika. Prawidłowe użytkowanie obejmuje także przestrzeganie instrukcji obsługi oraz zgodność z wymaganiami w zakresie konserwacji i kontroli.

Instrukcję przechowywać pod ręką w pobliżu miejsca, gdzie urządzenie jest używane.

Ryzyka resztkowe

Nawet w przypadku prawidłowego użytkowania urządzenie istnieją ryzyka, których nie można wyeliminować. Ze względu na typ i rodzaj konstrukcji mogą się zdarzyć następujące potencjalne niebezpieczeństwa:

- Kontakt nieosłoniętych części głowicy tnącej (ryzyko skaleczenia)
- Kontakt z głowicą tnącą podczas pracy (przecięcie)
- Kontakt z elementami wyrzuconymi przez element tnący (ryzyko skaleczenia i stłuczenia)
- Utrata słuchy w przypadku nienoszenia ochronników słuchu
- Kontakt z prądem wskutek uszkodzonego lub uciętego przewodu elektrycznego (porażenie prądem)
- Szkodliwe emisje ścinanego materiału.

W przypadku nieprzestrzegania zaleceń instrukcji obsługi mogą jeszcze wystąpić inne ryzyka szczątkowe związane z nieprawidłowym użytkowaniem.

Urządzenie jest przeznaczone dla osób, które mają 14 lat i więcej. W przypadku użytkowania urządzenie przez dzieci powyżej 8 lat lub z ograniczonymi zdolnościami fizycznymi i umysłowymi bądź też z niewystarczającą wiedza lub doświadczeniem praca tych osób musi być nadzorowana przez inne osób, które są świadome co do użytkowania urządzenia i występujących z tym zagrożeń. Dzieciom nie wolno bawić się urządzeniem. Czyszczenie i konserwacja nie mogą być dokonywane przez dzieci bez nadzoru.

Dzieci muszą być pod nadzorem aby nie bawiły się urządzeniem.

Jednakże pewne ryzyka resztkowe mogą pozostać pomimo środków zapobiegawczych, instrukcji i dodatkowych uregulowań w sprawie bezpieczeństwa wskazanych w instrukcji oraz w przypadku niewłaściwego użycia mogą powstawać nowe ryzyka.

Uwaga!

Długie używanie urządzenia naraża użytkownika na działanie wibracji i wstrząsów mogących prowadzić do powstania syndromu Taynoud i zespołu urazowego nadgarstka.

Te choroby zmniejszają zdolność ręki do czucia I regulacji temperatury, powodują drętwotę I uczucie gorąca oraz mogą powodować upośledzenie układu nerwowego I układu krążenia oraz do martwoty.

Nie są znane wszystkie czynniki prowadzące do powstania syndromu Raynaud's ale zimna woda, palenie oraz choroby wpływające na naczynia krwionośne I układ krążenia oraz duże lub długotrwałe oddziaływanie wibracji są znane jako czynniki wpływające na powstanie syndromu Raynaud's. Przestrzegać niniejszych instrukcji aby zmniejszyć ryzyko powstania syndromu Raynaud's I zespołu urazowego nadgarstka.

- Nosić rękawice I utrzymywać dłonie w cieple
- Upewnić się że urządzenie jest dobrze utrzymywane. Narzędzie z luźnymi elementami lub zniszczonymi albo zużytymi amortyzatorami przyczynia się do powstania większych wibracji.
- Należy zawsze trzymać urządzenie pewnie ale nie ściskać go długo z nadmierną siłą. Robić przerwy.

Wszystkie środki zapobiegawcze podane wyżej nie mogą wykluczyć powstania syndromu Raynaud's lub zespołu urazowego nadgarstka. Dlatego w przypadku długotrwałego użytkowania należy regularnie sprawdzać stan dłoni I palców. W przypadku wystąpienia jakichkolwiek symptomów należy natychmiast skonsultować się z lekarzem.

5. Przed użyciem

Montaż osłony ochronnej (rys. 2, 3 + 4)

Osłonę ochronną (9) umieścić na gnieździe obudowy (6) tak aby 2 zatrzaski na osłonie dopasowały się do gniazda obudowy (rys. 2). Następnie połączyć osłonę z obudową używając dostarczonego wkrętu (rys 3).

Uwaga: Po zamontowaniu osłony powinna ona przez cały czas zostać w tym miejscu. Nie wolno pracować urządzeniem bez zamontowanej osłony.

⚠ **Uwaga:** Niebezpieczeństwo skaleczenie przez ostrze tnące! (rys. 4).

Montaż uchwytu dodatkowego (rys. 5, 6 i 7)

Wsadzić uchwyt pomocniczy (2) w wspornik i dokręcić śrubę. Wspornik ustawić na żądanej wysokości i ustawić uchwyt w jednej z 5 możliwych pozycji. Dokręcić mocno śrubę.

Cięcie z wskaźnikiem zasięgu/osłoną roślin (rys. 1)

Pałąk (7) na przodzie podcinarki służy jako zarówno jako zabezpieczenie roślin jak I wskaźnik zasięgu żyłki tnącej. Żyłka tnąca porusza się tylko w zakresie wyciągniętego pałąka. Niemniej jednak podcinarka może także pracować z niewyciągniętym wskaźnikiem.

6. Regulacja kąta rękojeści i długości podcinarki

Regulacja długości podcinarki (rys. 8)

Przekręcić plastikową osłonę (4) w kierunku ruchu wskazówek zegara aby ją odblokować. Nastawić długość podcinarki na żądaną długość i ponownie zablokować osłonę (4) kręcąc ją w odwrotną stronę.

Regulacja kąta rękojeści (rys. 9, 10 i 13)

Pociągnąć w górę mechanizm blokujący (3) aby go zwolnić (rys.9) – uchwyt można teraz obracać o 180° (rys. 10). Następnie pchnąć mechanizm blokujący w dół aby z powrotem umieścić go na miejscu.

Można użyć wskaźnika zasięgu żyłki tnącej (7) jako wspornika przy przycinaniu krawędzi trawnika (rys. 13).

7. Podłączanie podcinarki (rys. 11)

Urządzenie może być podłączone do jednofazowego prądu przemiennego, jest ono podwójnie zaizolowane zgodnie z 2 Klasą VDE 0700 i EEC 20. Przed użyciem należy się upewnić, że prąd jest identyczny z tym wskazanym na tabliczce znamionowej.

Przekrój przewodów przedłużacza musi wynosić minimum:

1,5 mm^2

- Podłączyć wtyczkę podcinarki z gniazdem przedłużacza
- Zrobić pętlę na końcu przedłużacza i zaczepić ją o zaczep w rękojeści (odciążenie przewodu)).
- Po skończonej pracy ściągnąć pętlę z zaczepu i rozłączyć wtyczkę z gniazdkiem.

8. Włączanie i wyłączanie (rys. 11)

Aby uruchomić podcinarkę:

- Założyć właściwe obuwie.
- Podcinarkę trzymać pewnie dwoma rękami
- Stać pionowo – podcinarkę trzymać w swobodnej pozycji.
- Nie opierać podcinarki o podłoże.
- Wcisnąć włącznik (1).
- Podcinarka wyłączy się po zwolnieniu włącznika (1).

9. Ścinanie trawy i chwastów (rys. 12)

- Przesuwać podcinarkę do przodu I do tyłu aby ścinać małe odcinki trawy. Podcinarka nie jest przeznaczona do ścinania dużych obszarów.
- Gdziekolwiek jest to możliwe ścinać lewą stroną aby ścinki, kurz I kamienie były wyrzucane do przodu z dala od użytkownika.
- Najlepsze warunki do pracy uzyskuje się, gdy podcinarka jest przechylona w lewą stronę o kąt około 30°.

10. Dopasowanie długości żyłki tnącej (rys. 14 i 15)

Regularnie sprawdzać żyłkę tnącą czy nie jest zniszczona i czy ma właściwą długość.

Kiedy zmniejsza się wydajność ciecia: trzymać pracująca podcinarkę nad trawnikiem. Uderzyć lekko obracająca się głowicą w podłoże. Wziąć pod uwagę, że żyłka zostanie wysunięta tylko gdy jej długość wynosi przynajmniej 2,5 cm. Jeśli żyłka jest krótsza: wyłączyć podcinarkę i odłączyć wtyczkę. Nacisnąć pokrywę głowicy i wyciągnąć żyłkę na zewnątrz. Jeżeli nie widać końca żyłki spojrzeć do bębenka (zapasowa szpulka).

Podcinarka ma ostrze nieustannie obcinające żyłkę do żądanej długości.

Uwaga: Czyścić ostrze obcinające żyłkę z pozostałości aby zapewnić odpowiednią wydajność cięcia.

Uwaga: Niebezpieczeństwo skaleczenie przez ostrze tnące!

11. Wymiana bębenka (rys. 16 i 17)

Najpierw wyłączyć podcinarkę i odłączyć od źródła prądu. Zaczekać aż głowica przestanie się obracać. Następnie wcisnąć obydwie zapadki mechanizmu blokującego 1 po obydwóch stronach głowicy tnącej i zdjąć pokrywę głowicy 2 (rys. 16). Wyciągnąć szpulkę 3 z zużytą żyłką i założyć nową w taki sposób, aby końcówki żyłki 5 wychodziły z przelotek po obu stronach głowic tnącej (rys. 17). Proszę zwrócić uwagę, aby sprężyna 4 była prawidłowo usadowiona pod bębenkiem. Na końcu należy zamknąć głowicę pokrywą tak, aby obydwie zapadki weszły na swoje miejsca.

12. Rozwiązywanie problemów

- **Podcinarka nie pracuje:** Sprawdzić podłączenie do prądu (np. przez sprawdzenie innego gniazdka lub sprawdzenie napięcia miernikiem). Jeśli podcinarka nadal nie pracuje pomimo sprawnego gniazdka dostarczyć podcinarkę do autoryzowanego serwisu do naprawy.
- **Żyłka tnąca znika w głowicy:** Wyciągnąć szpulkę, wyciągnąć końcówkę żyłki przez przelotkę u z powrotem zamocować szpulkę. W przypadku gdy żyłka jest zużyta nawinąć na szpulkę nową żyłkę.

Nie przeprowadzać napraw samemu, podcinarkę dostarczyć do autoryzowanego punktu napraw.

13. Przechowywanie

- Wyczyścić dokładnie, szczególnie wloty powietrza na obudowie silnika.
- Nie używać do czyszczenia wody
- Przechowywać urządzenie w suchym i bezpiecznym miejscu. Chronić przed nieuprawnionym użytkowaniem (np. przez dzieci).

14. Naprawy serwisowe

Naprawy elektronarzędzi powinny być dokonywane wyłącznie przez wykwalifikowany personel.

15. Usuwanie odpadów i ochrona środowiska

Po zużyciu się podcinarki należy ją w prawidłowy sposób zutylizować. Należy odciąć przewód w celu zapobieżenia nieprawidłowemu użyciu. Nie wolno wyrzucić podcinarki do odpadów domowych. W celu ochrony środowiska należy ją oddać do punktu odbioru odpadów kłopotliwych. Władze lokalne udostępniają adresy punktów zbiórki i ich czas pracy. Opakowanie i akcesoria także należy zutylizować w sposób bezpieczny dla środowiska.

Tylko dla krajów Wspólnoty Europejskiej

Nie oddawać elektronarzędzi do odpadów bytowych!

Zgodnie z Dyrektywą Europejską 2012/19/EC o odpadach elektrycznych i elektronicznych oraz odpowiadającym im ustawom krajowym zużyte elektronarzędzia muszą być składowane oddzielnie w sposób niestwarzający zagrożenia dla środowiska.

Możliwość alternatywnej utylizacji:
Zamiast zwrotu sprzętu elektrycznego właściciel jest alternatywnie zobowiązany do wzięcia udziału w utylizacji w przypadku zrzeczenia się własności. Zużyty sprzęt może być też zabrany do zakładu utylizacji, który zutylizuje go zgodnie z obowiązującymi przepisami. Nie dotyczy to akcesoriów i wyposażenia dodatkowego bez komponentów elektrycznych

16. Części zamienne

Jeżeli są potrzebne części zamienne proszę się skontaktować z naszymi punktami serwisowymi bądź też naszym działem części zamiennych.

Używając tego urządzenia nie wolno stosować innych części zamiennych niż rekomendowane rzez nas. Użycie innych części może powodować poważnymi obrażeniami osób lub też zniszczeniem mienia.

Przy zamawianiu części zamiennych będą potrzebna następujące informacje:

- Typ urządzenia
- Numer seryjny urządzenia

TURINYS **Seite**

	Paveikslėliai	1 - 4
	Piktogramų iliustracijos ir paaiškinimas	5
1.	**Techniniai duomenys**	LT - 2
2.	**Bendra informacija apie saugą**	LT - 2
3.	**Saugos instrukcijos** 1) Saugaus darbo nurodymai 2) Techninė priežiūra 3) Bendrieji nurodymai 4) Atsargumo priemonės	LT - 2
4.	**Paskirtis**	LT - 4
5.	**Prieš naudojimą** Apvado rato montavimas Apsauginio gaubto montavimas Papildomos rankenos montavimas	LT - 5
6.	**Pasvirimo kampo ir koto ilgio reguliavimas**	LT - 5
7.	**Žoliapjovės prijungimas**	LT - 6
8.	**Įjungimas / išjungimas**	LT - 6
9.	**Žolės ir piktžolių pjovimas**	LT - 6
10.	**Naloninio valo reguliavimas**	LT - 6
11.	**Ritės keitimas**	LT - 6
12.	**Trikčių šalinimas**	LT - 6
13.	**Saugojimas**	LT - 6
14.	**Remonto darbai**	LT - 6
15.	**Atliekų šalinimas ir aplinkos apsauga**	LT - 6
16.	**Atsarginės dalys**	LT - 7
17.	**Garantija**	
	EC Atitikties deklaracija	
	Service	

Rankinė žoliapjovė

1. Techniniai duomenys

Modelis		**IGT 350 DA**	
Vardinė įtampa	V~	230	
Dažnis	Hz	50	
Energijos sąnaudos	W	350	
Greitis, tuščia eiga n_0	min^{-1}	9.800	
Pjovimo plotis	mm	250	
Valo skersmuo	mm	1,4	
Valo ilgis	m	2 x 4	
Valo padavimas		Tap&Go	
Svoris	kg	1,9	
Garso slėgio lygis pagal (2000/14/EB)	dB(A)	84	K=3,0 dB (A)
Išmatuotas garso galios lygis (2000/14/EG)	dB(A)	94	K=2,01 dB (A)
Garantuotas garso galios lygis (2000/14/EG)	dB(A)	96	
Vibracija (EN 50636-2-91:2014)	m/s^2	4,3	K=2,2 m/s^2

Trikdžių slopinimas atitinka EN 55014, EN 61000 reikalavimus.

Apsaugos klasė II/VDE 0700 ⧈

Pasiliekame teisę keisti technines specifikacijas.

Prietaisai sukonstruoti pagal standarto EN 60335-1 ir EN 60335-2-91 taisykles ir visiškai atitinka Produktų Saugos akto nuostatas.

2. Bendra informacija apie saugą

Duomenys apie triukšmo emisiją pagal Vokietijos Prietaisų ir Produktų Saugos aktą (ProdSG) ir EB mašinų direktyvą: darbo vietoje garso slėgio lygis gali viršyti 80 dB (A). Šiuo atveju operatoriui būtinos apsaugos nuo garso (pvz. klausos apsaugos) priemonės.

Dėmesio. Apsauga nuo triukšmo! Naudodami įrankį, laikykitės vietos teisės aktų reikalavimų.

⚠ **Dėmesio.** Naudodami elektrinius įrankius, privalote laikytis esminių saugos nurodymų, kad apsaugotumėte save nuo elektros smūgio, susižalojimų ir gaisro pavojaus. Prieš naudodami žoliapjovę, perskaitykite visą šią naudojimo instrukciją ir laikykitės joje pateiktų nurodymų. Saugokite šias saugos instrukcijas saugioje vietoje.

Įrankis yra pagamintas pagal naujausias technologijas ir laikantis pripažintų techninės saugos reglamentų nuostatų. Nepaisant to, naudojant įrankį ir naudotojui ir šalia esantiems asmenims kyla sužalojimų rizika bei žalos įrankiui ar kitiems objektams rizika.

Naudokite įrankį saugiai, protingai ir pagal paskirtį; taip pat naudokite tik techniškai tvarkingos būklės įrankį! Nedelsiant pašalinkite bet kokius gedimus, kurie gali turėti neigiamos įtakos saugai!

Atidžiai perskaitykite šią naudojimo instrukciją. Svarbu, kad prieš pirmą kartą naudodami įrankį aiškiai suprastumėte ir imtumėtės su sauga susijusių atsargumo priemonių bei atsižvelgtumėte į įspėjimus. Dėl neatsargaus ar netinkamo bet kokios žoliapjovės naudojimo kyla sunkaus arba mirtino sužalojimo rizika. Laikykitės visų galiojančių saugos taisyklių, standartų ir nutarimų. Prieš pirmą kartą naudodami įrankį, gerai išsiaiškinkite, kaip įrankis veikia.

3. Saugos instrukcijos

⚠ **Dėmesio!** Naudodami elektrinius įrankius, privalote laikytis esminių saugos nurodymų, kad apsaugotumėte save. Prieš naudodami žoliapjovę, perskaitykite visą šią naudojimo instrukciją ir laikykitės joje pateiktų nurodymų. Saugokite šias saugos instrukcijas saugioje vietoje.

1) Saugaus darbo nurodymai

a) Dėvėkite tinkamus apsauginius akinius, tvirtus ir uždarus batus su neslystančiais padais, pirštines, gerai priglundančius darbui skirtus rūbus ir ausų apsaugas (ausų kištukai arba ausinės).
b) Nepilnamečiams niekada neturi būti leidžiama naudoti elektrinės žoliapjovės. Niekada neskolinkite ar neišnuomokite žoliapjovės be šios naudojimo instrukcijos.
c) Nenaudokite žoliapjovės, jeigu netoli darbo zonos yra kitų asmenų, ypač vaikų, arba gyvūnų.
d) Dirbkite ramiai ir išlikite dėmesingi. Žoliapjovę naudokite tik esant tinkamoms matomumo ir apšvietimo sąlygoms.
e) Prieš naudodami įrankį, patikrinkite kabelius ir ilgiklius, ar nėra pastebimų pažeidimo ar susidėvėjimų ženklų. Nenaudokite žoliapjovės, jeigu jos kabelis yra pažeistas arba susidėvėjęs.
f) Nenaudokite pažeistų maitinimo kabelių, ilgiklių, jungčių, kištukų ar pjovimo antgalių
g) Neatsargiai naudojant įrankį, į besisukančius peilius galima susižaloti rankas ir kojas. Neįjunkite įrankio, kai prie pjovimo elementų laikote rankas arba kojas.
h) Įspėjimas! Dirbant su įrankio pjovimo elementais galima susižaloti. Keičiant ritę arba nustatant ilgesnį pjovimo valą, užtikrinkite, kad surinktumėte visą įrankį prieš jį įjungdami
i) Niekada nenaudokite metalo pjovimo įrankių.
j) Naudokite tik originalias atsargines dalis.
k) Prieš atlikdami bet kokius techninės priežiūros arba remonto darbus, visada išjunkite žoliapjovę ir ištraukite kištuką iš elektros lizdo. Įrankį taip pat būtina išjungti, o kištuką ištraukti iš elektros lizdo, ir tada, kai reikia nuvalyti arba sureguliuoti įrankį bei prieš tikrinant, ar nėra jokių gedimų ar pažeidimų
l) Reguliariai tikrinkite variklio aušinimo angas, ar jos neužsikimšusios; jeigu reikia, išvalykite.

2) Techninė priežiūra

a) Prieš pertrauką arba baigę darbus, visada išjunkite žoliapjovę ir ištraukite kištuką iš elektros lizdo. Nepamirškite atlikti techninės priežiūros darbų (Kištukas neprijungtas!). Vykdykite tik šioje instrukcijoje aprašytus techninės priežiūros ir remonto darbus.
b) Vaikus reikia prižiūrėti taip, kad jie nežaistų su įrankiu.
c) Bet kokius šioje instrukcijoje nepaminėtus darbus turi atlikti platintojas.
d) Niekada nenaudokite metalo pjovimo įrankių.
e) Reguliariai nuvalykite pjovimo antgalį.
f) Dažnai tikrinkite pjovimo antgalio būklę. Jeigu pjovimo antgalis pradeda veikti kitaip nei anksčiau (vibracija, triukšmas), nedelsiant atlikite patikrinimą: išjunkite žoliapjovę, tvirtai laikykite įrankį ir visiškai sustabdykite pjovimo elementus, priglaudę įrankį prie žemės. Ištraukite kištuką iš maitinimo lizdo. Patikrinkite pjovimo antgalio būklę, ar nėra įtrūkimų
g) Pažeistą pjovimo antgalį reikia nedelsiant pakeisti – net jeigu įtrūkimai yra nežymūs ir vos pastebimi. Niekada nebandykite remontuoti pažeisto pjovimo antgalio.
h) Reguliariai tikrinkite variklio aušinimo angas, ar jos neužsikimšusios; jeigu reikia, išvalykite.
i) Plastikines dalis nuvalykite drėgna šluoste. Nenaudokite jokių agresyvių valiklių.
j) Niekada nekabinkite elektrinės žoliapjovės už laido!
k) Saugokite žoliapjovę sausoje ir užrakintoje vietoje, kad jos nepasiektų vaikai.

3) Bendrieji nurodymai

1. Perskaitykite naudojimo instrukciją.
2. Paprašykite, kad platintojas arba specialistas parodytų, kaip naudoti įrankį.
3. Prieš naudodami įrankį, patikrinkite kabelio ir ilgiklio būklę. Niekada nenaudokite įrankio, kai kabelis arba ilgiklis yra pažeistas arba susidėvėjęs.
4. Jeigu naudojimo metu pažeidėte kabelį, jį būtine nedelsiant išjungti, ištraukiant kištuką iš maitinimo lizdo. NELIESKITE KABELIO, KOL NEIŠTRAUKĖTE KIŠTUKO IŠ ELEKTROS LIZDO.
5. Nenaudokite pažeistų maitinimo kabelių, ilgiklių, jungčių, kištukų ar pjovimo antgalių.
6. Dėmesio! Pavojus. Net ir išjungus įrankį, pjovimo antgalis dar sukasi (smagračio efektas). Kad išvengtumėte susižalojimo, laikykite pirštus ir kojas atokiau nuo pjovimo antgalio.
7. Ilgiklio kabelį laikykite taip, kad jis visada būtų patrauktas nuo besisukančio valo.
8. Norint užtikrinti saugų prietaiso naudojimą, rekomenduojama į kištukinį elektros lizdą įtaisyti ne didesnės nei 30mA įtampos liekamosios srovės jungiklį. Dėl išsamesnės informacijos kreipkitės į elektriką.
9. Prieš naudodami įrankį, patikrinkite žoliapjovės būklę ir tinkamą veikimą. Atkreipkite dėmesį į laidą, ilgiklio kabelį, kištukinį lizdą, jungiklį ir pjovimo antgalį.

10. Dėmesio: šio įrankio maitinimo kabelį gali keisti tik gamintojo techninio aptarnavimo specialistai arba kvalifikuotas elektrikas!
11. Naudokite tokį ilgiklį, kuris yra pritaikytas naudojimui lauko sąlygomis. Laidas turi atitikti H07 RN-F tipui taikomus reikalavimus pagal DIN/VDE 0282. Kabelio skersmuo turi būti ne mažesnis nei 1,5 mm^2. Lizdai ir kištukai turi būti hermetiški. Niekada nenaudokite žoliapjovės, jeigu tinkamai neuždėjote ir neužfiksavote apsauginio gaubto. Patikrinkite, ar pjovimo antgalis yra tvirtai sumontuotas.
12. Netraukite maitinimo laido kištuko iš kištukinio lizdo tempdami už laido. Visada imkite už kištuko
13. Ilgiklio laidas turi būti nutiestas taip, kad už jo neužkliūtumėte ir nepažeistumėte
14. Pasistenkite, kad ilginamasis laidas nesitrintų į briaunas, smailus ar aštrius daiktus ir nebūtų prispaustas, pvz. durų ar langų tarpeliuose
15. Elektrinės žoliapjovės gabenimo metu, pvz., pereidami į kitą darbo vietą: išjunkite įrankį ir ištraukite kištuką iš maitinimo lizdo.

4) Atsargumo priemonės

1. Prieš įjungdami žoliapjovę, įsitikinkite, kad atviras apsauginio gaubto galas yra nukreiptas nuo jūsų.
2. Dėvėkite tinkamus apsauginius akinius, tvirtus ir uždarus batus su neslystančiais padais, pirštines, gerai priglundančius darbui skirtus rūbus ir ausų apsaugas (ausų kištukai arba ausinės).
3. Visada tvirtai laikykite žoliapjovę – užtikrinkite, kad visada išlaikytumėte pusiausvyrą ir stovėtumėte ant tvirtos žemės.
4. Būkite itin atsargūs pjaudami tankiai apžėlusias vietas, kai negalite aiškiai matyti žemės paviršiaus!
5. Niekada nepalikite žoliapjovės lauke lyjant.
6. Nepjaukite šlapios žolės ar kitų augalų. Niekada nenaudokite lyjant.
7. Būkite labai atsargūs, kai žemės paviršius yra slidus – nuokalnė ir nelygus žemės paviršius
8. Darbai turi būti vykdomi skersai šlaito. Apsisukant, reikia būti labai atsargiems!
9. Atkreipkite dėmesį, ar nėra sunkiai pastebimų kliūčių, pvz., kelmų ir šaknų, į kuriuos galima atsitrenkti arba už kurių galima užkliūti.
10. Venkite naudoti žoliapjovę esant prastoms oro sąlygoms, visų pirma tada, kai prognozuojamas žaibavimas.
11. Elektrinė žoliapjovė yra greitaeigis, greitai pjaunantis įrankis. Elektros jungtys ir pjovimo elementai yra potencialūs pavojaus šaltiniai. Todėl, būtina imtis specialių atsargumo priemonių, kad sumažintumėte susižalojimo riziką.
12. Paprašykite, kad platintojas arba specialistas parodytų, kaip naudoti įrankį.
13. Vaikai turi būti prižiūrimi taip, kad nežaistų su elektriniu įrankiu.
14. Šis įrankis nėra skirtas naudoti asmenims (įskaitant vaikus) su sutrikusiais fiziniais, jutiminiais ar protiniais gebėjimais arba asmenims, neturintiems patirties ir/arba pakankamai žinių, išskyrus tuos atvejus, kai juos prižiūri arba naudotis įrankiu moko už jų saugumą atsakingi asmenys.
15. Užtikrinkite, kad bet kuris šią žoliapjovę naudojantis asmuo suprastų šioje naudojimo instrukcijoje pateiktą informaciją. Vaikai ir paaugliai (iki 16 m.) neturi naudoti įrankio.
16. Naudotojas yra atsakingas už visų darbo zonoje esančių asmenų saugumą.
17. Darbui su elektrine žoliapjove turite būti tinkamai pasirengę – pailsėję, sveiki ir geros fizinės būklės. Jeigu naudodami žoliapjovę pavargote, pailsėkite. Niekada nenaudokite įrankio, kai esate apsvaigę nuo alkoholio arba vaistų.
18. Greitaeigis pjovimo antgalis gali pakelti ir išsviesti akmenis ir kitus pašalinius objektus dideliu atstumu. Kad išvengtumėte sužalojimo rizikos, užtikrinkite, kad netoli esantys asmenys/vaikai ir gyvūnai būtų ne mažesniu nei 15 m (50 pėdų) atstumu nuo jūsų.

Svarbi pastaba. Kad garantijos sąlygos galiotų:

- Visada užtikrinkite, kad variklio aušinimo anga būtų švari.
- Niekada nenaudokite ilgesnio valo, nei tinka naudoti su ašmenų fiksatoriumi.
- Naudokite tik vienagijus 1,4 mm Ø valus ir originalias rites.
- Niekada nespauskite pjovimo antgalio į žemę, nes taip sugadinsite įjungtą variklį.
- Niekada netrenkite pjovimo antgalio į kietą žemę, nes galite sugadinti arba išbalansuoti variklio veleną.

4. Paskirtis

Įrankis yra skirtas tik dekoratyvinės vejos pjovimui, t.y. vejos pakraščių priežiūrai. Naudojimas bet kokiam kitam tikslui, pvz., krūmų ir gyvatvorių ar didelių žolynų pjovimui, laikomas netinkamu naudojimu. Gamintojas / tiekėjas neatsako už nuostolius arba žalą, atsiradusią dėl tokio naudojimo. Tokiu atveju, visą riziką prisiima pats naudotojas. Tinkamas šalinimas taip pat reiškia

šios naudojimo instrukcijos nurodymų laikymąsi ir atitiktį valdymo ir techninės priežiūros sąlygoms.

Įrankio naudojimo metu naudojimo instrukciją visada turėkite su savimi!

Likutinė rizika

Net ir tuo atveju, jeigu įrankis yra naudojamas tinkamai, visada išlieka rizikos, kurios neįmanoma išvengti, tikimybė. Atsižvelgiant į įrankio tipą ir dizainą, gali kilti šie potencialūs pavojai:

- Sąlytis su neapsaugota valo nupjovimo įrangos dalimi (įsipjovimas)
- Sąlytis su pjovimo valu įrankio naudojimo metu (įsipjovimas)
- Sąlytis su išsviestomis pjovimo valo, nupjautos medžiagos ar kitų medžiagų dalimis. (įsipjovimas, nusibrozdinimas)
- Klausos praradimas, jeigu darbo metu nenaudojama ausų apsauga, kurią privaloma dėvėti (klausos praradimas)
- Sąlytis su elektros srove dėl susidėvėjusio arba pažeisto maitinimo laido (elektros smūgis)
- Pavojingas pjaunamos medžiagos arba dalių išmetimas.

Nesilaikant naudojimo instrukcijoje pateiktų nurodymų, dėl netinkamo įrankio naudojimo gali kilti kitų likutinių rizikų.

Įrankį gali naudoti 14 metų amžiaus ir vyresni asmenys. Jeigu įrankį naudoja 8 metų amžiaus ir vyresni vaikai arba asmenys su ribotais fiziniais, jutiminiais ar protiniais gebėjimais arba asmenys, kurie neturi patirties ir žinių apie įrankio naudojimą, jie turi būti prižiūrimi ir informuoti apie tai, kaip saugiai naudoti įrankį, ir apie su įrankio naudojimu susijusius pavojus.

Vaikams neleidžiama žaisti su įrankiu. Valymo ir techninės priežiūros darbus negali atlikti neprižiūrimi vaikai.

Vaikai turi būti prižiūrimi taip, kad nežaistų su įrankiu.

Tačiau, nepaisant specialių saugos priemonių, instrukcijų ir papildomų saugos taisyklių, kurios yra nurodytos naudojimo instrukcijoje, tam tikra likutinė rizika išlieka, pvz.: netyčinis įrankio įjungimas. Nesilaikant naudojimo instrukcijoje pateiktų nurodymų, dėl netinkamo įrankio naudojimo gali kilti kitų likutinių rizikų.

Įspėjimas!

Ilgai naudojant įrankį, naudotoją veikia vibracija ir smūgiai, kurie gali sukelti Raynaud sindromą arba riešo kanalo sindromą.

Esant tokiai būklei, sumažėja rankos jautrumas ir temperatūros kontrolė, sukelia tirpimą ir šilumos pojūtį bei gali paveikti nervų sistemą ir kraujotakos sistemą, gali sukelti nekrozę.

Ne visi veiksniai, sukeliantys Raynaud sindromą, yra žinomi, tačiau šaltas vanduo, rūkymas ir kraujotakos sistemos ligos bei ilgalaikis arba stiprus vibracijų poveikis yra įvardinami tais veiksniais, kurie sukelia šį sindromą. Norėdami išvengti Raynaud sindromo ir riešo kanalo sindromo rizikos, laikykitės šių nurodymų:

- Dėvėkite pirštines ir užtikrinkite, kad rankos būtų šiltos.
- Užtikrinkite, kad įrankis būtų tinkamai prižiūrimas. Įrankis, kurio dalys nėra priveržtos arba amortizatoriai yra pažeisti/susidėvėję, kelia didesnes vibracijas.
- Visada tvirtai laikykite už rankenų, tačiau nenaudokite didelės jėgos. Dažnai darykite pertraukas.

Visos išvardintos atsargumo priemonės negali visiškai panaikinti Raynaud sindromo ir riešo kanalo sindromo rizikos. Todėl, ilgą laiką arba nuolatos naudojant įrankį, rekomenduojama atkreipti dėmesį ir atidžiai stebėti rankų ir pirštų būklę. Atsiradus bet kuriam iš išvardintų sindromų, nedelsiant kreipkitės pagalbos į gydytoją.

5. Prieš naudojimą

ĮSPĖJIMAS! Prieš surinkdami įrankį, įsitikinkite, ar žoliapjovė yra išjungta, o kištukas yra ištrauktas iš elektros lizdo.

Apsauginio gaubto montavimas (2, 3 ir 4 pav.)

Įstatykite apsauginį gaubtą (9) į lizdą ant korpuso (6) taip, kad 2 laikikliai ant apsauginio gaubto įsistatytų į atitinkamus lizdus (2 pav.). Tada pritvirtinkite apsauginį gaubtą prie korpuso, pasinaudodami pridedamais varžtais (3 pav.).

Dėmesio: po montavimo apsauginis gaubtas visam laikui liks primontuotas prie žoliapjovės. Prietaiso niekada negalima eksploatuoti be apsauginio gaubto!

Dėmesio: susižalojimo pavojus dėl pjovimo geležtės! (4 pav.).

Papildomos rankenos montavimas (5, 6 ir 7 pav.)

Įstatykite papildomą rankeną (2) į rankenos laikiklį ir priveržkite varžtą. Pakelkite laikiklį į norimą aukštį ir nustatykite rankeną vienoje iš 5 galimų padėčių. Tada priveržkite varžtą.

Pjovimo pločio indikatorius/ augalų apsaugos elementas (1 pav.)

Juosta (7) žoliapjovės priekyje atlieka ir augalų apsaugos elemento, ir pjovimo pločio indikatoriaus funkcijas: pjovimo valas juda tik sulig atlenktos juostos matmenimis. Tačiau, esant poreikiui, žoliapjovę galima naudoti ir tada, kai juosta yra sulenkta.

6. Pasvirimo kampo ir koto ilgio reguliavimas

Vamzdžio ilgio reguliavimas (8 pav.)

Pasukite plastmasinį gaubtą (4) palei laikrodžio rodyklę tam, kad jį atlaisvintumėte. Sureguliuokite tinkamą vamzdžio ilgį ir vėl prisukite varžtą įvorėje (4), sukdami prieš laikrodžio rodyklę.

Reguliavimas kraštų pjovimui (9, 10 ir 13 pav.)

Patraukite fiksatorių (3) į viršų tam, kad jį atlaisvintumėte (9 pav.) – dabar rankeną galima pasukti 180° kampu (10 pav.). Tada pastumkite fiksatorių žemyn tam, kad vėl jį įstatytumėte į vietą.

Kaip atrama galite pasinaudoti augalų apsaugos elementu (7), kuris padės švariai nupjauti kraštus, naudojant šį nustatymą (13 pav.).

7. Žoliapjovės įjungimas (11 pav.)

Įrenginio maitinimui galima naudoti tik vienfazę kintamąją (AC) srovę. Jis yra su dviguba izoliacija pagal II klasę VDE 0700 ir EEC 20. Prieš naudojant žoliapjovę, įsitikinkite, ar tinklo įtampa atitinka koeficientų lentelėje nurodytą darbinę įtampą.

Minimalus ilgintuvų laidų skerspjūvio plotas turi būti:

1,5 mm^2

- Prijunkite žoliapjovės kištuką prie ilgintuvo movos.
- Suformuokite kilpą iš ilgintuvo laido, įstumkite ją pro angą rankenoje ir užkabinkite už ąselės (įtempimo mažinimo įtaiso).
- Baigus darbą, atkabinkite kilpą nuo ąselės ir ištraukite ją iš rankenos.

8. Įjungimas / išjungimas (11 pav.)

Norint naudoti žoliapjovę:

- Įsitikinkite ar tvirtai stovite.
- Tvirtai laikykite žoliapjovę (abiem rankomis).
- Stovėkite tiesiai - laikykite žoliapjovę atsipalaidavusioje pozoje.
- Neatremkite pjovimo antgalio į žemę.
- Suspauskite jungiklį (1).
- Atleidus jungiklį (1), žoliapjovė išsijungia.

9. Žolės ir piktžolių pjovimas (12 pav.)

ĮSPĖJIMAS! Įsitikinkite, kad darbo zonoje nebūtų akmenų, šiukšlių, laidų ir kitų pašalinių objektų.

- Tolygiai braukite žoliapjovę pirmyn ir atgal tam, kad nupjautumėte mažus žolės ir piktžolių plotus. Žoliapjovė nėra sukonstruota ir nėra tinkama didelių plotų pjovimui.
- Kai tik įmanoma, pjaukite kairėje pusėje tam, kad nuopjovos, dulkės ir akmenukai būtų metami į priekį ir tolyn nuo naudotojo.
- Idealios darbo sąlygos pasiekiamos tada, kai žoliapjovė yra pakreipta į kairę maždaug 30° kampu.

10. Nailoninio valo reguliavimas (14 ir 15 pav.)

Reguliariai tikrinkite pjovimo valą, kad jis nebūtų pažeistas ir kad būtų tinkamo ilgio.

Kai pjovimo rezultatai yra prasti: laikykite veikiančią žoliapjovę virš žolės lopinėlio. Atremkite pjovimo antgalį į žemę. Atkreipkite dėmesį, kad valą galima patempti tik tada, kai jis yra ne trumpesnis nei 2,5 cm (1 colio) ilgio. Jeigu valas yra trumpesnis: išjunkite žoliapjovę ir ištraukite kištuką iš maitinimo lizdo. Paspauskite ritę ir tvirtai patraukite už valo galo į išorę. Jeigu valo galo nesimato, žr. skyrių „Ritės keitimas“.

Žoliapjovėje yra valo nupjovimo peilis, kuris nupjauna valą iki tinkamo ilgio.

Pastaba: tam, kad peilis tinkamai nupjautų valą, nuvalykite nuo jo žolės likučius.

Dėmesio: į peilį galima susižeisti!

11. Ritės keitimas (16 ir 17 pav.)

ĮSPĖJIMAS! Prieš atlikdami šį pakeitimą, įsitikinkite, kad žoliapjovė yra išjungta, o kištukas ištrauktas iš elektros lizdo.

Pirmiausia išjunkite prietaisą ir ištraukite kištuką iš maitinimo lizdo. Palaukite, kol nailoninis valas sustos. Tada paspauskite du fiksatorius 1, esančius pjovimo antgalio šonuose, ir nuimkite pjovimo antgalio gaubtą 2 (16 pav.). Išimkite sunaudotą valo ritę ir įdėkite naują ritę 3 taip, kad vienas valo galas 5 išlįstų per kiekvieną pjovimo antgalio šonuose esančią angą (17 pav.). Pasirūpinkite, kad spyruoklė 4 būtų tinkamai įstatyta po valo rite. Galiausiai uždėkite gaubtą, įspausdami taip, kad abu fiksatoriai tinkamai užsifiksuotų. Abu fiksavimo įtaisai turi tinkamai susikabinti.

12. Trikčių šalinimas

- **Žoliapjovė neveikia.** Patikrinkite, ar yra srovė (pvz. pabandę prijungti prie kito kištukinio lizdo ar įtampos tikrinimo prietaisu). Jei esant srovei prie kištukinio lizdo prijungtas prietaisas neveikia, persiųskite jį neišardytą gamintojo techninio aptarnavimo centrui arba įgaliotoms specializuotoms dirbtuvėms..
- **Pjovimo valas neišlenda iš ritės.** Išimkite ritę, ištraukite valo galą per metalinę angą ir vėl įstatykite ritę. Jeigu nailoninis valas baigėsi, įstatykite naują ritę.

Neatlikite jokių kitų remonto darbų savo nuožiūra; žoliapjovę turi patikrinti ir remontuoti tik įgaliotas platintojas. Gamintojas neprisiima jokios atsakomybės už žalą arba sužalojimus, kurių atsirado dėl to, kad įrankio remonto darbus atliko neįgaliotas asmuo arba įrankis buvo naudojamas netinkamai.

13. Saugojimas

- Kruopščiai išvalykite įrankį, ypatingai angą, per kurią pučiamas vėsus oras.
- Valymui nenaudokite vandens.
- Laikykite įrankį sausoje, saugioje ir užrakintoje vietoje bei apsaugokite jį nuo vaikų.

14. Remonto darbai

Elektrinių įrankių remonto darbus turi atlikti tik kvalifikuoti elektros įrangos specialistai.

15. Atliekų šalinimas ir aplinkos apsauga

Kai įrankis susidėvėjo, jį reikia tinkamai pašalinti. Norėdami išvengti netinkamo naudojimo, išjunkite maitinimo kabelį. Įrankio negalima šalinti kartu su buitinėmis atliekomis. Dėl aplinkosaugos priežasčių, pristatykite įrankį į elektrinių įrankių surinkimo punktą. Jūsų regione atsakingoji institucija gali suteikti informacijos apie tokio punkto adresą ir darbo laiką. Pakuotės medžiagas ir susidėvėjusius priedus taip pat pristatykite į atitinkamą surinkimo punktą.

Tik ES šalims

Elektrinių įrankių neišmeskite kartu su buitinėmis atliekomis!

Remiantis Europos Direktyvos 2012/96/EB dėl elektrinių ir elektroninių įrenginių atliekų ir ją įgyvendinančių nacionalinių teisės aktų nuostatomis, elektrinių įrankių atliekos turi būti surenkamos atskirai, siekiant jas panaudoti aplinkai nekenksmingu būdu.
Perdirbimas ir grąžinimas:
Vietoje to, kad grąžintų elektrinį įrankį, savininkas yra įsipareigojęs prisidėti prie tinkamo įrankio perdirbimo. Įrangos atliekas galima pristatyti į surinkimo punktą, kuriame jos bus pašalintos, laikantis nacionalinių atliekų perdirbimo ir šalinimo teisės aktų nuostatų. Tai nėra taikoma priedams ir papildomai įrangai, kurioje nėra elektrinių dalių.

16. Atsarginės dalys

Prireikus priedų arba atsarginių dalių, kreipkitės į klientų aptarnavimo skyrių.

Naudodami šį įrankį nenaudokite atsarginių dalių, kurių nerekomenduojame naudoti su įrankiu. Naudojant nerekomenduojamas atsargines dalis, gali kilti sunkių sužalojimų arba įrankio gedimų rizika.

Atsarginių dalių užsakymo metu reikia nurodyti šią informaciją:

- Įrankio tipas
- Įrankio prekės kodas

Garantiebedingungen

Garantiedauer:
Die Garantie beträgt 2 Jahre ab Übergabe. Es gilt der Original Rechnungsbeleg oder Rechnungskopie als Nachweis.

Garantiegeber:
ikra GmbH, Schlesier Straße 36, D-64839 Münster-Altheim, Deutschland

Geltungsbereich:
Die Garantie richtet sich nur an Verbraucher. Verbraucher ist jede natürliche Person, die ein Rechtsgeschäft zu Zwecken abschließt, die überwiegend weder ihrer gewerblichen noch ihrer selbständigen beruflichen Tätigkeit zugerechnet werden können.
Die Garantie ist gültig für alle Produkte, welche innerhalb der EU, Großbritanniens und der Schweiz erworben wurden.

Keine Einschränkung der gesetzlichen Rechte des Käufers:
Für den Käufer bestehen im Rahmen der geltenden innerstaatlichen Rechtsvorschriften über den Verbrauchsgüterkauf gesetzliche Rechte, wie z.B. aus Mängelhaftung (Gewährleistung), welche durch die Garantie nicht eingeschränkt werden.

Inhalt der Garantie:
Im Garantiefall trägt der Garantiegeber die Reparatur- und Materialkosten für defekte Teile. Ist eine Reparatur unwirtschaftlich, behalten wir uns vor dem Kunden ein Austauschgerät zur Verfügung zu stellen. Die Erstattung des Kaufpreises ist im Rahmen der Garantie ausgeschlossen. Porto und Versandkosten innerhalb Deutschlands trägt im Garantiefall die ikra GmbH. Versandkosten aus oder in andere Länder als Deutschland sowie Zoll- und Einfuhrkosten hat der Kunde zu tragen. Reparatur oder Austauschgerät führen nicht zum Neubeginn der Garantie.

Die Garantie besteht nicht oder erlischt in folgenden Fällen:

- Akkus und Verschleißteile
- unsachgemäße oder zweckwidrige Verwendung, z.B. gewerblicher Gebrauch
- Schäden, die durch Verwendung falscher Zubehörteile entstanden sind
- Schäden durch äußere Einwirkung, z.B. Transportschäden, Witterungsschäden, Schlag oder Bruch
- Schäden, die durch falsche Stromspannung entstanden sind (Netzspannung) z.B. bei Verwendung im Ausland
- Reparaturen mit Nichtoriginalteilen (Original Ersatzteile findet man hier: www.ikra.de/ersatzteile/)
- Reparaturen oder Veränderungen, welche nicht durch uns erfolgt sind
- Gewaltanwendungen
- mutwillige Motorüberlastung
- Vorsatz, arglistige Täuschung

Garantiereparaturen dürfen nur von autorisierten Werkstätten oder vom Werkskundendienst durchgeführt werden, ansonsten erlischt die Garantie. Serviceadressen finden Sie unter www.ikra.de/serviceadressen. Während der Reparatur stellen wir dem Kunden keine Leihgeräte zur Verfügung.

Reparaturkosten, welche nicht unter die Garantie fallen, werden dem Kunden in Rechnung gestellt. Die Vornahme derartiger Reparaturen, die zusätzliche Kosten auslösen, wird vorab mit dem Kunden abgestimmt.

Geltendmachung der Garantie (Garantiefall):
Funktioniert das Produkt während der Garantiedauer nicht oder nicht wie für die Verwendung vorgesehen, handelt es sich um einen Garantiefall.

Bitte wenden Sie sich im Garantiefall an
Telefon: +49 (0) 6071-3003-0
E-Mail: kundenservice@ikra.de

Weitere Serviceadressen, an welche Sie sich im Servicefall gerne wenden können, finden Sie unter www.ikra.de/serviceadressen.

Die Geltendmachung des Mangels muss unverzüglich nach Auftreten des Mangels und innerhalb der Garantie erfolgen.

Unsere kompetente Kundenhotline und Technikhotline steht Ihnen während der kompletten Garantiezeit mit Rat und Tat zur Seite. Tritt ein Garantiefall ein, kontaktieren Sie uns und Sie können das defekte Gerät innerhalb Deutschlands kostenfrei an uns senden. Auch der Rückversand des reparierten Geräts oder des ausgetauschten Geräts (Ersatzgerät) zurück zu Ihnen ist für Sie kostenfrei.

Warranty conditions

Warranty period:
The warranty is valid for 2 years from the handover date. The original invoice or a copy of the invoice serves as proof.

Warranty provider:
ikra GmbH, Schlesier Straße 36, D-64839 Münster-Altheim, Germany

Area of validity:
The warranty is only intended for consumers. A consumer is any natural person who concludes a legal transaction for purposes which can predominantly neither be attributed to his commercial nor to his self-employed professional activity.

The warranty is valid for all products purchased within the EU, UK and Switzerland.

No restriction of the legal rights of the buyer:
Within the framework of the applicable national laws on the sale of consumer goods, the buyer has legal rights, e.g. due to liability for defects (guarantee), which are not restricted by the warranty.

Contents of the warranty:
In the event of a warranty claim, the warranty provider shall bear the repair and material costs for defective parts. If a repair is uneconomical, we reserve the right to provide the customer with a replacement device. The refund of the purchase price is excluded within the scope of the warranty. Postage and shipping costs inside Germany that are incurred under warranty shall be borne by ikra GmbH. Shipping costs incurred from or within countries other than Germany, as well as customs and import duties, shall be borne by the customer. Repair or replacement of the device does not lead to the warranty period starting again.

The warranty shall not apply or shall expire in the following cases:

- Batteries and wear parts
- Improper or inappropriate use, e.g. commercial use
- Damages that arise from the use of incorrect accessory parts
- Damage due to external influences, e.g. transport damage, weather damage, impact or breakage
- Damage caused by incorrect voltage (mains voltage), e.g. when used abroad
- Repairs with non-original parts (original spare parts can be found here: www.ikra.de/ersatzteile/)
- Repairs or modifications that have not been carried out by us
- Application of force
- Wilful motor overloading
- Malice, wilful deception

Repairs under warranty may only be carried out by authorised workshops or by the in-house customer service department, otherwise the warranty shall be voided. Service addresses can be found at www.ikra.de/serviceadressen. During the repair we do not provide the customer with any temporary replacement equipment.

Repair costs that are not covered by the warranty will be invoiced to the customer. The customer shall be consulted prior to the performance of any repairs that result in additional costs.

Enforcement of the warranty (warranty claim):
If the product does not function during the warranty period or does not function as intended for use, this is a warranty claim.

In the event of a warranty claim, please contact
Tel: +49 (0) 6071-3003-0
Email: kundenservice@ikra.de

You will find further service addresses, which you are welcome to contact if you require assistance, at www.ikra.de/serviceadressen.

Assertion of the defect must take place immediately after the occurrence of the defect and within the warranty period.

Our competent customer hotline and technical hotline are by your side throughout the complete warranty period with advice and assistance. In the event of a warranty case, contact us and you can send the faulty device to us free of charge. The return shipping of the repaired device or the replacement device back to you is also free of charge.

Conditions de garantie

Durée de garantie:
La garantie est de 2 ans à compter de la remise. La facture originale ou la copie de la facture fait office de preuve.

Garant:
ikra GmbH, Schlesier Straße 36, D-64839 Münster-Altheim, Allemagne

Domaine de validité:
La garantie s'adresse uniquement aux consommateurs. Un consommateur est une personne physique qui conclut un acte juridique dans un but qui ne peut pas être imputé à son activité commerciale ou indépendante.

La garantie s'applique à tous les produits qui ont été achetés au sein de l'UE, en Grande-Bretagne et en Suisse.

Aucune limitation des droits légaux de l'acheteur :
Dans le cadre des directives légales nationales en vigueur concernant l'achat de biens de consommation, des droits légaux s'appliquent à l'acheteur, par ex. droits issus de la responsabilité en cas de défauts (garantie), et ceux-ci ne sont pas limités par la garantie.

Contenu de la garantie:
Dans le cadre de la garantie, le garant prend en charge les frais de réparation et de matériel pour les pièces défectueuses. Si une réparation n'est pas rentable, nous nous réservons le droit de fournir un appareil de rechange au client. Le remboursement du prix d'achat est exclu dans le cadre de la garantie. Les frais de port et d'expédition en Allemagne sont à la charge de l'entreprise ikra GmbH. Les frais d'expédition en provenance d'autres pays ou vers d'autres pays que l'Allemagne ainsi que les droits de douane et d'importation sont à la charge du client. La réparation ou l'appareil de rechange n'entraînent pas une prolongation de la garantie.

La garantie est exclue ou nulle dans les cas suivants:

- Batteries et pièces d'usure
- Utilisation incorrecte ou non conforme, par ex. usage commercial
- Dommages liés à l'utilisation d'accessoires incorrects
- Dommages liés aux influences extérieures, par ex. dommages causés pendant le transport, aléas climatiques, foudre ou casse
- Dommages liés à une tension électrique incorrecte (tension secteur), par ex. en cas d'utilisation à l'étranger
- Réparations avec des pièces non d'origine (pour les pièces de rechange d'origine, voir : www.ikra.de/ersatzteile/)
- Réparations ou modifications qui n'ont pas été effectuées par notre entreprise
- Usage de la force
- Surcharge délibérée du moteur
- Négligence, tromperie délibérée

Les réparations sous garantie doivent uniquement être réalisées par des ateliers agréés ou par le service clients de l'atelier, sinon la garantie devient nulle. Pour les adresses des services après-vente, voir www.ikra.de/serviceadressen. Pendant la réparation, nous ne mettons pas d'appareils de prêt à la disposition du client.

Les frais de réparation qui ne relèvent pas de la garantie, sont facturés au client. L'exécution des réparations qui génèrent des coûts supplémentaires, nécessite la consultation préalable du client.

Mise en œuvre de la garantie:
Si le produit ne fonctionne pas ou ne fonctionne pas conformément à son usage prévu pendant la période de garantie, il est possible de pouvoir bénéficier de la garantie.

Dans ce cas, contactez-nous :
Tél. : +49 (0) 6071-3003-0
E-mail : kundenservice@ikra.de

Pour les autres adresses des services après-vente que vous pouvez contacter, voir www.ikra.de/serviceadressen.

Tout défaut doit être signalé immédiatement après la survenue du défaut et pendant la période de garantie.

Notre hotline clients/hotline technique compétente se tient à votre disposition pendant toute la durée de la garantie. Si vous voulez bénéficier de la garantie, contactez-nous et retournez-nous gratuitement l'appareil défectueux en Allemagne. Le retour de l'appareil réparé ou de l'appareil remplacé (appareil de rechange) est également gratuit.

Condizioni di garanzia

Periodo di garanzia:
La garanzia è di 2 anni dalla data di consegna. L‘originale o una copia della fattura è da considerarsi documento attestante.

Garante:
ikra GmbH, Schlesier Straße 36, D-64839 Münster-Altheim, Germania

Ambito di validità:
La garanzia si estende solo ai consumatori. Si definisce consumatore qualsiasi persona fisica che stipula un negozio giuridico per scopi che esulano prevalentemente da attività commerciali e di libera professione.
La garanzia è valida per tutti i prodotti acquistati all‘interno dell‘UE, del Regno Unito e della Svizzera.

Nessuna limitazione dei diritti legali dell‘acquirente:
Nell‘ambito della legislazione nazionale applicabile in materia di vendita di beni di consumo, l‘acquirente gode di diritti legali, quali la responsabilità per i difetti (garanzia), che non vengono limitati dalla garanzia.

Contenuto della garanzia:
In caso di richiesta di garanzia, il garante si fa carico dei costi di riparazione e del materiale per i pezzi difettosi. Se una riparazione risulta antieconomica, ci riserviamo il diritto di mettere a disposizione del cliente un dispositivo sostitutivo. Il rimborso del prezzo di acquisto è escluso dall‘ambito della garanzia. L‘affrancatura e le spese di spedizione sul territorio tedesco sono a carico di ikra GmbH in caso di richiesta di garanzia. Le spese di spedizione da o verso Paesi diversi dalla Germania, nonché le spese doganali e di importazione, sono a carico del cliente. La riparazione o la sostituzione del dispositivo non comporta un nuovo inizio del periodo di garanzia.

La garanzia non sussiste o decade nei seguenti casi:

- Batterie e pezzi soggetti a usura
- Impiego improprio o abusivo, per esempio per uso commerciale
- Danni derivanti dall‘impiego di pezzi accessori scorretti
- Danni causati da influssi esterni, per esempio danni di trasporto, danni causati dalle intemperie, urti o rotture
- Danni derivanti da una tensione di corrente scorretta (tensione di rete), per esempio in caso di impiego all‘estero
- Riparazioni con pezzi non originali (i pezzi di ricambio originali sono reperibili qui: www.ikra.de/ersatzteile/)
- Riparazioni o modifiche non effettuate da noi
- Uso della forza
- Sovraccarico deliberato del motore
- Premeditazione, inganno con malizia

Le riparazioni in garanzia possono essere effettuate solo da officine autorizzate o dal servizio clienti della fabbrica, pena il decadimento della garanzia. Gli indirizzi di assistenza sono reperibili all‘indirizzo www.ikra.de/serviceadressen. Non mettiamo a disposizione del cliente dispositivi in prestito durante la riparazione.

I costi di riparazione non coperti dalla garanzia saranno addebitati al cliente. L‘esecuzione di riparazioni di questo tipo, per le quali sono previste spese supplementari, verrà concordata in anticipo con il cliente.

Rivendicazione della garanzia (richiesta di garanzia):
Se il prodotto non funziona durante il periodo di garanzia o non funziona come previsto per l‘impiego, ciò costituisce una richiesta di garanzia.

In caso di richiesta di garanzia, si prega di rivolgersi a
Telefono: +49 (0) 6071-3003-0
E-mail: kundenservice@ikra.de

Ulteriori indirizzi di assistenza, a cui rivolgersi in caso di richiesta di assistenza, sono reperibili all‘indirizzo www.ikra.de/serviceadressen.

La rivendicazione del difetto deve essere effettuata subito dopo il verificarsi del difetto e nel rispetto del quadro della garanzia.

Le nostre competenti linea dirette per la clientela e linea diretta tecnica sono a disposizione per fornire consulenza e supporto durante l‘intero periodo di garanzia. In caso di richiesta di garanzia, basta contattarci per inviarci gratuitamente il dispositivo difettoso entro i confini nazionali tedeschi. Anche la spedizione di ritorno del dispositivo riparato o del dispositivo sostituito (dispositivo di ricambio) è gratuita.

Condiciones de la garantía

Periodo de garantía:
La garantía tiene una duración de 2 años a partir de su concesión. Como justificante sirve presentar la factura original o copia de la factura.

Garante:
ikra GmbH, Schlesier Straße 36, D-64839 Münster-Altheim, Alemania

Ámbito de validez:
La garantía solo está destinada a consumidores. Se entiende por consumidor toda persona física que cierre una transacción legal con fines que no sean predominantemente comerciales ni tengan que ver con una actividad profesional independiente.
La garantía es válida para todos los productos adquiridos en la UE, el Reino Unido y Suiza.

No hay limitación de los derechos legales del comprador:
En el marco de las disposiciones legales nacionales aplicables a la venta de bienes de consumo, el comprador tiene derechos legales, como la responsabilidad por defectos (cobertura de la garantía), que no están limitados por la garantía.

Contenido de la garantía:
En el caso de una reclamación de garantía, el garante asume los costes de reparación y material de las piezas defectuosas. Si una reparación no resultara económica, nos reservamos el derecho de proporcionar al cliente un aparato de reemplazo. El reembolso del precio de compra está excluido del alcance de la garantía. En caso de garantía, los gastos de envío dentro de Alemania los abonará ikra GmbH. Los gastos de envío desde o hacia países distintos de Alemania, así como los gastos de aduana y de importación, corren a cargo del cliente. La reparación o el aparato de reemplazo no dan lugar a un nuevo comienzo de la garantía.

La garantía no existe o caduca en los siguientes casos:

- Baterías y piezas de desgaste
- Uso impropio o inadecuado, por ejemplo, uso comercial
- Daños causados por utilización de accesorios erróneos
- Daños causados por influencias externas, por ejemplo, daños de transporte, daños climáticos, impactos o roturas
- Daños causados por tensión incorrecta (tensión de red), por ejemplo, si se utiliza en el extranjero
- Reparaciones realizadas con piezas que no sean originales (aquí encontrará las piezas de repuesto originales: www.ikra.de/ersatzteile/)
- Reparaciones o modificaciones que no hayan sido realizadas por nosotros
- Uso de la violencia
- Sobrecarga deliberada del motor
- Premeditación, mala fe

Las reparaciones en garantía solo pueden realizarlas los talleres autorizados o el servicio de atención al cliente de la fábrica, de lo contrario la garantía quedará anulada. Encontrará las direcciones de servicio técnico en www.ikra.de/serviceadressen. No le proporcionamos al cliente aparatos en préstamo durante la reparación.

Los gastos de reparación que no estén cubiertos por la garantía serán cargados al cliente. Antes de emprender reparaciones que causen costes adicionales, se acordará con el cliente por adelantado.

Reclamación por garantía (caso de garantía):
Si el producto no funciona durante el período de garantía o no lo hiciera según el uso previsto, se trata de una reclamación por garantía.

En caso de garantía, póngase en contacto con
Teléfono: +49 (0) 6071-3003-0
Correo electrónico:: kundenservice@ikra.de

Encontrará más direcciones de servicios técnicos a las que podrá dirigirse si necesita asistencia en caso de servicio en www.ikra.de/serviceadressen.

La reclamación por garantía de un defecto debe hacerse inmediatamente después de aparecer el defecto y dentro de la garantía.

Nuestra competente línea directa de atención al cliente y línea técnica está a su disposición durante todo el período de garantía para asesorarle y asistirle. Si se produce un caso de garantía, póngase en contacto con nosotros y podrá enviarnos el aparato defectuoso de forma gratuita dentro de Alemania. El envío de vuelta del dispositivo reparado o del aparato sustituido (aparato de reemplazo) también es gratuito.

Garantieperiode:
De garantie bedraagt 2 maanden na overdracht. Het origineel of een kopie van de factuur geldt als bewijs.

Garantieverstrekker:
ikra GmbH, Schlesier Straße 36, D-64839 Münster-Altheim, Duitsland

Geldingsbereik:
De garantie richt zich uitsluitend aan de gebruiker. Een gebruiker is elke natuurlijke persoon die een juridische transactie aangaat voor doeleinden die niet commercieel is en niet tot hun zelfstandige beroepsactiviteit kan worden gerekend.
De garantie is geldig voor alle producten, die binnen de EU, Groot-Brittannië en Zwitserland zijn aangeschaft.

Geen beperking van de wettelijke rechten van de koper:
In het kader van de geldende nationale wetgeving inzake de verkoop van consumptiegoederen heeft de koper wettelijke rechten, zoals aansprakelijkheid voor gebreken (garantie), die niet beperkt worden door de garantie.

Inhoud van de garantie:
In geval van een garantieclaim draagt de garantieverstrekker de reparatie- en materiaalkosten voor defecte onderdelen. Als een reparatie onrendabel is, behouden wij ons het recht voor om de klant een vervangend apparaat ter beschikking te stellen. Het vergoeden van de aanschafwaarde is in het kader van de garantie uitgesloten. De porto- en verzendkosten binnen Duitsland zijn in geval van garantie voor rekening van ikra GmbH. Verzendkosten van of naar andere landen dan Duitsland en douane- en invoerkosten zijn voor rekening van de klant. Reparatie- of vervangingsapparatuur leidt niet tot een nieuwe aanvang van de garantie.

De garantie bestaat niet of vervalt direct in de volgende gevallen:

- Accu‘s en slijtageonderdelen
- Ondeskundig of oneigenlijk gebruik, bijvoorbeeld commercieel gebruik
- Schade die wordt veroorzaakt door het gebruik van verkeerde accessoires
- Schade veroorzaakt door invloeden van buitenaf, bijv. transportschade, weersinvloeden, stoten of breken
- Schade door onjuiste spanning (netspanning), bijv. bij gebruik in het buitenland
- Reparaties met niet-originele onderdelen (originele reserveonderdelen vindt u hier: www.ikra.de/ersatzteile/)
- Reparaties of wijzigingen die niet door ons zijn uitgevoerd
- Gebruik van geweld
- Opzettelijke motoroverbelasting
- Opzet, misleiding

Reparaties onder garantie mogen alleen worden uitgevoerd door geautoriseerde werkplaatsen of door de klantenservice in de fabriek, anders vervalt de garantie. Serviceadressen vindt u onder www.ikra.de/serviceadressen. Tijdens de reparatie stellen wij de klanten geen huurapparaten ter beschikking.

Reparatiekosten, die niet onder de garantie vallen, worden aan de klant in rekening gebracht. De uitvoering van dergelijke reparaties, die extra kosten met zich meebrengen, wordt vooraf met de klant afgestemd.

Aanspraak op garantie (garantieclaim):
Als het product niet functioneert tijdens de garantieperiode of niet functioneert zoals beoogd, is er sprake van een garantieclaim.

Neem bij een garantieclaim contact op per
Telefoon: +49 (0) 6071-3003-0
E-Mail: kundenservice@ikra.de

Overige serviceadressen, waar u in geval van service contact mee kunt opnemen, kunt u vinden onder www.ikra.de/serviceadressen.

De aanspraak op garantie bij een defect moet onmiddellijk na het optreden van het defect en binnen de garantie plaatsvinden.

Tijdens de volledige garantieperiode staat onze bekwame hotline voor klanten en techniek altijd voor u ter beschikking met adviezen en hulp. Als zich een garantieclaim voordoet, dient u contact met ons op te nemen en kunt u het defecte apparaat binnen Duitsland gratis naar ons toesturen. De retourzending van het gerepareerde apparaat of het vervangende apparaat (vervangend apparaat) is eveneens gratis.

A garancia időtartama:
A garancia az átadástól számított 2 évig érvényes. Igazolásként az eredeti számla vagy a számla másolata használható.

Garantőr:
ikra GmbH, Schlesier Straße 36, D-64839 Münster-Altheim, Németország

Érvényességi terület:
A garancia csak a fogyasztóra vonatkozik. Fogyasztó az a természetes személy, aki jogi ügyletet köt olyan célokra, amelyek túlnyomórészt sem üzleti, sem önálló szakmai tevékenységéhez nem számíthatók hozzá.
A garancia mindazon termékekre érvényes, melyeket az EU, Nagy-Britannia vagy Svájc területén vásároltak.

A vásárló törvényes jogai nincsenek korlátozva:
A vásárlót a hatályos nemzeti jogszabályok keretein belül a fogyasztási cikkek beszerzésére vonatkozó, törvényben rögzített jogok illetik meg, pl. a kellékszavatosságra (jótállásra) való jog, amelyeket a garancia nem korlátozhat.

A garancia tartalma:
Garanciális esetben a garantőr magára vállalja a hibás alkatrészek javítási- és anyagköltségeit. Fenntartjuk a jogot, hogy ha a javítás nem gazdaságos, cserekészüléket kínáljunk az ügyfélnek. A garancia keretein belül a vételár visszatérítése kizárt. A Németországon belüli posta- és szállítási költségeket garanciális esetben az ikra GmbH viseli. A Németországon kívüli országokba vagy onnan történő szállítási költségek, valamint a vám- és behozatali költségek az ügyfelet terhelik. A javítás vagy a cserekészülék biztosítása nem jár a garancia időtartamának újraindulásával.

A garancia nem érvényes vagy megszűnik a következő esetekben:

- Akkumulátorok és kopó alkatrészek
- Szakszerűtlen vagy nem rendeltetésszerű használat, pl. ipari használat
- Károk, amelyeket a nem megfelelő tartozékok használata okoz
- Külső hatások által okozott károk, pl. szállítási károk, időjárás által okozott károk, ütés vagy törés
- Helytelen feszültség (hálózati feszültség) által okozott károk, pl. külföldön történő használat esetén
- Nem eredeti alkatrészekkel végzett javítások (eredeti pótalkatrészeket itt talál: www.ikra.de/ersatzteile/)
- Nem általunk végzett javítások vagy módosítások
- Erőszak alkalmazása
- A motor szándékos túlterhelése
- Szándékos, rosszhiszemű megtévesztés

Garanciális javítások csak jogosult szakszervizzel vagy gyártói vevőszolgálattal végeztethetők, különben a garancia érvényét veszti. A szervizek címeit a következő oldalon találja: www.ikra.de/serviceadressen. A javítás idejére nem biztosítunk kölcsönkészülékeket az ügyfél számára.

Azokról a javítási költségekről, amelyek nem esnek a garancia hatálya alá, számlát állítunk ki az ügyfélnek. Az ilyen, plusz költségekkel járó javítások elfogadásáról előzetesen egyeztetünk az ügyféllel.

A garancia érvényesítése (garanciális eset):

Ha a termék a garancia időtartama alatt nem működik vagy nem a használatához tervezett módon működik, akkor garanciális esetről van szó.

Garanciális esetben forduljon a következő helyekhez:
Telefon: +49 (0) 6071-3003-0
E-mail: kundenservice@ikra.de

További szervizcímeinket, ahová szervizelés szükségessé esetén fordulhat, a következő oldalon találja: www.ikra.de/serviceadressen.

A garanciális igény érvényesítésére a hiba jelentkezését követően azonnal, a garancia időtartamán belül sort kell keríteni.

Szakértő ügyfélszolgálati forródrótunk és műszaki forródrótunk a garancia teljes időtartama alatt, minden lehetséges módon segíti Önt. Ha garanciális esetre kerül sor, vegye fel velünk a kapcsolatot, és Németországon belül ingyen visszaküldheti nekünk a készüléket. A javított készülék vagy a kicserélt készülék (cserekészülék) Önhöz történő visszaszállítását is ingyen biztosítjuk.

Garancijski pogoji

Garancijsko obdobje:
Garancija velja 2 leti od dobave. Kot dokazilo je treba predložiti originalni račun ali kopijo računa.

Dajalec garancije:
ikra GmbH, Schlesier Straße 36, D-64839 Münster-Altheim, Nemčija

Področje uporabe:
Garancija je namenjena samo potrošniku. Potrošnik je vsaka fizična oseba, ki sklene transakcijo za namene, ki jih večinoma ni mogoče pripisati njeni pridobitni ali samostojni poklicni dejavnosti.
Garancija velja za vse izdelke, kupljene v EU, Veliki Britaniji in Švici.

Brez omejitve pravnih pravic kupca:
Za kupca veljajo zakonske pravice v okviru veljavne nacionalne zakonodaje o potrošniški prodaji, kot npr. iz odgovornosti za napake (jamstvo), ki jih garancija ne omejuje.

Vsebina garancije:
V primeru uveljavljanja garancije dajalec garancije nosi stroške popravila in materiala za poškodovane dele. Če popravilo ni rentabilno, si pridržujemo pravico, da stranki ponudimo alternativni aparat. Povračilo kupnine je v okviru garancije izključeno. Stroške poštnine in pošiljanja v Nemčiji v primeru uveljavljanja garancije krije podjetje ikra GmbH. Stroške pošiljanja iz drugih držav ali v druge države, kot tudi carinske dajatve in stroške uvoza, mora poravnati stranka. Zaradi popravila ali alternativnega aparata garancija ne začne veljati na novo.

Garancija ne velja ali preneha v naslednjih primerih:

- baterije in deli, ki se obrabijo
- nepravilna ali neustrezna uporaba, npr. v komercialne namene
- škoda, ki je nastala zaradi uporabe napačnih dodatkov
- škoda zaradi zunanjih dejavnikov, npr. škoda pri transportu, škoda zaradi vremena, udarca ali padca
- škoda, ki je nastala zaradi nepravilne električne napetosti (omrežna napetost), npr. pri uporabi v tujini
- Popravila z neoriginalnimi deli (originalne nadomestne dele najdete tukaj: www.ikra.de/ersatzteile/)
- popravila ali spremembe, ki jih nismo opravili mi
- nasilna uporaba
- brezobzirna preobremenitev motorja
- namerna prevara

Popravila v sklopu garancije lahko izvajajo samo pooblaščene delavnice ali servisna služba, v nasprotnem primeru garancija preneha. Naslove serviserjev najdete na www.ikra.de/serviceadressen. Med popravilom strankam ne damo na voljo nobene nadomestne naprave.

Stroške popravil, ki jih garancija ne pokriva, poravna stranka. Za izvedbo takšnih popravil, pri katerih nastanejo dodatni stroški, se predhodno dogovori s stranko.

Uveljavljanje garancije:

Če izdelek v garancijskem obdobju ne dela ali ne dela tako, kot je predvideno, gre za uveljavljanje garancije.

Če želite uveljavljati garancijo, se obrnite na:

Telefon: +49 (0) 6071-3003-0
E-pošta: kundenservice@ikra.de

Druge naslove serviserjev, na katere se lahko obrnite, če potrebujete servisne storitve, najdete na www.ikra.de/serviceadressen.

Napako je treba uveljavljati nemudoma po tem, ko nastopi, in v času trajanja garancije.

Naša usposobljena linija za pomoč strankam in tehnična linija za pomoč vam je na voljo v celotnem garancijskem obdobju. Če želite uveljavljati garancijo, stopite v stik z nami, pokvarjeno napravo pa nam v Nemčiji lahko pošljete nazaj brezplačno. Tudi če vam popravljeno ali zamenjano napravo (nadomestno napravo) pošljemo nazaj, je to za vas brezplačno.

Garantivilkår

Garantiperiode:
Garantien er 2 år fra levering. Det originale fakturadokumentet eller kopien av fakturaen fungerer som bevis.

Garantist:
ikra GmbH, Schlesier Straße 36, D-64839 Münster-Altheim, Tyskland

Gyldighetsområde:
Garantien gjelder bare for forbrukere. En forbruker er enhver fysisk person som inngår en juridisk transaksjon for formål, som stort sett ikke kan tilskrives deres kommersielle eller selvstendige profesjonelle aktivitet.
Garantien er gyldig for alle produkter som er kjøpt i EU, Storbritannia og Sveits.

Ingen begrensning av kjøperens juridiske rettigheter:
For kjøperen består juridiske rettigheter innenfor rammen av gjeldende nasjonal lovgivning om kjøp av forbruksvarer, som f.eks. fra ansvar for mangler (garanti), som ikke er begrenset av garantien.

Innhold til garantien:
Ved garantikrav bærer garantisten reparasjons- og materialkostnader for defekte deler. Hvis en reparasjon er uøkonomisk, forbeholder vi oss retten til å gi kunden en erstatningsenhet. Tilbakebetaling av kjøpesummen er ekskludert innenfor garantien. Porto og fraktkostnader innenfor Tyskland bærer i tilfelle garanti ikra GmbH. Fraktkostnader fra eller til andre land enn Tyskland samt toll- og importkostnader må bæres av kunden. Reparasjon eller utskifting av enheten fører ikke til ny start av garantien.

Garantien gjelder ikke eller utløper i følgende tilfeller:

- Batterier og slitedeler
- feil eller ikke-tiltenkt bruk, f.eks. kommersiell bruk
- Skader, som har oppstått gjennom bruk av feil tilbehørsdeler
- Skader på grunn av ytre påvirkninger, f.eks. transportskader, værskader, støt eller brudd
- Skader forårsaket av feil spenning (nettspenning) f.eks. ved bruk i utlandet
- Reparasjoner med ikke-originale deler (originale reservedeler finner du her: www.ikra.de/ersatzteile/)
- Reparasjoner eller endringer som ikke er gjort av oss
- bruk av vold
- ønsket motoroverbelastning
- forsett, uredelig bedrageri

Reparasjoner som dekkes av garantien får kun utføres av autoriserte verksteder eller av kundeservice på fabrikken, hvis ikke utløper garantien. Serviceadresser finner du på www.ikra.de/serviceadressen. Vi leverer ikke noe låneapparat til kunden under reparasjonen.

Reparasjonskostnader som ikke dekkes av garantien belastes kunden. Gjennomføring av slike reparasjoner, som utløser merkostnader, avtales på forhånd med kunden.

Gjøre krav på garantien (garantisak):
Hvis produktet ikke fungerer i løpet av garantiperioden eller ikke fungerer som det er ment, er det en garantisak.
I tilfelle garantikrav må du ta kontakt på

Telefon: +49 (0) 6071-3003-0
e-post: kundenservice@ikra.de

Du finner ytterligere serviceadresser som du kan kontakte hvis du trenger service på www.ikra.de/serviceadressen.

Mangelen må gjøres gjeldende umiddelbart etter at feilen oppstår og innenfor garantien.

Vår kompetente kundestøtte og tekniske støtte vil være ved din side med råd og handling i hele garantiperioden. Hvis det oppstår et garantikrav, kan du kontakte oss og sende den defekte enheten til oss kostnadsfritt innenfor Tyskland. Også returnering av den reparerte enheten eller den erstattede enheten (erstatningsenhet) tilbake til deg er kostnadsfritt.

Garanti koşulları

Garanti süresi:
Garanti, teslimattan itibaren 2 yıl geçerlidir. Belge olarak orijinal fatura makbuzu veya fatura fotokopisi geçerlidir.

Garantiyi sağlayıcı:
ikra GmbH, Schlesier Straße 36, D-64839 Münster-Altheim, Almanya

Geçerlilik alanı:
Garanti, sadece tüketicilere yöneliktir. Tüketici, ağırlıklı olarak ne ticari ne de serbest mesleki faaliyetine dahil olan amaçlar için hukuki işlem gerçekleştiren her gerçek şahıstır.

Garanti, Avrupa Birliği'ne üye ülkelerde, Büyük Britanya'da ve İsviçre'de satın alınan tüm ürünler için geçerlidir.

Alıcının yasal haklarında sınırlandırma yoktur:
Alıcı için, tüketim mallarının satın alımına ilişkin geçerli ulusal yasal talimatlar kapsamında, örn. kusurlar ile ilgili sorumluluk (garanti hizmeti) gibi garanti ile sınırlandırılmayan yasal haklar geçerlidir.

Garantinin kapsamı:
Garanti durumunda, arızalı parçalar için onarım ve malzeme ücretleri garanti sağlayıcıya aittir. Bir onarımın ekonomik olmaması durumunda, müşteriye bir değişim cihazı sunma hakkımızı saklı tutarız. Satın alma tutarının iadesi, garanti kapsamına dahil değildir. Almanya içerisindeki kargo ve gönderi ücretleri, garanti durumunda ikra GmbH şirketine aittir. Almanya dışındaki başka ülkelerden veya başka ülkelere olan gönderi ücretleri ve gümrük ve ithalat ücretleri müşteriye aittir. Onarım veya bir değişim cihazı ile garanti yeniden başlamamaktadır.

Garanti, aşağıdaki durumlarda geçerli değildir veya sona erer:

- Bataryalar ve aşınma parçaları
- Amacına uygun olmayan veya amaç dışı kullanım, örn. ticari kullanım
- Yanlış aksesuar parçalarının kullanımından kaynaklanan arızalar
- Dış etkenlerden kaynaklanan arızalar, örn. nakliye hasarları, hava koşullarından kaynaklanan hasarlar, darbe veya kopma
- Hatalı akım geriliminden kaynaklanan arızalar (şebeke gerilimi), örn. yurt dışında kullanım sırasında
- Orijinal olmayan parçalar ile onarım (Orijinal yedek parçalar için bkz.: www.ikra.de/ersatzteile/)
- Tarafımızdan gerçekleşmeyen onarımlar veya değişiklikler
- Güç kullanmalar
- Kasıtlı aşırı motor yüklenmesi
- Kasıt, kötü niyetli aldatma

Garanti onarımları sadece yetkili atölyeler veya fabrika müşteri hizmetleri tarafından gerçekleştirilebilir; aksi durumda garanti sona erer. Servis adresleri için bkz. www.ikra.de/serviceadressen. Onarım sırasında müşteriye geçici bir cihaz sunulmaz.

Garanti kapsamında olmayan onarım ücretleri, müşteriye yansıtılır. İlave ücrete yol açan bu tür onarımları yapılması öncesinde müşteri ile kararlaştırılır.

Garantinin yürürlüğü (garanti durumu):
Ürün, garanti süresince hiç veya uygulama için öngörülmüş bir şekilde çalışmazsa, bir garanti durumu söz konusudur. Garanti durumunda lütfen aşağıdaki yollardan iletişime geçin

Telefon: +49 (0) 6071-3003-0
E-posta: kundenservice@ikra.de

Servis durumunda başvurabileceğiniz diğer servis adresleri için bkz. www.ikra.de/serviceadressen.

Kusur, meydana geldikten hemen sonra ve garanti süresi içerisinde bildirilmelidir.

Yetkin müşteri hizmetimiz ve teknik çağrı merkezimiz size garanti süresi boyunca destek vermektedir. Bir garanti durumu meydana gelirse, bizimle iletişime geçebilir ve arızalı cihazı Almanya içerisinde ücretsiz olarak bize gönderebilirsiniz. Onarılan veya değiştirilen cihazın (yedek cihaz) size geri gönderimi de sizin için ücretsizdir.

Warunki gwarancji

Okres gwarancji:
Gwarancja wynosi 2 lata od momentu dostawy. Oryginał lub kopia faktury jest uznawana za dowód.

Poręczyciel:
ikra GmbH, Schlesier Straße 36, D-64839 Münster-Altheim, Niemcy

Zakres obowiązywania:
Gwarancja jest tylko dla konsumentów. Konsumentem jest każda osoba fizyczna, która dokonuje czynności prawnej w celach, które w przeważającej mierze nie mają charakteru komercyjnego ani nie są związane z jej samodzielną działalnością zawodową.
Gwarancja obowiązuje dla wszystkich produktów, które zostały nabyte na terenie UE, w Wielkiej Brytanii oraz w Szwajcarii.

Brak ograniczenia praw kupującego:
W ramach obowiązujących przepisów krajowych dotyczących sprzedaży towarów konsumpcyjnych nabywcy przysługują prawa, takie jak odpowiedzialność za wady (gwarancja), które nie są ograniczone gwarancją.

Treść gwarancji:
W przypadku reklamacji gwarancyjnej, poręczyciel ponosi koszty naprawy i koszty materiałowe wadliwych części. Jeśli naprawa jest nieekonomiczna, zastrzegamy sobie prawo do dostarczenia klientowi urządzenia zastępczego. Zwrot ceny zakupu jest wykluczony w ramach gwarancji. Koszty przesyłki i wysyłki na terenie Niemiec w przypadku gwarancji ponosi ikra GmbH. Koszty wysyłki z lub do krajów innych niż Niemcy, jak również koszty celne i importowe ponosi klient. Naprawa lub wymiana sprzętu nie prowadzi do ponownego przyznania gwarancji.

Gwarancja nie istnieje lub wygasa w następujących przypadkach:

- Baterie i części zużywalne
- niewłaściwe lub nieprawidłowe użycie, np. użycie komercyjne
- Uszkodzenia spowodowane użyciem niewłaściwych akcesoriów
- Uszkodzenia spowodowane czynnikami zewnętrznymi, np. uszkodzeniami transportowymi, uszkodzeniami pogodowymi, uderzeniami lub pęknięciami
- Uszkodzenia spowodowane niewłaściwym napięciem (napięcie sieciowe), np. podczas użytkowania za granicą
- Naprawy z nieoryginalnymi częściami (oryginalne części zamienne można znaleźć tutaj: www.ikra.de/ersatzteile/)
- Naprawy lub zmiany, które nie zostały przez nas wykonane
- użycie siły
- celowe przeciążenie silnika
- powyższa złośliwość, zła wiara

Naprawy gwarancyjne mogą być wykonywane tylko przez autoryzowane warsztaty lub przez zakładowy dział obsługi klienta, w przeciwnym razie gwarancja zostanie unieważniona. Adresy usług można znaleźć pod adresem www.ikra.de/serviceadressen. Nie udostępniamy klientowi sprzętu wypożyczanego podczas naprawy.

Kosztami napraw, które nie są objęte gwarancją, zostanie obciążony klient. Wykonanie takich napraw, które pociągają za sobą dodatkowe koszty, zostanie wcześniej uzgodnione z klientem.

Zapewnienie gwarancji (w przypadku gwarancyjny):
Jeżeli produkt nie będzie działał w okresie gwarancyjnym lub nie będzie działał zgodnie z jego przeznaczeniem, jest to przypadek gwarancyjny.

W przypadku gwarancyjnym prosimy o kontakt
Telefon: +49 (0) 6071-3003-0
E-Mail: kundenservice@ikra.de

Dalsze adresy usług, z którymi można się skontaktować w przypadku konieczności skorzystania z serwisu, znajdują się pod adresem www.ikra.de/serviceadressen.

Stwierdzenie wady musi być dokonane natychmiast po wystąpieniu wady i w ramach gwarancji.

Nasza kompetentna infolinia dla klientów oraz infolinia techniczna służą radą i pomocą przez cały okres gwarancji. W przypadku wystąpienia przypadku gwarancyjnego należy skontaktować się z nami, a wadliwe urządzenie można bezpłatnie wysłać do nas na terenie Niemiec. Przesyłka zwrotna naprawionego urządzenia lub wymienionego urządzenia (urządzenia zastępczego) jest również bezpłatna.

Záruční podmínky

Délka záruky:
Doba platnosti záruky činí 2 roky od předání. Jako potvrzení platí originální účetní doklad nebo kopie faktury.

Poskytovatel záruky:
ikra GmbH, Schlesier Straße 36, D-64839 Münster-Altheim, Německo

Oblast platnosti:
Záruka se týká pouze spotřebitele. Spotřebitelem se rozumí každá fyzická osoba uzavírající právní úkon za účely, které nelze považovat za komerční ani živnostenskou činnost.
Záruka je platná pro všechny produkty zakoupené v rámci EU, Velké Británie a Švýcarska.

Bez omezení zákonných práv kupujícího:
Kupující má v rámci platných vnitrostátní právních předpisů o nákupu spotřebního zboží zákonná práva, jako např. z ručení za závady (poskytnutí záruky), které záruka neomezuje.

Rozsah platnosti záruky:
V případě uplatnění nároků ze záruky nese náklady na opravu a materiál vadných dílů poskytovatel záruky. Je-li oprava nehospodárná, vyhrazujeme si právo poskytnout zákazníkovi nový přístroj výměnou. Náhrada kupní ceny v rámci záruky je vyloučená. Poštovné a zasilatelské náklady v Německu nese v případě záruky společnost ikra GmbH. Zasilatelské náklady z jiných nebo do jiných zemí než je Německo a celní a dovozní náklady nese zákazník. Oprava nebo poskytnutí přístroje výměnou nevedou k novému začátku záruky.

Záruka se nevztahuje na následující případy (nebo pozbývá platnosti):

- Akumulátory a díly podléhající opotřebení
- nesprávné použití nebo použití v rozporu s určeným účelem, např. komerční využití
- poškození způsobená použitím nesprávných součástí příslušenství
- poškození vnějšími vlivy, např. poškození při přepravě, poškození způsobená povětrnostními vlivy, náraz nebo prasknutí
- poškození způsobená nesprávným napětím proudu (síťové napětí), např. při použití v zahraničí
- opravy neoriginálními díly (originální náhradní díly naleznete zde: www.ikra.de/ersatzteile/)
- opravy nebo změny, které nebyly provedeny námi
- násilná použití
- svévolné přetížení motoru
- schválnost, úmyslný podvod

Záruční opravy smí provádět pouze autorizované dílny nebo zákaznický servis výrobního závodu, jinak záruka zaniká. Adresy servisů naleznete zde: www.ikra.de/serviceadressen. Během opravy zákazníkovi nezapůjčujeme náhradní přístroje.

Náklady na opravu nespadající do záruky budou naúčtovány zákazníkovi. Provedení oprav, které mají za následek dodatečné náklady, musí zákazník odsouhlasit.

Uplatnění záruky (záruční případ):
Pokud výrobek během doby trvání záruky nefunguje nebo nefunguje tak, jak je určeno, jedná se o záruční případ.
V takovém případě se obraťte na

Telefon: +49 (0) 6071-3003-0
E-Mail: kundenservice@ikra.de

Další adresy servisů, na které se v případě uplatnění záruky můžete obrátit, naleznete zde: www.ikra.de/serviceadressen.

Uplatnění nedostatku je třeba provést neprodleně po jeho výskytu a v rámci záruky.

Po celou dobu trvání záruky je vám k dispozici naše zákaznická horká linka a technická horká linka. Vyskytne-li se záruční případ, kontaktujte nás, vadný přístroj nám můžete v rámci Německa zaslat bezplatně. Také zaslání opraveného nebo vyměněného přístroje (náhradního přístroje) zpět k vám je bezplatné.

Záručné podmienky

Záručná doba:
Záruka trvá dva roky od prevzatia. Ako dôkaz platí originálny fakturačný doklad alebo kópia faktúry.

Poskytovateľ záruky:
ikra GmbH, Schlesier Straße 36, D-64839 Münster-Altheim, Nemecko

Rozsah platnosti:
Záruka je určená len spotrebiteľovi. Spotrebiteľ je každá fyzická osoba, ktorá uzatvára právne úkony na účely, ktoré nie sú prevažne ich obchodnou alebo nezávislou profesionálnou činnosťou.

Záruka platí pre všetky produkty, ktoré boli nadobudnuté v rámci EÚ, vo Veľkej Británii a vo Švajčiarsku.

Žiadne obmedzenie zákonných práv kupujúceho:
Pre kupujúceho existujú zákonné práva v rámci platných vnútroštátnych právnych predpisov o nákupe spotrebného tovaru, ako napr. zodpovednosť za vady (záruka), ktoré nie sú obmedzené zárukou.

Obsah záruky:
V prípade poškodenia v záruke znáša poskytovateľ záruky náklady na opravu a materiál na poškodené náklady. Ak je oprava neekonomická, vyhradzujeme si právo poskytnúť zákazníkovi náhradné zariadenie. Náhrada kúpnej ceny je vylúčená zo záruky. V prípade poškodenia v záruke hradí poštovné náklady a náklady na dopravu v rámci Nemecka hradí spoločnosť ikra GmbH. Náklady na dopravu z alebo do iných krajín ako Nemecko, ako aj colné a dovozné náklady musí znášať zákazník. Dodanie opraveného alebo náhradného zariadenia nevedie k opätovnému začiatku plynutia záruky.

Záruka neplatí alebo zaniká v nasledujúcich prípadoch:

- Batérie a opotrebované diely
- Nesprávne použitie alebo použite v rozpore s určením, napr. komerčné použitie
- Škody, ktoré sú dôsledkom používania nesprávneho príslušenstva
- Škody v dôsledku vonkajších vplyvov, napr. prepravné škody, škody v dôsledku nepriaznivého počasia, náraz alebo zlomenie
- Škody, ktoré sú dôsledkom nesprávneho napätia prúdu (sieťové napätie) napr. pri používaní v zahraničí
- Opravy s použitím neoriginálnych dielov (originálne náhradné diely nájdete tu: www.ikra.de/ersatzteile/)
- Opravy a zmeny, ktoré neboli vykonané našou spoločnosťou
- Násilné aplikácie
- Neúmyselné preťaženie motora
- Zamýšľané, úmyselné podvody

Záručné opravy smú vykonávať iba autorizované dielne alebo podnikový zákaznícky servis, inak záruka zaniká. Adresy servisov nájdete na stránke www.ikra.de/serviceadressen. Počas opravy neposkytujeme zákazníkovi žiadne prístroje na zapožičanie.

Náklady na opravu, ktoré nespadajú pod záruku, budú zákazníkovi vyúčtované vo faktúre. Takéto opravy, ktoré požadujú dodatočné náklady, sú vopred dohodnuté so zákazníkom.

Poskytnutie záruky (prípad poškodenia v záruke):
Ak produkt nefunguje počas záručnej doby alebo nie je určený na použitie, ide o prípad poškodenia v záruke.
Prosím, v prípade poškodenia v záruke sa obráťte na

Telefón: +49 (0) 6071-3003-0
E-mail: kundenservice@ikra.de

Ďalšie adresy servisov, kde Vám radi pomôžu, nájdete na stránke www.ikra.de/serviceadressen.

Nárok na nápravu musí byť uplatnený okamžite po vzniku poruchy a v rámci záruky.

Naša kompetentná zákaznícka horúca linka a technická horúca linka budú k dispozícii po celú dobu záruky. Ak sa vyskytne prípad poškodenia v záruke, kontaktujte nás a poškodené zariadenie nám môžete poslať bezplatne v rámci Nemecka. Rovnako je bezplatné aj spätné odoslanie opraveného alebo vymeneného zariadenia (náhradné zariadenie) naspäť k Vám.

Гаранционни условия

Продължителност на гаранцията:
Гаранцията е 2 години от момента на закупуване на уреда. Оригиналната касова бележка или копие от фактурата служат като доказателство.

Гарант:
ikra GmbH, Schlesier Straße 36, D-64839 Münster-Altheim, Германия

Обхват::
Гаранцията е само за потребителите. Потребител е всяко физическо лице, което сключва правна сделка за цели, които до голяма степен не могат да бъдат причислени нито към търговската му, нито към независимата му професионална дейност.
Гаранцията важи за всички продукти, закупени в рамките на ЕС, Великобритания и Швейцария.

Без ограничение на законните права на купувача:
За купувача има законни права в рамките на приложимото национално законодателство относно покупката на потребителски стоки, като напр. от отговорността за дефекти (законова гаранция), които не са ограничени от търговската гаранция.

Съдържание на гаранцията:
В случай на гаранционен случай разходите за ремонт и материали за дефектните части се поемат от гаранта. Ако даден ремонт е икономически неизгоден, запазваме си правото да предоставим на клиента резервен уред. Гаранцията не предвижда възстановяване на покупната цена. В случай на гаранционен случай пощенските и транспортните разходи на територията на Германия се покриват от ikra GmbH. Разходите за доставка от или до държави, различни от Германия, както и митническите и вносните разходи, трябва да се поемат от клиента. Ремонтът или предоставянето на резервен уред не водят до подновяване на гаранцията.

Гаранцията не съществува или се прекратява в следните случаи:

- батерии и бързоизносващи се части
- неправилна употреба или употреба не по предназначение, напр. търговска употреба
- повреди, причинени от използване на грешни аксесоари
- повреди, дължащи се на външни влияния, напр. транспортни щети, повреди от атмосферни влияния, удар или счупване
- повреди, причинени от грешно напрежение на тока (мрежово напрежение), напр. при използване в чужбина
- ремонти с неоригинални части (оригинални резервни части могат да бъдат намерени тук: www.ikra.de/ersatzteile/)
- ремонти или промени, които не са направени от нас
- използване на сила
- умишлено претоварване на двигателя
- умисъл, измама

Гаранционните ремонти могат да се извършват само в упълномощени сервизи или от сервизните специалисти на производителя, в противен случай гаранцията се прекратява. Адресите на сервизите могат да бъдат намерени на www.ikra.de/serviceadressen. По време на ремонта не предоставяме на клиента уред под наем.

Разходите за ремонт, които не се покриват от гаранцията, ще бъдат начислени на клиента. Ремонтите, които водят до допълнителни разходи, се уговарят предварително с клиента.

Предявяване на претенция (гаранционен случай):
Ако по време на гаранционния период продуктът не работи или не работи по начина, предвиден за употребата му, става въпрос за гаранционен случай.

Моля, в случай на рекламация, се свържете на
Телефон: +49 (0) 6071-3003-0
Имейл: kundenservice@ikra.de

Допълнителни адреси на сервизите, с които можете да се свържете, ако се нуждаете от сервизиране, можете да намерите на www.ikra.de/serviceadressen.

Предявяването на претенция към неизправност трябва да стане веднага след появяването ѝ и в рамките на гаранцията.

Нашите компетентни горещи линии за обслужване на клиенти и техническа поддръжка ще Ви съветват през целия гаранционен период. Ако възникне гаранционен случай, свържете се с нас и можете да ни изпратите дефектния уред безплатно на територията на Германия . Ремонтираният или подмененият уред (резервен уред) също ще Ви бъде върнат безплатно.

Garantinės sąlygos

Garantijos trukmė:
Garantijos trukmė yra 2 metai nuo perdavimo dienos. Kaip patvirtinimas galioja originalus kvitas arba sąskaitos kopija.

Garantas:
ikra GmbH, Schlesier Straße 36, D-64839 Münster-Altheim, Vokietija

Galiojimo sritis:
Garantija skirta tik vartotojui. Vartotojas yra bet kuris fizinis asmuo, kuris sudaro teisinį sandorį tikslais, kurie negali atitikti nei jo komercinės, nei savarankiškos profesinės veiklos.
Garantija galioja visiems gaminiams, kurie buvo įsigyti ES, Didžiojoje Britanijoje ir Šveicarijoje.

Jokių apribojimų pirkėjo įstatymais numatytoms teisėms:
Pagal šalies viduje galiojančius teisės aktus pirkėjas turi į įsigytas prekes įstatymais numatytas teises, pvz., pagal atsakomybę už daikto trūkumus (garantiją), kurios garantija nėra ribojamos.

Garantijos turinys:
Garantiniu atveju išlaidas už defektuotų dalių remontą ir medžiagas dengia garantas. Jei remontuoti neekonomiška, pasiliekame teisę klientui suteikti pakaitinį prietaisą. Pagal garantiją pirkimo kainos padengti nereikia. Pašto ir siuntimo išlaidas Vokietijoje garantiniu atveju padengia „ikra GmbH“. Siuntimo išlaidas iš kitų arba į kitas šalis (ne Vokietiją) bei muito ir įvežimo išlaidas privalo padengti klientas. Po remonto darbų arba gavus pakaitinį prietaisą garantija nepradedama skaičiuoti iš naujo.

Garantija netaikoma arba ji tampa negaliojanti šiais atvejais:

- akumuliatoriams ir greitai susidėvinčioms dalims;
- netinkamai arba ne pagal paskirtį naudojant, pvz., komerciniams tikslams;
- pažeidimams, atsiradusiems naudojant netinkamus priedus;
- pažeidimams dėl išorinio poveikio, pvz., transportavimo pažeidimų, audros, smūgių arba lūžių;
- pažeidimams, atsiradusiems dėl netinkamos srovės įtampos (tinklo įtampos), pvz., naudojant užsienyje;
- remontui naudojant ne originalias dalis (originalias atsargines dalis rasite čia: www.ikra.de/ersatzteile/);
- ne mūsų atliktam remontui arba modifikacijoms;
- naudojant su jėga;
- specialiai per daug padidinus apkrovą varikliui;
- dėl tyčinių veiksmų ir apgaulės.

Garantinius remonto darbus leidžiama atlikti tik įgaliotoms dirbtuvėms arba gamyklos klientų aptarnavimo tarnybai. Kitaip garantija taps negaliojanti. Serviso adresus rasite ties www.ikra.de/serviceadressen. Remonto metu klientui atsarginių prietaisų neteikiame.

Remonto išlaidas, kurios neįeina į garantiją, įtraukiame į sąskaitą klientui. Prieš atlikdami tokius remonto darbus, dėl kurių patiriama papildomų išlaidų, iš pradžių juos suderiname su klientu.

Garantijos įteisinimas (garantinis atvejis):
jei garantiniu laikotarpiu gaminys neveikia arba veikia ne taip, kaip buvo numatyta naudojimui, tai yra garantinis atvejis.

Garantiniu atveju kreipkitės
telefonu: +49 (0) 6071-3003-0
el. paštu: kundenservice@ikra.de

Kitus serviso adresus, kuriais galite kreiptis garantiniu atveju, rasite ties www.ikra.de/serviceadressen.

Trūkumus reikia įteisinti reikia iš karto atsiradus trūkumui ir garantiniu laikotarpiu.

Į mūsų kompetentingas klientų ir technikų karštąsias linijas galite kreiptis visu garantiniu laikotarpiu. Atsiradus garantiniam atvejui, susisiekite su mumis. Defektuotą prietaisą Vokietijoje galėsite mums išsiųsti nemokamai. Taip pat Jums nereikės mokėti ir už suremontuoto arba pakeisto prietaiso (pakaitinio prietaiso) išsiuntimą Jums.

Garantiperiode:
Garantien er på 2 år fra overdragelsen. Den originale regning eller kopi af regningen fungerer som dokumentation.

Garantigiver:
ikra GmbH, Schlesier Straße 36, D-64839 Münster-Altheim, Tyskland

Gyldighedsområde:
Garantien er kun rettet mod forbrugere. Forbruger er enhver naturlig person, som indgår en retshandel til formål, som overvejende hverken kan henføres til vedkommendes erhvervsmæssige aktiviteter eller aktiviteter som selvstændig erhvervsdrivende.
Garantien gælder for alle produkter købt i EU, Storbritannien og Schweiz.

Ingen begrænsning af købers lovmæssige rettigheder:
For køberen er der inden for rammerne af de gældende nationale retsbestemmelser om forbrugerkøb lovmæssige rettigheder, som f.eks. mangelsansvar (kvalitetsgaranti), som ikke begrænses af garantien.

Garantiens indhold:
I garantitilfælde afholder garantigiver reparations- og materialeudgifterne til defekte dele. Kan en reparation ikke betale sig, forbeholder vi os over kunden ret til at stille en udskiftningsenhed til rådighed. Refusion af købsprisen er udelukket inden for rammerne af garantien. Porto og forsendelsesudgifter inden for Tyskland betales i garantitilfælde af ikra GmbH. Forsendelsesudgifter fra eller til andre lande end Tyskland samt told- og importomkostninger betales af kunden. Reparation eller udskiftningsenhed fører ikke til ny start på garantien.

Der er ingen garanti eller garantien ophører i følgende tilfælde:

- genopladelige batterier og sliddele
- ikke-faglig korrekt brug eller brug i strid med det tilsigtede formål, f.eks. erhvervsmæssig brug
- skader, som er opstået som følge af brug af forkert tilbehør
- skader som følge af ydre påvirkning f.eks. transportskader, vejrligsskader, slag eller brud
- skader, som er opstået som følge af forkert strømspænding (netspænding) f.eks. ved brug i udlandet
- reparationer med ikke-originale dele (originale dele findes på: www.ikra.de/ersatzteile/)
- reparationer eller ændringer, som ikke er foretaget af os
- voldsanvendelse
- overbelastning af motoren i ond tro
- forsæt, svig

Reparationer dækket af garantien må kun foretages af autoriserede værksteder eller af fabrikskundeservice, ellers bortfalder garantien. Du finder serviceadresser på www.ikra.de/serviceadressen. Under reparationen stiller vi ikke låneudstyr til rådighed for kunden.

Reparationsudgifter, som ikke falder ind under garantien, bliver faktureret til kunden. Foretagelse af reparationer, som udløser ekstra udgifter, afstemmes på forhånd med kunden.

Fremsættelse af garantikrav (garantitilfælde):

Fungerer produktet ikke i garantiperioden eller ikke som tilsigtet, drejer det sig om et garantitilfælde.

Kontakt os venligst ved garantitilfælde på

telefon +49 (0) 6071-3003-0

E-mail: kundenservice@ikra.de

Yderligere serviceadresser, som du gerne må bruge, hvis du har brug for service, findes på www.ikra.de/serviceadressen.

Manglen skal gøres gældende straks ved manglens indtræden og inden for garantiperioden.

Vores kompetente kundehotline og teknikhotline står gerne til rådighed med råd og dåd i hele garantiperioden. Indtræder der et garantitilfælde, skal du kontakte os, og du kan inden for Tyskland sende det defekte udstyr til os uden omkostninger. Returneringen af det reparerede eller udskiftede udstyr (erstatningsenhed) til dig er også gratis for dig.

Garantii kestus:
Garantii kehtib 2 aastat alates üleandmisest. Tõendina kehtib originaal-arvetšekk või arvekoopia.

Garantiiandja:
ikra GmbH, Schlesier Straße 36, D-64839 Münster-Altheim, Saksamaa

Kehtivuspiirkond:
Garantii on suunatud ainult tarbijatele. Tarbija on iga füüsiline isik, kes sõlmib juriidilisi tehinguid eesmärkidel, mida ei saa määrata peamiselt tema kommertstegevuse ega iseseisva kutsetegevuse hulka.

Garantii kehtib kõigile toodetele, mis soetati ELis, Suurbritannias ja Šveitsis.

Ostja seadusega sätestatud õiguste piirang:
Ostjale kehtivad tarbekaupade ostul siseriiklike õiguseeskirjade raames seadusega sätestatud õigused nagu nt vastutus puuduste eest (pretensiooniõigus), mida garantiiga ei piirata.

Garantiinõude sisu:
Garantiijuhtumi korral kannab garantiiandja defektsete osade remondi- ja materjalikulud. Kui remont on majanduslikult ebaotstarbekas, siis jätame endale õiguse anda kliendile asendusseade. Ostuhinna hüvitamine garantii raames on välistatud. Posti- ja saatekulud kannab garantiijuhtumi korral Saksamaa piires ikra GmbH. Saatekulud teistest riikidest või teistesse riikidesse kui Saksamaa ja tolli- ning impordikulud peab kandma klient. Remont või asendusseade ei alusta garantiid uuesti.

Garantii ei kehti või kaotab kehtivuse järgmistel juhtudel:

- Akud ja kuluosad
- Asjatundmatu või eesmärgile mittevastav kasutus, nt kommertskasutus
- Kahjud, mis on tekkinud valede tarvikuosade kasutamisest
- Välisest mõjust tingitud kahjud, nt transpordikahjustused, ilmastikukahjustused, löök või purunemine
- Kahjud, mis on tekkinud valest elektripingest (võrgupingest) nt välismaal kasutamisel
- Remondid mitteoriginaalosadega (originaalvaruosad leiate siit: www.ikra.de/ersatzteile/)
- Remondid või muudatused, mida pole teostanud meie
- Toore jõu avaldamine
- Mootori kuritahtlik ülekoormamine
- Ettekavatsus, pahatahtlik pettus

Garantiiremonte tohivad teostada ainult volitatud töökojad või tehase klienditeenindus, vastasel juhul kaotab garantii kehtivuse. Teeninduste aadressid leiate www.ikra.de/serviceadressen alt. Remondi ajal ei anta kliendile rendiseadmeid.

Garantii alla mittekuuluvad remondikulud esitatakse kliendile. Remontide teostamises, mis põhjustavad täiendavaid kulusid, lepitakse eelnevalt kliendiga kokku.

Garantiinõude kehtestamine (garantiijuhtum):

Kui toode garantii kestel ei talitle üldse või ei talitle kasutuseks ettenähtud viisil, siis on tegemist garantiijuhtumiga.

Palun pöörduge garantiijuhtumil:

Telefon: +49 (0) 6071-3003-0

E-post: kundenservice@ikra.de

Edasised teeninduste aadressid, kuhu saate teenindusjuhtumi korral meelsasti pöörduda, leiate www.ikra.de/serviceadressen alt.

Puudus tuleb kehtestada viivitamatult pärast puuduse tekkimist ja garantii piires.

Meie kompetentsed kliendi-infoliin ja tehnika-infoliin on kogu garantiiaja vältel Teile nõu ning jõuga abiks. Kui tekib garantiijuhtum, siis võtke meiega ühendust ja Te saate defektse seadme Saksamaa piires tasuta meile saata. Samuti toimub remonditud või väljavahetatud seadme (asendusseade) tagasisaatmine Teile tasuta.

Garantivillkor

Garantiperiod:
Garantin gäller 2 år efter överlämningen. Det ursprungliga originalfakturan eller en kopia av fakturan gäller som bevis.

Garantiegeber:
ikra GmbH, Schlesier Straße 36, D-64839 Münster-Altheim, Tyskland

Garantins giltighet:
Garantin gäller endast för konsumenter. Konsumenter är alla fysiska personer som avslutar en juridisk transaktion för syften som huvudsakligen vare sig avser deras kommersiella verksamhet eller verksamhet som egenföretagare.
Garantin gäller alla produkter som förvärvas inom EU, Storbritannien och Schweiz

Ingen begränsning av köparens lagliga rättigheter:
Köparen har lagstadgade rättigheter inom ramen för tillämplig nationell lagstiftning om köp av konsumentvaror, t.ex. avhjälpande åtgärder vid brister (garanti), som inte begränsas av garantin.

Garantins omfattning:
Vid reklamationer står garantigivaren för reparations- och materialkostnader för defekta delar. Om en reparation inte är ekonomiskt försvarbar förbehåller vi oss rätten att förse kunden med en ersättningsprodukt. Återbetalning av köpeskillingen ingår inte i garantin. Porto och fraktkostnader inom Tyskland täcks av ikra GmbH vid reklamationer. Fraktkostnader från eller till andra länder än Tyskland samt tull- och importkostnader betalas av kunden. Reparation eller ersättningsprodukt innebär inte att garantiperioden startar om.

Garantin gäller inte eller upphör gälla i följande fall:

- Batterier och slitdelar
- Felaktig eller inte avsedd användning, t.ex. kommersiell användning
- Skador som uppstått på grund av att felaktiga tillbehör har använts
- Skador på grund av yttre inverkan, t.ex. transportskador, skador orsakade av väder, stötar eller brott
- Skador orsakade av felaktig spänning (nätspänning) t.ex. under användning utomlands
- Reparationer med delar som inte är originaldelar (originalreservdelar finns här: www.ikra.de/ersatzteile/)
- Reparation eller modifiering som inte har utförts av oss
- Användning av våld
- Medveten överbelastning
- Uppsåt, bedräglig handling

Reparation inom ramen för garantin måste utföras av auktoriserade verkstäder eller vår fabrikskundtjänst, i annat fall upphör garantin att gälla. Serviceadresser finns på www.ikra.de/serviceadressen. Vi tillhandahåller ingen låneprodukt till kunden under reparationstiden.

Kunden faktureras kostnaderna för reparationer som inte faller under garantin. Om reparationer utlöser extra kostnader beslutar vi inte om reparation utan att först samråda med kunden.

Utnyttja garantin (reklamation):

Om produkten inte fungerar, eller inte fungerar som avsett, under garantiperioden har du rätt att reklamera produkten.

Vid reklamation ombeds du kontakta

Telefon: +49 (0) 6071-3003-0

E-post: kundenservice@ikra.de

Fler serviceadresser dit du kan vända dig vid en reklamation finns på www.ikra.de/serviceadressen.

Bristen måste reklameras utan dröjsmål så snart den upptäcks samt inom garantiperioden.

Vår kompetenta kundsupport och tekniska support hjälper dig gärna med råd och dåd under hela garantiperioden. Kontakta oss om du vill utnyttja garan, så kan du skicka den defekta produkten till oss utan kostnad inom Tyskland. Frakten tillbaka till dig eller den utbytta produkten (ersättningsprodukt) är också utan kostnad för dig.

Takuuaika:
Takuuaika on 2 vuotta alkaen tuotteen luovutuksesta. Todisteeksi kelpaa laskutosite tai laskun kopio.

Takuun myöntäjä:
ikra GmbH, Schlesier Straße 36, D-64839 Münster-Altheim, Saksa

Soveltamisala:
Takuu koskee vain kuluttajia. Kuluttaja on luonnollinen henkilö, mikä sulkee pois sellaisten oikeustoimien mahdollisuuden, jotka liittyvät liiketoimintaan tai itsenäiseen ammatinharjoittamiseen.
Takuu on voimassa kaikille tuotteille, jotka on hankittu EU:ssa, Isossa-Britanniassa ja Sveitsissä.

Ostajan lakisääteisiä oikeuksia ei rajoiteta:
Ostajan turvana on voimassa olevaan kansalliseen lainsäädäntöön kuuluvia kulutustavarakauppaa sääntelevia lakeja ja asetuksia, kuten esim. tuotteissa olevien puutteiden vastuukysymyksiin (takuu) liittyvät säädökset, joita tämä takuu ei rajoita.

Takuun sisältö:
Takuutapauksessa takuun myöntäjä vastaa viallisten osien korjaus- ja materiaalikuluista. Jos korjaaminen ei ole taloudellista, pidätämme oikeuden antaa asiakkaalle sen sijaan korvaavan laitteen. Ostohinnan palautus ei ole takuun puitteissa mahdollista. Takuutapauksissa ikra GmbH maksaa posti- ja lähetyskulut Saksan sisällä. Lähetyskulut muualle kuin Saksaan tai muualta kuin Saksasta sekä tulli- ja maahantuontikulut ovat asiakkaan vastuulla. Tuotteen korjaaminen tai laitteen vaihto ei aloita takuuaikaa alusta.

Takuu ei ole voimassa tai se raukeaa seuraavissa tapauksissa:

- Akut ja kulutusosat
- Epäasianmukainen tai käyttötarkoituksen vastainen käyttö, esim. ammattikäyttö
- Väärien lisävarusteosien käytöstä aiheutuvat vahingot
- Ulkoisesta vaikutuksesta aiheutuvat vahingot, esim. kuljetusvahingot, säätilan aiheuttamat vahingot, iskut tai murtumiset
- Väärästä sähköjännitteestä (verkkojännite) aiheutuvat vahingot, esim. käytettäessä laitetta ulkomailla
- Muiden kuin alkuperäisten osien käyttäminen korjauksissa (alkuperäiset osat löytyvät tästä osoitteesta: www.ikra.de/ersatzteile/)
- Korjaukset tai muutokset, joita me emme ole tehneet
- Voimankäyttö
- Moottorin tarpeeton ylikuormittaminen
- Tahallisesti, vilpillisessä mielessä aiheutetut vahingot

Takuukorjaukset saa teettää vain valtuutetuissa korjaamoissa tai tehtaan asiakashuollossa, muuten takuu lakkaa olemasta voimassa. Palveluosoitteet löytyvät osoitteesta www.ikra.de/serviceadressen. Emme anna asiakkaalle korjaamisen ajaksi toista laitetta lainaksi.

Takuun ulkopuolisista korjauskustannuksista lähetetään asiakkaalle lasku. Lisäkuluja aiheuttavista korjauksista sovitaan asiakkaan kanssa etukäteen.

Takuun voimaansaattaminen (takuutapaus):

Jos tuote ei takuuaikana toimi tai se ei toimi käyttötarkoituksensa mukaisella tavalla, kyse on takuutapauksesta.

Ota takuutapauksessa yhteyttä seuraavasti

Puhelin: +49 (0) 6071-3003-0

Sähköposti: kundenservice@ikra.de

Muut palveluosoitteet, joihin takuutapauksessa voi ottaa yhteyttä, ovat osoitteessa www.ikra.de/serviceadressen.

Puutetta koskeva takuuvaatimus on esitettävä välittömästi puutteen esiintymisen jälkeen ja takuuajan kuluessa.

Asiantunteva asiakaspalvelumme ja tekninen tukemme on apunasi koko takuuaikana ja antaa mielellään neuvoja ja ohjeita. Jos takuutapaus syntyy, ota yhteyttä meihin. Voit lähettää viallisen laitteen maksutta meille Saksassa. Myös korjatun laitteen tai vaihdetun laitteen (varalaite) takaisin lähettäminen on sinulle ilmaista.

Uvjeti garancije

Trajanje garancije:
Garancija 2 godine od primopredaje. Kao dokaz potreban je original računa ili kopija računa.

Pružatelj garancije:
ikra GmbH, Schlesier Straße 36, D-64839 Münster-Altheim, Njemačka

Područje primjene:
Garancija je namijenjena samo potrošaču. Potrošač je fizička osoba koja zaključi pravnu transakciju za svrhe koje pretežno nije moguće pripisati njezinoj komercijalnoj niti samostalnoj poslovnoj aktivnosti.

Garancija vrijedi za sve proizvode nabavljene u EU-u, Velikoj Britaniji i Švicarskoj.

Bez ograničavanja zakonskih prava kupca:
U okviru važećih nacionalnih pravnih propisa o kupnji potrošačke robe kupac ima zakonska prava, kao što su npr. prava zbog nedostataka u materijalu (jamstvo), koja nisu ograničena garancijom.

Sadržaj garancije:
U slučaju obuhvaćen garancijom pružatelj garancije snosi troškove popravka i materijala za neispravne dijelove. Ako je popravak neekonomičan, zadržavamo pravo pružiti kupcu zamjenski uređaj. Povrat kupovne cijene u okviru garancije je isključen. Troškove poštarine i otpreme unutar Njemačke u slučaju obuhvaćen garancijom snosi tvrtka ikra GmbH. Troškove otpreme iz drugih država ili u njih te carinske i uvozne troškove snosi kupac. Popravak ili zamjenski uređaj ne predstavljaju ponovno započinjanje garancije.

Garancija ne postoji ili prestaje vrijediti u sljedećim slučajevima:

- akumulatori i potrošni dijelovi
- neispravna ili nenamjenska uporaba, npr. komercijalna uporaba
- oštećenja nastala uporabom pogrešnog pribora
- oštećenja zbog vanjskog djelovanja, npr. štete kod transporta, oštećenja od vremenskih uvjeta, udarac ili lom
- oštećenja nastala zbog pogrešnog električnog napona (mrežnog napona) npr. prilikom uporabe u inozemstvu
- popravci s neoriginalnim dijelovima (originalne rezervne dijelove naći ćete ovdje: www.ikra.de/ersatzteile/)
- popravci ili izmjene koje nismo obavili mi
- primjena sile
- obijesno preopterećivanje motora
- namjera, zlobna prijevara

Garancijske popravke smiju obavljati samo ovlaštene servisne radionice ili servisna služba proizvođača, inače prestaje valjanost garancije. Adrese servisa naći ćete na adresi www.ikra.de/serviceadressen. Tijekom popravka kupcu ne dajemo najamne uređaje.

Troškovi popravka koji ne podliježu garanciji zaračunat će se kupcu. Obavljanje takvih popravaka uz dodatne troškove prethodno će se usuglasiti s kupcem.

Provedba garancije (slučaj obuhvaćen garancijom):

Ako proizvod tijekom trajanja garancije ne funkcionira ili ne funkcionira kao što je predviđeno, nastao je slučaj obuhvaćen garancijom.

Molimo u slučaju obuhvaćenom garancijom obratite se na

Telefon: +49 (0) 6071-3003-0

E-adresa: kundenservice@ikra.de

Adrese ostalih servisa kojima se možete obratiti u slučaju servisa naći ćete na adresi www.ikra.de/serviceadressen.

Otklanjanje nedostatka mora uslijediti što prije nakon njegovog pojavljivanja i unutar garancijskog razdoblja.

Naša stručna servisna i tehnička služba rado će vas savjetovati i pomoći vam tijekom cijelog garancijskog razdoblja. Ako se pojavi slučaj obuhvaćen garancijom, obratite nam se i neispravan uređaj možete nam besplatno poslati unutar Njemačke. Povrat popravljenog ili zamijenjenog uređaja (rezervnog uređaja) za vas je također besplatan.

EG-KONFORMITÄTSERKLÄRUNG / EC DECLARATION OF CONFORMITY

ikra GmbH, Schlesierstrasse 36, 64839 Münster, Germany

D - erklärt folgende Konformität gemäß EU-Richtlinie und Normen für Artikel
GB - explains the following conformity according to EU directives and norms for the following product
FR - déclare la conformité suivante selon la directive CE et les normes concernant l'article
IT - dichiara la seguente conformità secondo la direttiva UE e le norme per l'articolo
NL - verklaart de volgende overeenstemming conform EU richtlijn en normen voor het product
E - declara la siguiente conformidad a tenor de la directiva y normas de la UE para el artículo
PT - declara a seguinte conformidade, de acordo com a directiva CE e normas para o artigo
DK - attesterer følgende overensstemmelse i medfør af EU-direktiv samt standarder for artikel
SE - förklarar följande överensstämmelse enl. EU-direktiv och standarder för artikeln
FIN - vakuuttaa, että tuote täyttää EU-direktiivin ja standardien vaatimukset
EE - tõendab toote vastavust EL direktiivile ja standarditele
CZ - vydává následující prohlášení o shodě podle směrnice EU a norem pro výrobek
SI - potrjuje sledečo skladnost s smernico EU in standardi za izdelek
SK - vydáva nasledujúce prehlásenie o zhode podľa smernice EÚ a noriem pre výrobok
HU - a cikkekhez az EU-irányvonal és Normák szerint a következő konformitást jelenti ki
PL - deklaruje zgodność wymienionego poniżej artykułu z następującymi normami na podstawie dyrektywy WE
BG - декларира съответното съответствие съгласно Директива на ЕС и норми за артикул
LV - paskaidro šādu atbilstību ES direktīvai un standartiem
LT - apibūdina šį atitikimą EU reikalavimams ir prekės normoms
RO - declară următoarea conformitate conform directivei UE şi normelor pentru articolul
GR - δηλώνει την ακόλουθη συμμόρφωση σύμφωνα με την Οδηγία ΕΚ και τα πρότυπα για το προϊόν
HR - potvrđuje sljedeću usklađenost prema smjernicama EU i normama za artikl
RU - следующим удостоверяется, что следующие продукты соответствуют директивам и нормам ЕС
TR - Ürünü ile ilgili AB direktifl eri ve normları gereğince aşağıda açıklanan uygunluğu belirtir
NO - erklærer følgende samsvar i henhold til EU-direktivet og standarder for artikkel

Rasentrimmer IGT 350

X	**2006/42/EG**	X	**2000/14/EG+2005/88/EG** ☐ **Annex V** ☒ **Annex VI**
X	**2014/30/EU**		
	2017/656/EU	Noise: measured L_{WA}	**94 dB (A)**
X	**2011/65/EU**	Noise: guaranteed L_{WA}	**96 dB (A)**

Normen / Standard References:
EN 60335-1:2012/A2:2019
EN 50636-2-91:2014
EN 62233:2008
EN IEC 63000:2018
AfPS GS 2019:01 PAK
EN 55014-1:2017
EN 55014-2:2015
EN 61000-3-2:2014
EN 61000-3-3:2013

Prüfstelle / Notify Body: **0036 TÜV SÜD Industrie Service GmbH**

Münster, 02.09.2021
Aufbewahrung der technischen Unterlagen:
Matthias Fiedler, Ikra GmbH, Schlesierstrasse 36, 64839 Münster, Germany

Matthias Fiedler, Senior Product Manager Ikra GmbH

SERVICE

Aktuelle Service-Adressen finden Sie immer unter:
Latest service adresses can be found under:
Vous trouvez nos adresses SAV sous:
Las direcciones actuales para asistencia técnica las encuentran siempre con:

www.ikramogatec.com

DE | Ikra Mogatec - Service
c/o Mogatec Moderne Gartentechnik GmbH
Max-Wenzel-Str. 31
09427 Ehrenfriedersdorf
✆ 03725 449-335
✉ service.ikra@mogatec.com

AM | UNITOOLS LLC
Davit Anhaght, 4
0002 Yerevan
✆ +374 10 239697
✉ unitools@mygarden.am

AT | ikra - Reparatur Service
c/o Mogatec Moderne Gartentechnik GmbH
Max-Wenzel-Str. 31
09427 Ehrenfriedersdorf - Deutschland
✆ +43 7207 34115
✉ info@ikra.de

BE | Muldertechniek
Noorderkijl 1
9571 AR 2 e Exloermond
✆ +31 599 745024
✉ info@muldertechniek.nl

BG | DEZMOMOTORS LTD
Drujba1, 5038 Str, near block 86a
1592 Sofia
✆ +359 2 4830225
✉ markovad@dezmomotors.com

CH | ikra - Reparatur Service
c/o Mogatec Moderne Gartentechnik GmbH
Max-Wenzel-Str. 31
09427 Ehrenfriedersdorf - Deutschland
✆ 0 800 89 72 43
✉ service.CH@mogatec.com

CY | Lambrou Agro Ltd.
11 Othellos Street, Dali Industrial Zone
2540 Nicosia
✆ +357 22667908
✉ info@lambrouagro.com.cy

CZ | GentlemansTools s.r.o.
Nádražní 1585
Turnov 51101
✆ +420 737 858 868
✉ info@gttools.cz

DK | Bahn-Larsen
Skov- Have- og Parkmaskiner
Vinkelvej 28
7840 Hoejslev
✆ +45 48 28 70 20
✉ post@bahn-larsen.dk

EE | Hooldusbuss OÜ
Kabelikopli tee, 5
79221 Kohila vald, Raplamaa
✆ +372 56 678 672
✉ info@hooldusbuss.ee

ES | Yaros Dau SLU
C/ Puigpalter nº 48, Polígono Industrial UP4
17820 Banyoles (Girona)
✆ +900 983 432
✉ service.ES@mogatec.com
Horario: de 09:00 a 13:00 y 15:00 a 17:00

FI | Railmit Oy
Hakuninvahe 1
26100 Rauma
✆ 02-822 2887 arkisin klo. 09.00 – 18.00
✉ posti@railmit.fi

FR | ikra Service France
20 Rue Hermes ZI de la Vigne, Bâtiment 5
31190 Auterive
✆ +801 840 884
✉ service.FR@mogatec.com

GB | BGR8 Ltd. c/o Seabourne Group
South Portway Close
Round Spinney
GB-Northampton, NN3 8RH
✆ UK/N.Ireland: 0344 824 3524
✉ customerservice@b-gr8.co.uk

GR | Vrontani P. Christina
3 Molas Street
13679 Aharnes
✆ +30 210 2402020
✉ christina.vrontani@gmail.com, ergo@vrontani.gr

HR | VAR - ERCO d.o.o.
Stipana Vilova 14A
10090 ZAGREB
✆ +385 91 571 3164
✉ var.erco@gmail.com

HU | Tooltechnic Kft.
Vaskapu Utca 10-14,
H-1097 Budapest
✆ +36 1 330 4465
✉ alkatresz@tooltechnic.net

IN | Agritech Floritech Inc.
206 - B Rajindera Arihant Tower
B-1 Community Centre Janak Puri
New Delhi - 110058 / India
✆ +91 11 45662679
✉ info@agrifloritech.com

IR | BGR8 Ltd. c/o Seabourne Group
South Portway Close, Round Spinney
Northampton, NN3 8RH
✆ +353 1890 8823 74
✉ enquiries@gardenhomepower.com

IT | Ikra Service Italia, by BRUMAR
Loc. Valgera 110/B
14100 ASTI (AT)
✆ +800 768 412
✉ service.IT@mogatec.com

JO | Taha & Qashou Agri Co. (LLC)
205 Mekka Street
Amman 11821, Jordan
✆ +962 6 585 0251
✉ info@tahaandqashou.net

LT | ikra Lithuania
Kalvarijų g. 206
08314 Vilnius
✆ +370 641 76434 / +370 6491 5665
✉ parduotuve@fokusgroup.lt

LU | Bobinage Georges Back
53 Rue Nic. Meyers
4918 Bascharage
✆ +352 507622
🖷 +352 504889

MK | FEROELEKTRO D.O.O.
Str.Nikola Parapunov br.35A/3
1000 Skopje
✆ +389 2 3063190
✉ fero@t-home.mk

MD | OLSOM S.R.L.
Mateevici Str., 38/1
2009 Chisinau
✆ +373 22 214075
✉ olsommtd@googlemail.com

NL | Muldertechniek
Noorderkijl 1
9571 AR 2 e Exloermond
✆ +800 283 8000
✉ Service.NL@mogatec.com

NO | Maskin Importoren AS
Verpetveien 34
1540 Vestby
✆ +47 64 95 35 00
✉ post@maskinimp.no

PL | Victus-Emak Sp. z.o.o.
ul. Karpia 37
61-619 Poznań
✆ 61 823 83 69
✉ serwis@victus.com.pl

PT | Cabostor LDA.
Zona Ind. do Salgueiro, Lote 29 Pav.B
3530-259 Mangualde
✆ +351 939 134 145
✉ Spv.ikra@vilcol.pt

RO | BRONTO COMPROD S.R.L.
Str. Corneliu Coposu nr. 35-37
400235 Cluj-Napoca
✆ +40 264 435 337
✉ tehnic@bronto.ro

SE | ikra Service Sweden
Verkstadsgatan 8
57341 Tranås
✆ +46 763 268982
✉ ikrawinbladh@gmail.com

SI | BIBIRO d.o.o.
Tržaška cesta 233
1000 Ljubljana
✆ +386 1 256 4868
✉ bibiro.ljubljana@siol.net

SK | AGF Invest s.r.o.
Hlinikova 365/39
95201 Vráble
✆ +421 02 62 859549
✉ info@agfinvest.sk

TR | ZİMAŞ Ziraat Makinaları San. ve Tic. A.Ş.
1202/1 Sokak No:101/G Yenişehir
35110 İZMİR
✆ +90 232 4364618/4594094
✉ info@zimasziraat.com

UA | ТОВ „ТК „Євроінструмент“
(LLC "TC "Euroinstrument")
бул. І. Лепсе, 79
04080 м. Київ, Україна
✆ +38 (044) 332-24-12 / +38 (068) 424-41-55
✉ ikra@eurotools.com.ua

4529063720210806